SONY

4-688-041-11(1) (LT-LV-EE)

Vandeniui atsparus dėklas
Zemūdens apvalks
Veealune korpus

Naudojimo instrukcija
Lietošanas instrukcijas
Kasutusjuhend

©2016 Sony Corporation

http://www.sony.net/

4688041110

MPK-URX100A

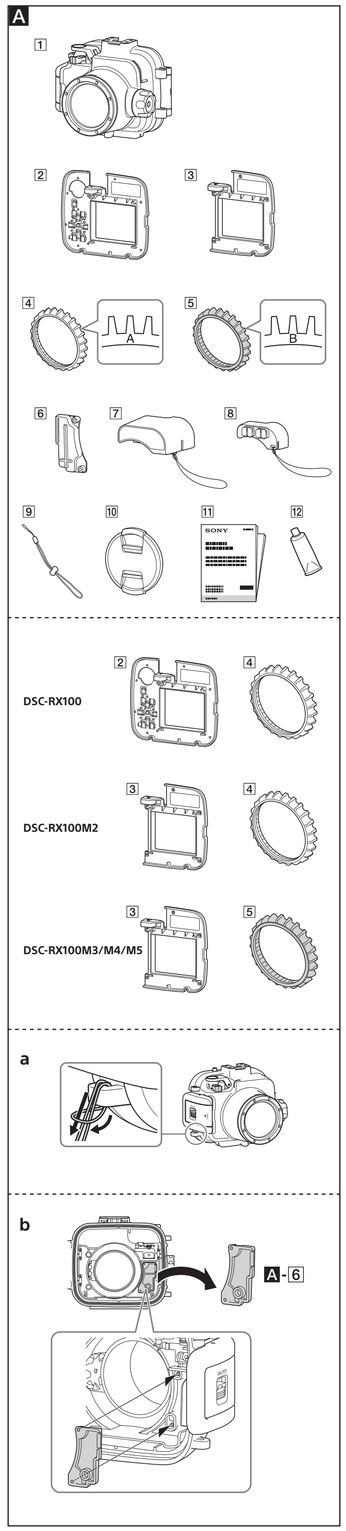

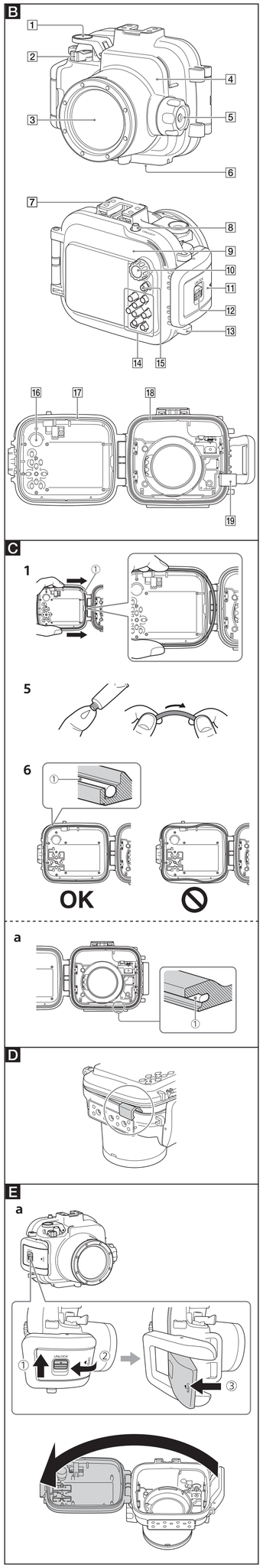

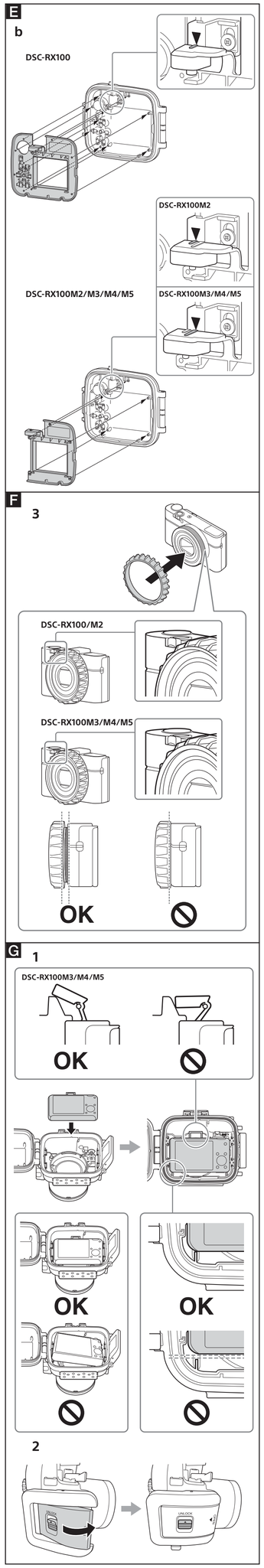

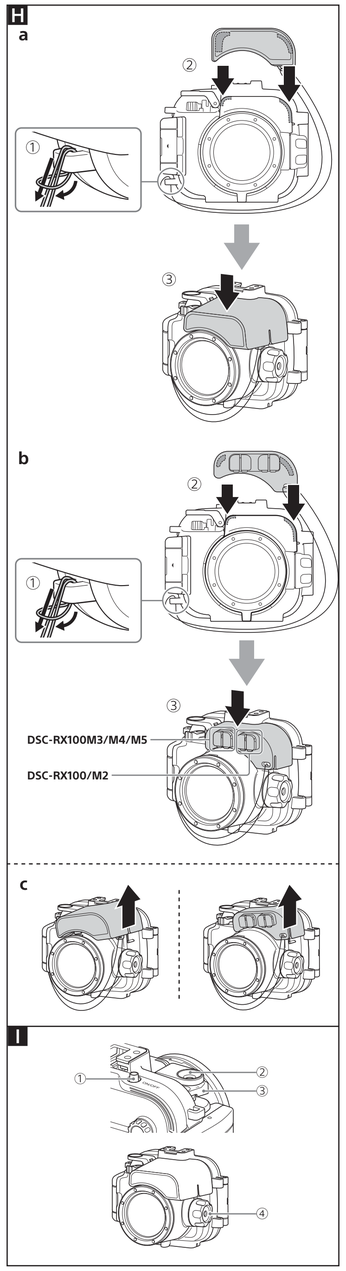

Pridēti elementai (A)

1 Vandeniui nepralaidus dėklas (1)
2 Užpakalinis dėklas A (skirtas DSC-RX100) (1)
3 Užpakalinis dėklas B (skirtas DSC-RX100M2/M3/M4/M5) (1)
4 Objektyvo žiedo adapteris A (skirtas DSC-RX100/M2, pilkas) (1)
5 Objektyvo žiedo adapteris B (skirtas DSC-RX100M3/M4/M5, juodas) (1)
6 Priekinis dėklas (1) (pridėtas prie šio įrenginio)
7 Sklaidytuvas (1) (su pritvirtinta virvele)
8 Išorinės blykstės adapteris (1) (su pritvirtinta virvele)
9 Rankos dirželis (1) (A-a)
10 Priekinis objektyvo dangtelis (1)
11 Spausdintų dokumentų rinkinys
12 Silikoninis tepalas (1)

Dalys (B)

1 Užrakto svirtelė
2 Priartinimo svirtelė
3 Priekinis stiklas
4 Priekinis korpusas
5 Objektyvo žiedo pasukimo žiedas
6 Trikojo jungtis
7 Priedų jungtis
8 Mygtukas ON/OFF (maitinimas)
9 Užpakalinis korpusas
10 Režimo parinkiklis
11 Fiksatorius
12 Fiksatoriaus užrakto fiksavimo svirtelė
13 Rankos dirželio kabliukas
14 Funkcijų mygtukai
15 Mygtukas MOVIE (filmas)
16 Režimo parinkiklio jungiamoji guma
17 O žiedas
18 Nuo lašų apsauganti pakuotė
19 Tarpiklis (Būtinai išimkite tarpiklį naudodami šį įrenginį. Naudokite jį, kai įrenginį padedate laikyti.)

O žiedas ir nuo lašų apsauganti pakuotė (C)

Labai svarbu tinkamai prižiūrėti O žiedą. Nesilaikant O žiedo priežiūros instrukcijų, gali patekti vandens ir įrenginys gali nuskęsti.

O žiedas

Šiame įrenginyje įtaisytas O žiedas, apsaugantis įrenginį nuo vandens.

O žiedo uždėjimas

O žiedą dėkite vietoje, kur nėra dulkių ar smėlio.

1 Nuimkite O žiedą nuo įrenginio. (1)
Kad galėtumėte nuimti O žiedą, nesmarkiai paspauskite jį ir stumkite rodyklės kryptimi, kaip parodyta. Taip O žiedas atlaisvinamas ir jį lengva nuimti.
Nesubraižykite O žiedo nagais.

2 Apžiūrėkite O žiedą.
- Atidžiai apžiūrėkite, ar ant O žiedo nėra purvo, smėlio, plaukų, dulkių, druskos, siūlų ar kt. Juos pastebėję, nuvalykite minkštu audeklu.

▲Nešvarumai ▲Smėlis ▲Plaukai

- Čiuopdami patikrinkite, ar ant O žiedo neliko purvo, kurio nejmanoma pamatyti.
- Nušluostę O žiedą, patikrinkite, ar ant jo neliko audinio pūkelių.
- Patikrinkite, ar O žiedas nejtrūkęs, nekreivas, nedeformuotas, neįskilęs, nesubraižytas, neapnėstas smėliu ir t. t. Aptikę kokių nors pažeidimų, pakeiskite O žiedą.

▲Įtrūkimai ▲Iškraipymas ▲Įbrėžimai

3 Patikrinkite O žiedo griovelį ant užpakalinio korpuso.
Atsargiai pašalinkite smėlį ar druską, patekusią į griovelį.

4 Vadovaudamiesi šiomis nuorodomis patikrinkite O žiedo paviršių, besiliečiantį su priekiniu korpusu.

5 Užtepkite silikoninio tepalo, pridėto prie O žiedo.
- Pirštų galais lygiai sutepkite visą O žiedo paviršių plonu sluoksniu, naudodami nedidelį kiekį silikoninio tepalo, kaip parodyta.
- O žiedo paviršius turi būti visada suteptas plonu sluoksniu silikoninio tepalo. Silikoninis tepalas apsaugo O žiedą ir neleidžia jam susidėvėti.

Silikoninis tepalas
Naudokite tik pridėtą silikoninį tepalą. Kitoks tepalas pažeis O žiedą ir praleis vandenį.
Užtepę silikoninio tepalo nusiplaukite rankas su muilu.
Pirmosios pagalbos priemonės
Jei pateko į akis. Nedelsdami skalaukite dideliu kiekiu vandens. Nedelsdami kreipkitės į gydytoją.
Jei pateko ant odos. Nuplaukite su muilu. Kreipkitės į gydytoją, jei oda sudirginama ir nepraeina.
Jei nurijote. Išskalaukite burną. Nedelsdami kreipkitės į gydytoją.

6 Uždėkite O žiedą ant įrenginio griovelio (1).
Tolygiai įtaisykite O žiedą griovelyje vadovaudamiesi toliau pateiktais nurodymais.
– Patikrinkite, ar ant O žiedo nėra nešvarumų.
– O žiedas turi būti nesusisukęs ir neišljsti.
– Stipriai netraukite O žiedo.

Galutinė patikra

Dar kartą patikrinkite, ar O žiedas švarus, nesubraižytas, nesusisukęs ir pan.

Jei O žiedas laisvas ar prispaustas arba ant jo yra smėlio ar nešvarumų, panardinus jis gali būti pralaidus vandeniui.
Prieš naudodami būtinai patikrinkite O žiedą.

Kaip patikrinti, ar nepatenka vandens

Prieš dėdami fotoaparatą, uždarykite įrenginį, panardinkite jį į vandenį ir patikrinkite, ar nepatenka vandens.

Nuo lašų apsauganti pakuotė (C-a)

Nepašalinkite nuo lašų apsaugančios pakuotės ((1)) ir ant jos netepkite silikoninio tepalo.

Pakuotei atsilaisvinus ar įstrigus tarp korpusų, į šį įrenginį gali patekti vandens. Jei nuo lašų apsauganti pakuotė nukrenta, vėl ją atsargiai, išlaikydami nesulankstę uždėkite.

O žiedo ir nuo lašų apsaugančios pakuotės tinkamumo naudoti trukmė

O žiedo tinkamumo naudoti trukmė skiriasi; ji priklauso nuo šio įrenginio naudojimo dažnumo ir laikymo sąlygų. Paprastai žiedą galima naudoti apie vienus metus.
Pakeiskite nuo lašų apsaugančią pakuotę, jei pastebėjote įbrėžimų ar įtrūkimų.
Pakeitę patikrinkite, ar nepraleidžia vandens.

Priežiūra

- Pasinaudoję šiuo įrenginiu jūroje ar prie jos, laikydami užfiksuotą fiksatorių kruopščiai nuplaukite įrenginį švariu vandeniu, kad pašalintumėte druską ir smėlį, tada nušluostykite jį minkšta sausa šluoste. Rekomenduojama laikyti įrenginį užfiksuotą fiksatoriumi ir panardinti į gėlą vandenį maždaug 30 minučių. Nenuplovus nuo jo druskos, metalinės dalys gali būti pažeistos arba surūdyti, todėl bus praleidžiamas vanduo.
- Įrenginio vidų nušluostykite minkšta sausa šluoste. Neplaukite vidaus vandeniu.

Kaskart panaudoję įrenginį atlikite anksčiau aprašytą priežiūros procedūrą. Nevalykite jokiu tirpiklių, pvz., alkoholiu, benzinu ar dažų skiedikliu, nes galite sugadinti įrenginio paviršiaus dangą.

Įrenginio laikymas

- Pritvirtinkite prie įrenginio pridėtą tarpiklį, kad nesusidėvėtų O žiedas. (D)
- Ant O žiedo neturi kauptis dulkės.
- Sutepkite O žiedą plonu sluoksniu silikoninio tepalo ir įtaisykite griovelyje. Įrenginį laikykite vėsioje, gerai vėdinamoje vietoje. Neprivirtinkite fiksatoriaus.
- Nelaikykite įrenginio šaltoje, labai karštoje ar drėgnoje vietoje arba kartu su naftalinu ar kamparu, nes galite pažeisti įrenginį.

Parengiamieji veiksmai

Užpakalinio dėklo tvirtinimas prie įrenginio (E-a, b)

- Prie šio įrenginio pridedami dviejų (2) tipų užpakaliniai dėklai. Naudokite tą, kuris tinka jūsų fotoaparatui. Naudojant netinkamą dėklą galima sugadinti fotoaparatą arba jis gali praleisti vandenį.
- Dėdami užpakalinį dėklą labai stipriai nespauskite.
- Saugodami nuimtus užpakalinius dėklus išlaikykite jų formą.

O žiedo ir nuo lašų apsaugančios pakuotės paruošimas

1 Nuimkite O žiedą nuo įrenginio.
2 Padenkite O žiedą silikoniniu tepalu.
3 Prie šio įrenginio pritvirtinkite O žiedą.
4 Patikrinkite, ar ant nuo lašų apsaugančios pakuotės nėra nešvarumų ar smėlio.

Fotoaparato įdėjimas į šį įrenginį

- Fotoaparatą į įrenginį dėkite vietoje, kurioje yra mažas drėgmės lygis, pvz., sausoje patalpoje. Atidarius ar uždarius šį įrenginį karštoje ir drėgnoje vietoje gali aprasoti įrenginio vidus.
- Prie šio įrenginio pridedami dviejų (2) tipų objektyvo žiedo adapteriai. Naudokite tą, kuris tinka jūsų fotoaparatui. Naudojant netinkamą objektyvo žiedo adapterį galima sugadinti fotoaparatą arba įrenginys gali pradėti praleisti vandenį.
- Informacijos žr. ir prie fotoaparato pridėtose naudojimo instrukcijose.

Fotoaparato paruošimas (F)

1 Nuimkite dirželį nuo fotoaparato.

2 Įdėkite maitinimo elementų pakuotę ir atminties kortelę.
Prieš įdėdami įsitikinkite, kad maitinimo elementų pakuotė visiškai įkrauta. Įsitikinkite, kad atminties kortelėje yra pakankamai vietos vaizdams įrašyti.

3 Prijunkite objektyvo žiedo adapterį, kuris tinka jūsų fotoaparatui.
DSC-RX100/RX100M2: objektyvo žiedo adapteris A (skirtas DSC-RX100/M2, pilkas)
Kiti modeliai: objektyvo žiedo adapteris B (skirtas DSC-RX100M3/M4/M5, juodas)

4 Paspauskite ON/OFF (maitinimas) mygtuką, kad įjungtumėte fotoaparatą.

5 Pasirinkite fotografavimo / filmavimo režimą.

6 Naudodami MENU nustatykite [AF Illuminator] padėtį [Off].
Automatinio fokusavimo lemputės negalima naudoti su šiuo įrenginiu.

7 Patikrinkite, ar ant objektyvo ir LCD ekrano nėra nešvarumų.

8 Leiskite, kad iškiltų blykstė.
Atsižvelgiant į blykstės režimą fotoaparato blykstė visada užsidega.

9 Norėdami išjungti fotoaparatą paspauskite mygtuką ON/OFF (maitinimas).
Kai fotoaparatas įjungtas, ji dedant į šį įrenginį galima sugadinti fotoaparato objektyvą.

Fotoaparato įdėjimas į šį įrenginį (G)

Jei prie fotoaparato prijungtas vienas iš toliau nurodytų priedų (nepridedamų), prieš fotoaparatą dėdami į šį įrenginį būtinai tą priedą atjunkite. (A-b)
- AG-R1
- AG-R2

1 Įdėkite fotoaparatą į šį įrenginį.

2 Uždarykite užpakalinį korpusą ir užfiksuokite fiksatorių.
Pastaba
Uždarydami užpakalinį korpusą stebėkite, kad nebūtų prispausta jokia detalė, pvz., rankos dirželis, virvelė ar plaukų juosta. Jei kas nors bus prispausta tarp šio įrenginio priekinio ir užpakalinio korpuso, į šį įrenginį gali patekti vandens.

3 Keletą kartų išbandykite įrenginio mygtukus ir parinkiklius, kad įsitikintumėte, jog viduje esantis fotoaparatas veikia nepriekaištingai.

Sklaidytuvo arba išorinės blykstės adapterio tvirtinimas (H)

Tuo pačiu metu naudoti sklaidytuvo ir išorinės blykstės adapterio negalima.

- **Sklaidytuvo tvirtinimas (H-a)**
- **Išorinės blykstės adapterio tvirtinimas (H-b)**
- **Sklaidytuvo arba išorinės blykstės adapterio nuėmimas (H-c)**

Šio įrenginio naudojimas

Prieš fotografuodami su fotoaparatu, esančiu šiame įrenginyje, po vandeniu, pirmiausia išbandykite jį maždaug 1 m gylyje, kad įsitikintumėte, jog fotoaparatas veikia tinkamai ir vanduo nepatenka į šį įrenginį. Tada pradėkite nardyti.
Išsamios informacijos apie fotoaparato funkcijas rasite prie jo pridėtoje naudojimo instrukcijoje.

Įrašymas (I)

1 Paspauskite ON/OFF (maitinimas) mygtuką ((1)), kad įjungtumėte maitinimą.

2 Norėdami įrašyti vaizdus paspauskite užrakto svirtelę ((2)).
- Naudodami priartinimo svirtelę ((3)) artinkite arba tolinkite.
- Naudokite objektyvo žiedo pasukimo žiedą ((4)) norėdami priartinti ar nutolinti arba reguliuoti fokusavimą.

Funkcijų naudojimas / nustatymas

Naudojant šį įrenginį fotoaparato valdymo ratuko naudoti negalima, tačiau galima keisti nustatymus fotoaparato meniu.

Atsižvelgiant į fotoaparatą kai kurios funkcijos naudojant šį įrenginį neveikia.

Kaip pasirinkti režimą

Pasirinkite fotografavimo režimą naudodami šio įrenginio režimo parinkiklį. Filmuojant garso tinkamai įrašyti nepavyks.

Pastabos dėl įrašymo

- Jei kurį laiką vaizdų neįrašote, fotoaparatas automatiškai išsijungia, kad būtų taupoma maitinimo elementų pakuotės energija. Norėdami vėl naudoti fotoaparatą, vėl įjunkite maitinimą.
- Jei šiame įrenginyje naudojama fotoaparato blykstė, efektyvus blykstės diapazonas sumažėja ir vaizdai gali būti bendrai tamsesni, todėl fotografavimo atstumas gali būti žymiai trumpesnis esant kai kurioms fotografavimo sąlygoms (tamsoje ir pan.). Esant tokioms sąlygoms rekomenduojama naudoti išorinį po vandeniu veikiantį žibintuvėlį ir blykstę.
- Jei naudojate blykstę po vandeniu, blykstės šviesą gali atspindėti vandenyje esančios dalelės, kurios nuotraukoje atrodys kaip šviesos apskritimai.
- Šviesos atsispindėjimo galimybė priklauso nuo fotografavimo sąlygų. Jei taip nutinka, pakeiskite aplinką.

Atkūrimas

Naudodami šio įrenginio valdymo mygtukus galite peržiūrėti įrašytus vaizdus ir filmus fotoaparato LCD ekrane. Tačiau, kol fotoaparatas bus šiame įrenginyje, filmo garso negirdėsite.

Fotoaparato išėmimas

Prieš atidarydami šį įrenginį, kruopščiai nuskalaukite jį iš ciaupo tekančiu arba gėlu vandeniu ir tada nušluostykite jį minkšta šluoste. Atidarydami būkite atsargūs, kad į jį nepatektų vandens nuo jūsų kūno, plaukų ar nardymo aprangos.

1 Norėdami išjungti fotoaparatą paspauskite mygtuką ON/OFF (maitinimas).
Kai fotoaparatas įjungtas, ji išimant iš šio įrenginio galima sugadinti fotoaparato objektyvą.

2 Atidarykite šį įrenginį.

3 Išimkite iš jo fotoaparatą.
Kai fotoaparatas naudotas ilgą laiką, jis įkaista. Palikite fotoaparatą šiame įrenginyje, kad jis atvėstų, tada išimkite iš šio įrenginio.
Stenkitės, kad išimamas fotoaparatas nenukrintų.

Trikčių šalinimas

Prieš atiduodami šį įrenginį remontuoti, atlikite toliau nurodytus veiksmus, norėdami pamatyti, ar tai nepadės jums išspręsti problemos.
Jei tai nepadeda, susisiekite su „Sony“ klientų informacijos ir aptarnavimo centru.

Įrenginyje yra vandens lašų.
• Ant O žiedo yra įbrėžimų ar įtrūkimų.
→ Pakeiskite O žiedą nauju.
• O žiedas netinkamai prijungtas.
→ Pasižiūrėkite, kap reikia pritvirtinti O žiedą.

Neveikia įrašymo funkcija.
• Fotoaparatas įkaista.
→ Kuriam laikui palikite fotoaparatą atvėsti vėsioje vietoje.
• Prijungtas netinkamas priedas.
→ Tinkamai prijunkite tinkamą priedą prie fotoaparato.

Neperjungiamas režimas.
• Yra purvo ar dulkių ant priedo.
→ Sudrėkinta šluoste nuvalykite visus nešvarumus ar dulkes nuo priedo.

Šio įrenginio valdymo mygtukus, atrodo, sunku paspausti, jie šiek tiek stringa ar lėtai vėl iškyla.
• Kiekvienas mygtukas turi O žiedą viduje.
→ Pradėjus naudoti šį įrenginį po ilgo laiko O žiedas gali sukelto tokių nepatogumų, tačiau tai nėra gedimas.

Dizainas ir specifikacijos gali būti pakeisti be išankstinio įspėjimo.

Lietuvių

Informacija klientams Europoje

Pastaba klientams iš šalių, kuriose taikomos ES direktyvos

Gamintojas: „Sony Corporation“, 1-7-1 Konan Minato-ku Tokyo, 108-0075 Japonija
ES gaminių atitiktis: Sony Belgium, bijkantoor van Sony Europe Limited, Da Vincilaan 7-D1, 1935 Zaventem, Belgium

Pagrindinė savybė

Šis vandeniui nepralaidus dėklas (toliau vadinama „šis įrenginys“) yra skirtas šiems fotoaparatų modeliams:
DSC-RX100, DSC-RX100M2, DSC-RX100M3, DSC-RX100M4, DSC-RX100M5
Atsparumas vandens slėgiui: iki 40 m (132 pėd.) po vandeniu
Varžto skersmuo: 67 mm

Atsargumo priemonės

- Naudodami gamintį po vandeniu, nepamirškite stebėti aplinką. Neatidumas gali būti nelaimingo įvykio nardant priežastis.
- Jei patektų vandens, būtinai atkreipkite dėmesį į aplinką ir paviršių, kaip nurodyta saugaus nardymo taisyklėse.
- Stenkitės stipriai nesutrenkti priekinio stiklo, nes jis gali sudužti.
- Nemeskite įrenginio į vandenį.
- Stenkitės nenaudoti įrenginio tokiomis aplinkybėmis:
  – labai karštoje ar drėgnoje vietoje;
  – vandenyje, karštesniame nei 40 °C;
  – žemesnėje nei 0 °C temperatūroje.
  Tokiomis aplinkybėmis gali kondensuotis drėgmė arba pritekėti vandens ir fotoaparatas bus pažeistas.
- Nepalikite šio įrenginio ilgam tiesioginėje saulės šviesoje ir labai karštose ir drėgnose vietose. Jei turite palikti įrenginį tiesioginėje saulės šviesoje, būtinai uždenkite jį rankšluosčiu arba kitaip apsaugokite.
- Fotoaparatui perkaitus, jis gali būti automatiškai išjungtas arba bus netinkamai įrašoma. Kad galėtumėte vėl naudoti fotoaparatą, kuriam laikui palikite jį atvėsti vėsioje vietoje.
- Naudokite pridėtą tarpiklį norėdami laikyti šį įrenginį atidarytą, jei imate į lėktuvą. Jei jis gerai uždarytas, dėl pasikeitusio lėktuvo salone slėgio jį gali būti sunku atidaryti.

Jei ant įrenginio pateko aliejaus nuo saulės, kruopščiai nuplaukite jį drungnu vandeniu. Ant įrenginio korpuso paliktos aliejaus nuo saulės dėmės gali pakeisti įrenginio spalvą arba sugadinti jo paviršių (pvz., atsirasti įtrūkimų).

Pratekėjęs vanduo

Jei patenka vandens, jokiu būdu nebenaudokite įrenginio vandenyje.
- Jei fotoaparatas sušlapo, nedelsdami nuneškite jį artimiausiam „Sony“ pardavėjui. Taisymo išlaidas apmoka klientas.
- Retai pasitaikančiais atvejais, kai patiriama žalos dėl šio įrenginio defektų patekus vandens, „Sony“ negarantuoja, kad nebus sugadinta jame esanti įranga (fotoaparatas, maitinimo elementų pakuotė ir kt.) bei įrašytas turinys, ir neatlygina su fotografavimu susijusių išlaidų.

Piesardzības pasākumi

- Ja izmantojat šo izstrādājumu niršanas laikā, noteikti pievērsiet uzmanību apkārtējai situācijai. Uzmanības trūkums niršanas laikā var izraisīt negadījumu.
- Ja radušies ūdens sūce, noteikti pievērsiet uzmanību apkārtējai situācijai un virsmai, ievērojot niršanas drošības noteikumus.
- Nepakļaujiet priekšējo stiklu spēcīgiem triecieniem, jo tas var iepliist.
- Nemetiet šo izstrādājumu ūdenī.
- Neizmantojiet šo izstrādājumu šādos apstākļos:
  – Ļoti karstā vai mitrā vietā;
  – ūdenī, kura temperatūra pārsniedz 40 °C;
  – temperatūrā, kas ir zemāka par 0 °C.
  Šādos apstākļos var rasties kondensāts vai ūdens sūce, tā sabojājot kameru.
- Neatstājiet šo izstrādājumu uz ilgu laiku tiešā saules gaismā vai ļoti karstā un mitrā vietā. Ja no šādas situācijas nevar izvairīties un šis izstrādājums ir jāatstāj tiešā saules gaismā, noteikti apklājiet to ar dvieli vai citu aizsargmateriālu.
- Kamerai pārkarstot, tā var automātiski izslēgties vai var rasties ieraksta kļūme. Ja vēlaties atkal izmantot kameru, atstājiet to uz laiku vēsā vietā, lai tā atdzistu.
- Izmantojiet komplektācijā iekļauto starpliku, lai turētu šo izstrādājumu atvērtu, kad nemat to līdz līdmašīnas salonā. Ja tas ir cieši noslēgts, spiediena izmaiņas salonā var padarīt to grūti atveramu.

Ja izstrādājums tiek notraipīts ar iedeguma krēmu, rūpīgi to nomazgājiet ar remdenu ūdeni. Ja uz šī izstrādājuma korpusa tiek atstāts iedeguma krēms, izstrādājuma virsma var zaudēt krāsu vai tikt sabojāta (piem., var rasties virsmas plaisas).

Ūdens sūce

Ja rodas ūdens sūce, nekavējoties pārtrauciet šīs ierīces pakļaušanu ūdens iedarbībai.
- Ja kamera samirkst, nekavējoties nogādājiet to pie tuvākā Sony izplatītāja. Remonta izdevumi ir jāapmaksā klientam.
- Tajos retajos gadījumos, kad šis izstrādājums nedarbojas pareizi un izraisa bojājumus ūdens sūces dēļ, Sony nesniedz garantiju pret tajā ievietotās iekārtas (kameras, bateriju komplekta utt.) un ierakstītā satura bojājumiem, kā arī nesedz ar fotografēšanu saistītos zaudējumus.

Komplektācijas saturs (A)

1 Zemūdens apvalks (1)
2 Aizmugures stiprinājums A (paredzēts DSC-RX100) (1)
3 Aizmugures stiprinājums B (paredzēts DSC-RX100M2/M3/M4/M5) (1)
4 Objektīva gredzena adapteris A (paredzēts DSC-RX100/M2, pelēks) (1)
5 Objektīva gredzena adapteris B (paredzēts DSC-RX100M3/M4/M5, melns) (1)
6 Priekšējais stiprinājums (1) (pievienots šim izstrādājumam)
7 Difuzors (1) (ar pievienotu saites aukliņu)
8 Ārējās zibspuldzes adapteris (1) (ar pievienotu saites aukliņu)
9 Rokas siksniņa (1) (A-a)
10 Objektīva priekšējais vāciņš (1)
11 Drukātas dokumentācijas komplekts
12 Silikona smērviela (1)

Daļu identificēšana (B)

1 Aizslēga svira
2 Tālummaiņas svira
3 Priekšējais stikls
4 Priekšējais apvalks
5 Objektīva gredzena pagriešanas disks
6 Trijkāja ietvere
7 Piederumu ligzda
8 Poga ON/OFF (barošana)
9 Aizmugures apvalks
10 Režīmu grozāmpoga
11 Skava
12 Skavas fiksācijas svira
13 Āķītis rokas siksniņas piestiprināšanai
14 Darbību pogas
15 Poga MOVIE (filma)
16 Režīmu grozāmpogas savienotāja gumija
17 Gredzenveida blīve
18 Pretpilēšanas blīvējums
19 Starplika (noteikti izņemiet starpliku izstrādājuma lietošanas laikā; pievienojiet starpliku uzglabājot).

Gredzenveida blīve un pretpilēšanas blīvējums (C)

Gredzenveida blīves apkope ir ļoti svarīga. Instrukcijām neatbilstoša gredzenveida blīves apkope var izraisīt ūdens sūci, kā rezultātā šis izstrādājums var nogrimt.

Gredzenveida blīve

Ūdensnecaurlaidības uzturēšanai šis izstrādājums izmanto gredzenveida blīvi.

Gredzenveida blīves uzlikšana

Gredzenveida blīves uzlikšanas laikā izvairieties no putekļainām vai smilšainām vietām.

1 Noņemiet šim izstrādājumam piestiprināto gredzenveida blīvi. (1)
Lai noņemtu gredzenveida blīvi, viegli saspiediet to un velciet to bultiņas virzienā, kā parādīts attēlā. Tas ļauj padarīt gredzenveida blīvi pietiekami vaļīgu, lai to varētu viegli noņemt.
Uzmanieties, lai nesaskrāpētu gredzenveida blīvi ar nagiem.

2 Apskatiet gredzenveida blīvi.
- Uzmanīgi pārbaudiet, vai uz gredzenveida blīves nav netīrumu, smilšu, putekļu, sāls, diegu u.tml. Ja atrodat kādu no šīm vielām, noteikti noslaukiet to ar sausu drāniņu.

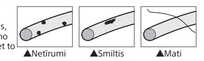
▲Netīrumi ▲Smiltis ▲Mati

- Viegli velciet ar pirkstu apkārt gredzenveida blīvei, lai pārbauditu, vai tai nav pieliipuši neredzami netīrumi.
- Uzmanieties, lai pēc gredzenveida blīves noslaucīšanas uz tās nepaliktu lupatiņas šķiedru.
- Pārbaudiet, vai gredzenveida blīve nav saplaisājusi, saskābusies, deformējusies, kā arī pārliecinieties, vai tai nav sīku šķēlumu, švīku, vai tajā nav iestrēguši smilšu graudiņi un nav radušies citi tamlīdzīgi bojājumi. Ja konstatējat kādu no šiem defektiem, nomainiet gredzenveida blīvi.

▲Plaisas ▲Kroplojumi ▲Skrāpējumi

3 Apskatiet gredzenveida blīves gropi uz aizmugurējā apvalka.
Uzmanīgi izņemiet gropē iestrēgušos smilšu un sacietējušā sāls graudiņus.

4 Tādā pašā veidā pārbaudiet gredzenveida blīves saskares virsmu uz priekšējā apvalka.

5 Uzklājiet silikona smērvielu, kas ietilpst gredzenveida blīves komplektācijā.
- Izmantojiet nelielu pilienu silikona smērvielas un ar pirkstu galiem vienmērīgi uzklājiet nelielu kārtu smērvielas visai gredzenveida blīves virsmai, kā parādīts attēlā.
- Regulāri pārbaudiet, vai gredzenveida blīves virsmai ir pilns silikona smērvielas pārklājums. Silikona smērviela pasargā gredzenveida blīvi un novērš nodilumu.

Silikona smērviela
Izmantojiet tikai komplektācijā iekļauto silikona smērvielu. Cita veida smērvielas sabojās gredzenveida blīvi un izraisīs ūdens sūci.
Kad esat beidzis uzklāt silikona smērvielu, nomazgājiet rokas ar ziepēm un ūdeni.
Pirmās palīdzības pasākumi
Saskare ar acīm. Nekavējoties izskalojiet ar lielu ūdens daudzumu. Nekavējoties meklējiet medicīnisko palīdzību.
Saskare ar ādu. Nomazgājiet ādu ar ziepēm un ūdeni. Ja kairinājums nemazinās un pieņemas spēkā, lūdziet medicīnisko palīdzību.
Norīšana. Izskalojiet muti. Nekavējoties meklējiet medicīnisko palīdzību.

6 Ievietojiet gredzenveida blīvi ((1)) šī izstrādājuma gropē.
Ievietojiet gredzenveida blīvi gropē, ievērojot tālāk sniegtos norādījumus.
– Pārliecinieties, vai uz gredzenveida blīves nav netīrumu.
– Pārliecinieties, vai gredzenveida blīve nav savijusies un tā neizvirzās ārpus gropes.
– Nevelciet gredzenveida blīvi ar pārmērīgu spēku.

Beigu pārbaude

Vēlreiz pārbaudiet, vai uz gredzenveida blīves nav netīrumu vai skrāpējumu, vai tā nav savijusies utt.

Vaļīga vai saspiesta gredzenveida blīve, kā arī uz tās esošas smiltis vai netīrumi var zem ūdens izraisīt sūci.
Noteikti pārbaudiet gredzenveida blīvi pirms lietošanas.

Kā pārbaudīt, vai nav sūces

Pirms ievietojat kameru, šis izstrādājums jāaizver un jāiemērc ūdenī, lai pārliecinātos, vai tam nav sūces.

Pretpilēšanas blīvējums (C-a)

Neņemiet ārā pretpilēšanas blīvējumu ((1)) un neuzklājiet tam silikona smērvielu.

Ja blīve ir vaļīga vai tiek iespiesta starp apvalkiem, izstrādājumam var rasties ūdens sūce.
Ja pretpilēšanas blīvējums atvienojas, uzmanīgi ievietojiet to atpakaļ un uzmanieties, lai tas nesavītos.

Latviski

Klientiem Eiropā

Piezīme klientiem valstīs, kuras piemēro ES direktīvas

Ražotājs: Sony Corporation, 1-7-1 Konan Minato-ku Tokyo, 108-0075, Japāna
ES izstrādājumu atbilstības informācija: Sony Belgium, bijkantoor van Sony Europe Limited, Da Vincilaan 7-D1, 1935 Zaventem, Beļģija

Pamatīpašības

Šis zemūdens apvalks (šeit tiek apzīmēts kā "šis izstrādājums") ir paredzēts šādiem kameru modeļiem:
DSC-RX100, DSC-RX100M2, DSC-RX100M3, DSC-RX100M4, DSC-RX100M5
Ūdens spiediena izturība: līdz pat 40 m dziļumā
Skrūvju diametrs: 67 mm

(turpinājums aizmugurē)

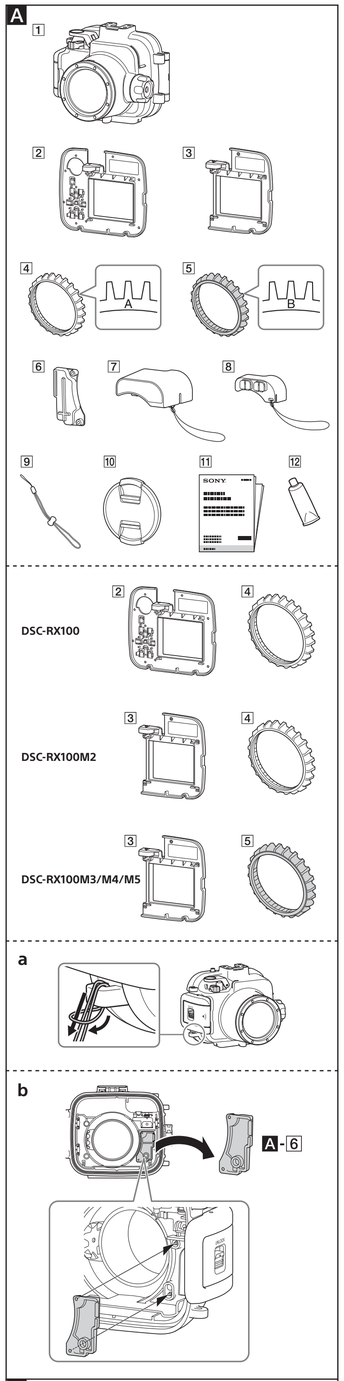

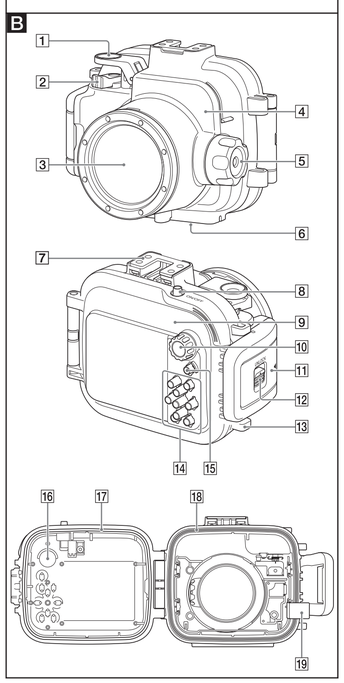

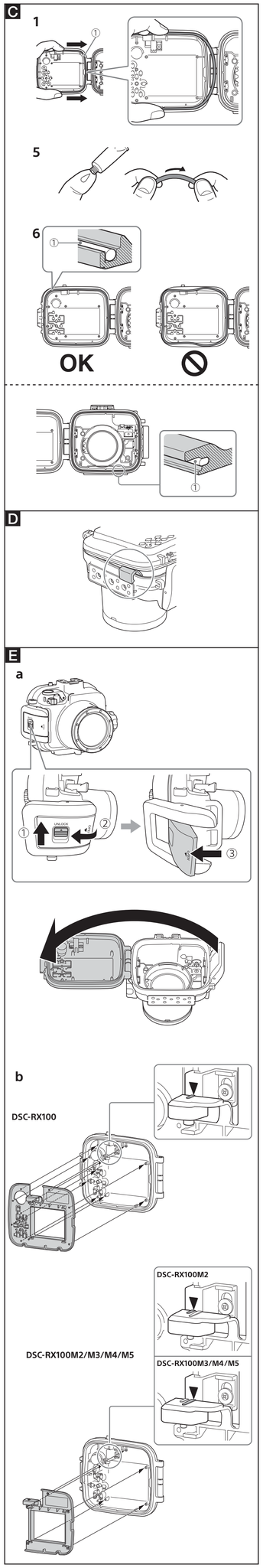

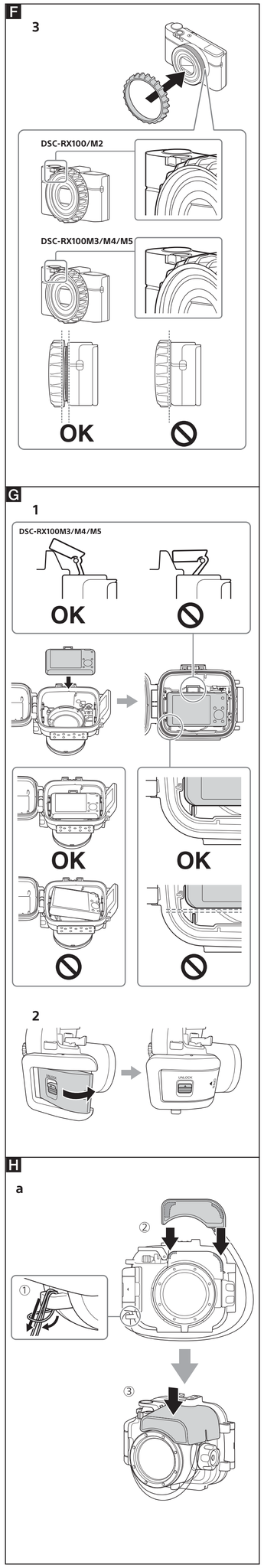

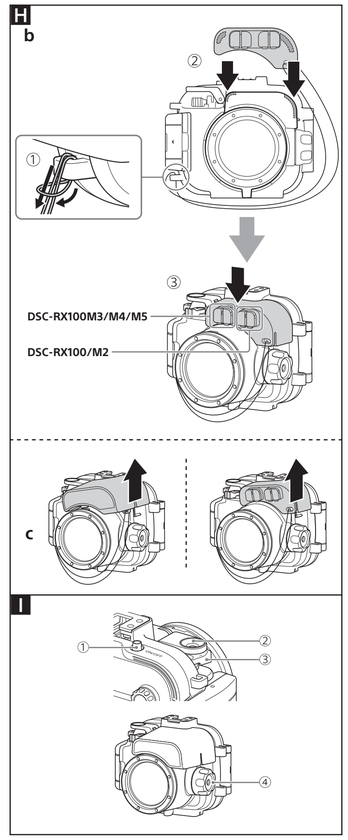

(turpinājums no priekšpuses)

Gredzenveida blīves un pretpilēšanas blīvējuma kalpošanas ilgums

Gredzenveida blīves kalpošanas ilgums mainās atkarībā no šī izstrādājuma lietošanas biežuma un glabāšanas apstākļiem. Parasti tas ir viens gads. Aizstājiet pretpilēšanas blīvējumu ar jaunu, ja uz tā konstatējat skrambas vai plaisas.
Pēc nomaiņas pārbaudiet, vai nav ūdens sūces.

Apkope

- Pēc tam, kad Šis izstrādājums ir izmantots jūrā vai tās tuvumā, neatvienojiet to no skavas, ar kuru tas ir fiksēts, un rūpīgi kopā nomazgājiet šos priekšmetus saldūdenī, lai noskalotu sāli un smiltis, pēc tam noslaukiet tos ar mīkstu, sausu drāniņu. Ieteicams neatvienot šo izstrādājumu no skavas, ar kuru tas ir fiksēts, un iemērkt to saldūdenī uz aptuveni 30 minūtēm. Ja uz Šī izstrādājuma paliek sāls, var sabojāties vai sarūsēt metāla daļas, kā rezultātā radīsies ūdens sūce.
- Šis izstrādājums ir jāatver un tā iekšpuse jānoslauka ar sausu, mīkstu drāniņu. Nemazgājiet iekšpusi ar ūdeni.

Noteikti veiciet iepriekš aprakstītās apkopes darbības ikreiz, kad tiek lietots šis izstrādājums. Tīrīšanai neizmantojiet nekāda veida šķidinātājus, tostarp spirtu, benzīnu vai krāsas atšķaidītāju, jo tas var sabojāt Šī izstrādājuma virsmas apdari.

Kad novietojat šo izstrādājumu glabāšanai

- Pievienojiet Šī izstrādājuma komplektācijā iekļauto starpliku, lai nepieļautu gredzenveida blīves izdilšanu. (**B**)
- Novērsiet putekļu uzkrāšanos uz gredzenveida blīves.
- Viegli ieziediet gredzenveida blīvi ar silikona smērvielu un ievietojiet to uzstādīšanas gropē; pēc tam noglabājiet šo izstrādājumu vēsā, labi vēdinātā vietā. Atstājiet skavu nefiksētā pozīcijā.
- Izvairieties no izstrādājuma glabāšanas aukstā, ļoti karstā vai mitrā vietā un neglabājiet to kopā ar naftalīnu un kamparu, jo šādā veidā izstrādājums var tikt bojāts.

Sagatavošana

Aizmugures stiprinājuma pievienošana šim izstrādājumam (E-a, b)

- Šī izstrādājuma komplektācijā ir iekļauti divu (2) veidu aizmugures stiprinājumi. Izmantojiet kameras atbilstošu aizmugures stiprinājumu. Izmantojot nepareizu stiprinājumu, var sabojāt kameru un izraisīt šī izstrādājuma ūdens sūci.
- Pievienošanas laikā nelietojiet aizmugures stiprinājumam pārmērīgu spēku.
- Kad novietojat atvienotos stiprinājumus glabāšanai, atstājiet to formu neskartu.

Gredzenveida blīves un pretpilēšanas blīvējuma sagatavošana

1 Noņemiet šim izstrādājumam piestiprināto gredzenveida blīvi.
2 Ieziediet gredzenveida blīvi ar silikona smērvielu.
3 Piestipriniet gredzenveida blīvi šim izstrādājumam.
4 Pārbaudiet, vai uz pretpilēšanas blīvējuma nav smilšu vai netīrumu.

Kameras ievietošana šajā izstrādājumā

- Ievietojiet kameru šajā izstrādājumā, kad atrodaties vietā ar zemu mitrumu, piemēram, telpās. Atverot vai aizverot izstrādājumu karstā un mitrā vietā, var izraisīt Šī izstrādājuma iekšpuses aizmiglošanos.
- Šī izstrādājuma komplektācijā ir iekļauti divu (2) veidu objektīva gredzenu adapteri. Izmantojiet savai kamerai atbilstošu objektīva gredzena adapteri. Izmantojot nepareizu objektīva gredzena adapteri, var sabojāt kameru un izraisīt Šī izstrādājuma sūci.
- Detalizētu informāciju sk. arī kameras komplektācijā iekļautajās lietošanas instrukcijās.

Kameras sagatavošana (F)

1 **Atvienojiet no kameras sikšņiņu.**
2 **Ievietojiet baterju komplektu un atmiņas karti.**
Noteikti izmantojiet pilnībā uzlādētu bateriju komplektu.
Pārliecinieties, vai atmiņas karte ir pietiekami daudz vietas attēlu ierakstīšanai.
3 **Pievienojiet savai kamerai atbilstošu objektīva gredzena adapteri.**
DSC-RX100/RX100M2: objektīva gredzena adapteris A (paredzēts DSC-RX100/M2, pelēks)
Citi modeļi: objektīva gredzena adapteris B (paredzēts DSC-RX100M3/M4/M5, melns)
4 **Nospiediet kameras pogu ON/OFF (barošana), lai ieslēgtu kameru.**
5 **Atlasiet uzņemšanas režīmu.**
6 **Izmantojiet izvēlni MENU, lai iestatījumam [AF Illuminator] piešķirtu vērtību [Off].**
AF apgaismojumu ar šo izstrādājumu nevar izmantot.
7 **Pārbaudiet, vai objektīvs un LCD ekrāns ir tīrs.**
8 **Atļaujiet zibspuldzes atvēršanu.**
Zibspuldze var tikt iedarbināta vienmēr atkarībā no izvēlētā zibspuldzes režīma.
9 **Nospiediet kameras pogu ON/OFF (barošana), lai izslēgtu kameru.**
Ja kamera ir ieslēgta, kameras ievietošana Šajā izstrādājumā var sabojāt kameras objektīvu.

Kameras ievietošana šajā izstrādājumā (G)

Ja kamerai ir pievienots kāds no nosauktajiem stiprinājuma rokturiem (neietilpst komplektācijā), pirms uzstādīšanas noņemiet no Šī izstrādājuma priekšējo stiprinājumu. (**A**-b)
- AG-R1
- AG-R2

1 **Ievietojiet kameru šajā izstrādājumā.**
2 **Aizveriet aizmugurējo apvalku un fiksējiet skavu.**
Piezīme
Kad aizverat aizmugurējo apvalku, nodrošiniet, ka netiek iespiesta, piemēram, roktura sīksnina, saites aukliņa vai matu šķipsna. Ja kāds no šiem priekšmetiem tiek kaut nedaudz iespiests starp Šī izstrādājuma priekšējo un aizmugurējo apvalku, izstrādājumam var rasties sūce.
3 **Izmantojiet Šī izstrādājuma pogas un grozāmpogas, lai pārbaudītu, vai iekšienē esošā kamera darbojas pareizi.**

Difuzora vai ārējās zibspuldzes adaptera pievienošana (H)

Vienlaikus difuzoru un ārējās zibspuldzes adapteri nevar pievienot.

- **Difuzora pievienošana (H-a)**
- **Ārējās zibspuldzes adaptera pievienošana (H-b)**
- **Difuzora vai ārējās zibspuldzes adaptera noņemšana (H-c)**

Šī izstrādājuma izmantošana

Pirms uzņemšanas ar šajā izstrādājumā ievietotu kameru ievietojiet ierīces aptuveni 1 m dziļumā un pārliecinieties, vai kamera darbojas pareizi un vai šim izstrādājumam nav sūces.
Detalizētu informāciju par kameras funkcijām sk. kameras komplektācijā iekļautajās lietošanas instrukcijās.

Ierakstīšana (I)

1 **Nospiediet pogu ON/OFF (barošana) (①), lai ieslēgtu barošanu.**
2 **Nospiediet aizslēga sviru (②), lai ierakstītu attēlus.**
- Izmantojiet tālummaiņas sviru (③), lai tuvinātu/tālinātu.
- Lai tuvinātu/tālinātu vai pielāgotu fokusu, izmantojiet objektīva gredzena pagriešanas grozāmpogu (④).

Funkciju lietošana/iestatīšana

Ar šo izstrādājumu nevar lietot kameras vadības grozāmpogu, taču var mainīt iestatījumus ar kameras izvēlni.

Atkarībā no kameras dažas funkcijas Šī izstrādājuma lietošanas laikā nebūs pieejamas.

Režīma atlase

Atlasiet uzņemšanas režīmu, izmantojot Šī izstrādājuma režīmu grozāmpogu. Filmu ierakstīšanas laikā nevar pareizi ierakstīt audio.

Piezīmes par ierakstīšanu

- Ja noteiktu laika periodu neierakstāt attēlus, kamera automātiski izslēdzas, lai novērstu bateriju komplekta iztukšošanos. Lai no jauna izmantotu kameru, vēlreiz ieslēdziet barošanu.
- Ja izmantojat zibspuldzi Šī izstrādājuma iekšpusē, efektīvais zibspuldzes diapazons samazinās un attēli kopumā parasti izskatās tumšāki, tāpēc uzņemšanas attāluma noteiktos uzņemšanas apstākļos (piem., pārlieku tumšā vietā) var būtiski samazināties. Šādos apstākļos ir ieteicams izmantot ārēju zemūdens gaismu, kā arī zibspuldzi.
- Ja izmantojat zibspuldzi zem ūdens, zibspuldzes gaismu var atstarot ūdenī esošās daļiņas un parādīties attēlā kā gaismas apļi.
- Atkarībā no uzņemšanas apstākļiem var rasties gaismas atspīdumi. Šādā gadījumā mainiet stāvokli.

Atskaņošana

Varat izmantot Šī izstrādājuma darbību pogas, lai skatītu saglabātos attēlus un filmas savās kameras LCD ekrānā. Taču laikā, kad kamera ir ievietota Šajā izstrādājumā, nav dzirdams filmas audio.

Kameras izņemšana

Pirms Šī izstrādājuma atvēršanas noskalojiet to krāna ūdenī vai saldūdenī un pēc tam noslaukiet ūdeni ar mīkstu drāniņu. Atvēršanas brīdī uzmanieties, lai uz kameras nenokļūtu ūdens pilēs no jūsu ķermeņa, matiem vai hidrotērpa aprocēm.

1 **Nospiediet kameras pogu ON/OFF (barošana), lai izslēgtu kameru.**
Ja kamera ir ieslēgta, kameras izņemšana no Šī izstrādājuma var sabojāt kameras objektīvu.
2 **Atveriet šo izstrādājumu.**
3 **Izņemiet kameru no Šī izstrādājuma.**
Ja kamera tiek iglaiciigi lietota, tā sasilst. Pirms ņemat kameru ārā no Šī izstrādājuma, paturiet kameru Šajā izstrādājumā, lai ļautu tai atdzist.
Uzmanieties, lai izņemšanas brīdī nenomestu kameru.

Problēmu novēršana

Pirms sūtāt šo izstrādājumu remontēt, pārbaudiet, vai tālāk sniegtā informācija neļauj novērst problēmu.
Ja tas nepalīdz, sazinieties ar Sony klientu informācijas pakalpojumu centru.

Šajā izstrādājumā ir ūdens pilieni.

- Uz gredzenveida blīves ir skrāpējumi vai plaisas.
→ Aizstājiet gredzenveida blīvi ar jaunu.
- Gredzenveida blīve nav pareizi ievietota.
→ Pārbaudiet, vai gredzenveida blīve ir pareizi ievietota.

Nedarbojas ierakstīšanas funkcija.

- Kameras sakarst.
→ Uz brīdi atstājiet kameru vēsā vietā, lai tā atdziest.
- Ir pievienots nepareizais stiprinājums.
→ Pievienojiet kamerai pareizo stiprinājumu atbilstošā veidā.

Netiek pārslēgts režīms.

- Uz stiprinājuma ir netīrumi vai putekļi.
→ Notīriet no stiprinājuma visus netīrumus un putekļus ar samitrinātu drāniņu.

Šī izstrādājuma darbības pogas ir grūti nospiežamas, tās ir nedaudz iestrēgušas vai lēni atgriežas vietā.

- Katras pogas iekšpusē ir gredzenveida blīve.
→ Kad sākat lietot šo izstrādājuma pēc ilga pārtraukuma, gredzenveida blīve var radīt šādas neērtības, taču tas nenorāda uz darbības traucējumu.

Dizains un specifikācijas var mainīties bez brīdinājuma.

Eesti

Euroopa klientidele

Märkus klientidele riikides, kus kehtivad EL-i direktiivid
Tootja: Sony Corporation, 1-7-1 Konan Minato-ku Tokyo, 108-0075 Jaapan
Euroopa Liidu tootevastavus: Sony Belgium, ettevõtte Sony Europe Limited filiaal, Da Vincilaan 7-D1, 1935 Zaventem, Belgia

Põhifunktsioon

See veealune korpus (siin edaspidi „seade") on mõeldud järgmistele kaameramudelite:
DSC-RX100, DSC-RX100M2, DSC-RX100M3, DSC-RX100M4, DSC-RX100M5
Veerõhukindlus: kuni 40 m sügavusel vee all
Kruvi diameeter: 67 mm

Ettevaatusabinõud

- Kui kasutate seadet sukeldumisel, jälgige kindlasti ümbritsevat olukorda. Tähelepanu hajumine võib sukeldumise ajal õnnetuse põhjustada.
- Lekke korral jälgige kindlasti ümbritsevat ja tõuske pinnale sukeldumise ohutusreegleid järgides.
- Hoidke esiklaasi tugeva löögi eest, sest see võib praguneda.
- Ärge visake seadet vette.
- Vältige seadme kasutamist järgmistes olukordades.
  – Väga soe või niiske koht.
  – Vesi temperatuuriga rohkem kui 40 °C.
  – Temperatuur vähem kui 0 °C.
  Sellistes olukordades võib niiskus kondenseeruda ja vesi lekkida ning kaamerat kahjustada.
- Ärge jätke seadet pikaks ajaks otsese päikesevalguse kätte väga kuuma ja niiskesse kohta. Kui seadme päikesevalguse kätte jätmist ei saa vältida, katke see kindlasti näiteks rätiku või muu kaitsva asjaga.
- Ülekuumenemise korral võib kaamera automaatselt välja lülituda või salvestamine nurjuda. Kaamera uuesti kasutamiseks jätke see mõneks ajaks külmemasse kohta jahtuma.
- Kasutage kaasasolevat vahedetaili, et hoida seade lennukisse kaasa võttes avatuna. Kui see on tihedalt suletud, võib salongi rõhk muuta selle raskesti avatavaks.

Kui seadmele satub päevitusõli, peske seadet põhjalikult leige veega.
Kui seadme korpusele jääb päevitusõli, võib pind värvi muuta või kahjustada saada (nt mõraneda).

Veeleke

Kui seadmesse satub vett, võtke seade viivitamatult veest välja.
- Kui kaamera saab märjaks, viige see kohe lähimale Sony edasimüüjale. Paranduskulud peab tasuma klient.
- Vähetõenäolisel juhul, kui seadme talitlushäire põhjustab vee lekkimise tõttu kahju, ei korva Sony selles olevatele seadmetele (kaamera, aku jne) ega salvestatud sisule tekitatud kahju ega pildistamisega kaasnenud kulusid.

Komplekti sisu (A)

1 Veealune korpus (1)
2 Tagumine kinnitus A (DSC-RX100 jaoks) (1)
3 Tagumine kinnitus B (DSC-RX100M2/M3/M4/M5 jaoks) (1)
4 Objektiivivõru adapter A (DSC-RX100/M2 jaoks, hall) (1)
5 Objektiivivõru adapter B (DSC-RX100M3/M4/M5 jaoks, must) (1)
6 Eesmine kinnitus (1) (seadme külge kinnitatud)
7 Hajuti (1) (koos ühendatud turvarihmaga)
8 Välise välklambi adapter (1) (koos ühendatud turvarihmaga)
9 Randmerihm (1) (**A**-a)
10 Eesmine objektiivikate (1)
11 Trükitud dokumentatsioon
12 Silikoonmääre (1)

Osade tuvastamine (B)

1 Katiku hoob
2 Suumi hoob
3 Eesmine klaas
4 Eesmine korpus
5 Objektiivivõru pööramisnupp
6 Statiivi pesa
6 Tarvikute liidesepesa
6 Nupp ON/OFF (toitenupp)
9 Tagumine korpus
6 Režiiminupp
6 Pannal
12 Pandla lukustuse kinnitushoob
13 Randmerihma konks
14 Toimingunupud
15 Nupp MOVIE (film)
16 Režiiminupu ühenduskumm
17 Tihendi
18 Lekkekindel pakend
19 Vahedetail (Enne seadme kasutamist eemaldage kindlasti vahedetail. Kinnitage vahedetail hoiustamisel.)

Tihendi ja lekkekindel pakend (C)

Tihendi hooldamine on väga tähtis. Kui tihendit ei hooldata juhiste järgi, võib tekkida lekkeid ja seade võib põhja vajuda.

Tihendi

See seade kasutab veekindluse säilitamiseks tihendit.

Tihendi paigaldamine

Tihendi paigaldamisel vältige tolmuseid ja liivaseid kohti.
1 **Eemaldage seadme külge kinnitatud tihendi. (①)**
Tihendi eemaldamiseks vajutage seda õrnalt ja lükake seejärel noolega näidatud suunas. See lõdvendab tihendit piisavalt, et see kergesti eemaldada. Olge ettevaatlik, et te tihendit küünega ei kriimustaks.
2 **Kontrollige tihendit.**
- Kontrollige hoolikalt, et tihendil ei oleks mustust, liiva, karvu, tolmu, soola, niite jne. Mustuse leidmisel eemaldage see pehme lapiga.

▲Mustus ▲Liiv ▲Juuksed

- Katsuge sõrmega õrnalt kogu tihendit, et leida nähtamatut mustust.
- Kontrollige, et tihendile ei jääks pärast selle pühkimist lapi kiude.
- Kontrollige, et tihendil ei oleks pragusid, moonutusi, väikesi lõhesid, kriimustusi, kinni jäänud liiva jne. Sellise kahjustuse leidmisel vahetage tihend välja.

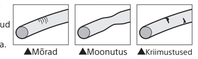
▲Mõrad ▲Moonutus ▲Kriimustused

3 **Kontrollige tagumise korpuse tihendi soont.**
Eemaldage hoolikalt kõik soonde sattunud liiva- või soolaterad.
4 **Kontrollige samamoodi eesmise korpuse tihendiga kokku puutuvat pinda.**
5 **Lisage tihendile kaasasolevat silikoonmääret.**
- Määrige väike tilk määret sõrme abil õhukese ja ühtlase kihina kogu tihendi pinnale, nagu on näidatud.
- Veenduge, et tihendi pinnal oleks alati õhuke määrdekiht. Määre kaitseb tihendit ja aitab vältida kulumist.

Silikoonmääre
Kasutage ainult kaasasolevat silikoonmääret. Muud määrded kahjustavad tihendit ja põhjustavad vee lekkimist.
Kui olete lõpetanud silikoonmäärde lisamise, peske käed vee ja seebiga.
Esmaabi
Silmasattumise korral. Loputage kohe rohke veega. Pöörduge kohe arsti poole.
Kokkupuutel nahaga. Peske nahka vee ja seebiga. Ärrituse tekkel ja püsimisel pöörduge arsti poole.
Allaneelamise korral. Loputage suu. Pöörduge kohe arsti poole.

6 **Paigaldage tihend (①) seadme soonde.**
Paigaldage tihend (①) seadme soonde, pöörates tähelepanu järgmisele.
– Kontrollige, et tihend poleks määrdunud.
– Kontrollige, et tihend poleks keerdus ega ulatuks välja.
– Ärge tõmmake tihendit tugevasti.

Lõplik kontroll

Kontrollige uuesti, et tihendil poleks mustust, kriime, keerde jne.

Lõtv või kokkuvoltunud tihend või sellel olev liiv või mustus võib põhjustada vee ali lekkeid.
Kontrollige tihendit kindlasti enne kasutamist.

Lekete kontrollimine

Enne kaamera paigaldamist sulgege seade ja kastke see vette ning veenduge, et vesi ei satuks korpusesse.

Lekkekindel pakend (C-a)

Ärge eemaldage lekkekindlat pakendit (①) ega määrige sellele silikoonmääret.

Kui pakend on lõdvalt või on korpuse osade vahel kahjustada saanud, võib vesi seadmesse lekkida.
Kui lekkekindel pakend peaks seadme küljest ära tulema, pange see hoolikalt, ilma keerdu ajamata tagasi.

Tihendi ja lekkekindla pakendi kasutusiga

Tihendi kasutusiga oleneb kasutamise sagedusest ja selle säilitamise tingimustest. Üldjuhul on see umbes üks aasta.
Kui leiate lekkekindlalt pakendilt kriimustusi või mõrasid, vahetage see uue vastu välja.
Pärast vahetamist veenduge, et see ei laseks vett läbi.

Hooldus

- Pärast seadme kasutamist merevees või selle lähedal peske see koos kinnitatud pandlaga mageveega, et eemaldada kogunenud sool ja liiv; pärast pesemist kuivatage pehme ja kuiva lapiga. Seadet soovitatakse hoida pandlaga kinnitatuna magevees umbes 30 minutit. Kui jätate selle soolasena seisma, võivad metallosad kahjustuda või võib tekkida rooste ja põhjustada vee lekimist.
- Pühkige seadme sisemust pehme kuiva lapiga. Ärge peske sisemust veega.

Tehke üsaltoodud hooldust iga kord, kui seadet kasutate. Ärge kasutage puhastamiseks mingeid lahusteid, nagu alkohol, bensiin või värvilahusti, kuna need võivad seadme pinnaviimistlust kahjustada.

Seadme hoiustamine

- Kinnitage seadmega kaasasolev vahedetail, et vältida tihendi kulumist. (**B**)
- Vältige tolmu kogunemist tihendile.
- Katke tihendi kergelt määrdega ja sisestage tihendisoonde, seejärel pange seade jahedasse ja hästi ventileeritud kohta hoiule. Ärge kinnitage pannalt.
- Vältige seadme hoiustamist külmas, väga soojas või niiskes kohas või koos naftaliini või kampriga, kuna need tingimused võivad seadet kahjustada.

Ettevalmistamine

Tagumise kinnituse seadme külge kinnitamine (E-a, b)

- Seadmega on kaasas kahte (2) tüüpi tagumised kinnitused. Kasutage teie kaameraga sobivat tagumist kinnitust. Vale kinnituse kasutamise tagajärjel võib kaamera viga saada või vesi seadmesse lekkida.
- Ärge rakendage liigset survet tagumise kinnituse kinnitamise ajal.
- Hoidke eemaldatud kinnituste kuju hoiustamisel puutumatuna.

Tihendi ja lekkekindla pakendi ettevalmistamine

1 **Eemaldage seadme külge kinnitatud tihendi.**
2 **Katke tihendi silikoonmäärdega.**
3 **Kinnitage tihendi seadmele.**
4 **Kontrollige, et lekkekindlal pakendil poleks liiva ega mustust.**

Kaamera seadmesse paigaldamine

- Paigaldage kaamera seadmesse madala õhuniiskusega kohas, nagu näiteks kuivas siseruumis. Seadme avamine või sulgemine palavas ja niiskes keskkonnas võib põhjustada udu teket seadme sisemuses.
- Seadmega on kaasas kahte (2) tüüpi objektiivivõru adapteritid. Kasutage teie kaameraga sobivat objektiivivõru adapterit. Vale objektiivivõru adapteri kasutamise tagajärjel võib kaamera viga saada või vesi seadmesse lekkida.
- Üksikasju vaadake kaameraga kaasasolevast kasutusjuhendist.

Kaamera ettevalmistamine (F)

1 **Eemaldage pael kaamera küljest.**
2 **Sisestage aku ja mälukaart.**
Veenduge, et sisestaksite laetud aku.
Veenduge, et mälukaardil oleks piisavalt ruumi piltide salvestamiseks.
3 **Kinnitage teie kaameraga sobiv objektiivivõru adapter.**
DSC-RX100/RX100M2: objektiivivõru adapter A (DSC-RX100/M2 jaoks, hall)
Muud mudelid: objektiivivõru adapter B (DSC-RX100M3/M4/M5 jaoks, must)
4 **Vajutage kaamera sisselülitamiseks nuppu ON/OFF (toitenuppu).**
5 **Valige võtterežiim.**
6 **Kasutage nuppu MENU, et seada režiimi [AF Illuminator] olekuks [Off].**
Režiimi AF Illuminator ei saa selle seadmega kasutada.
7 **Kontrollige, et objektiivil ega LCD-ekraanil ei oleks mustust.**
8 **Laske välklambil avaneda.**
Olenevalt režiimist Flash Mode süttib kaamera väik alati.
9 **Kaamera väljalülitamiseks vajutage nuppu ON/OFF (toitenuppu).**
Kaamera seadmesse paigaldamine sisselülitatuna võib kahjustada kaamera objektiivi.

Kaamera seadmesse paigaldamine (G)

Kui üks järgmistest pidemetest (ei kuulu komplekti) on kaamera külge kinnitatud, eemaldage enne paigaldamist seadme küljest eesmine kinnitus. (**A**-b)
- AG-R1
- AG-R2

1 **Paigaldage kaamera seadmesse.**
2 **Sulgege tagumine korpus ja kinnitage pannal.**
Märkus
Tagumise korpuse sulgemisel vaadake, et sinna ei jääks midagi vahele, nagu näiteks randmerihm, turvarihm või mõni juuksekarv. Kui ükski neist peaks natukenegi seadme eesmise ja tagumise korpuse vahele jääma, võib seadmesse vett lekkida.
3 **Proovige seadme erinevaid nuppe mitmel korral, et veenduda, kas kõik kaamera funktsioonid töötavad.**

Hajuti või välise välklambi adapteri paigaldamine (H)

Hajutit ja välise välklambi adapterit ei saa paigaldada üheaegselt.

- **Hajuti paigaldamine (H-a)**
- **Välise välklambi adapteri paigaldamine (H-b)**
- **Hajuti või välise välklambi adapteri eemaldamine (H-c)**

Seadme kasutamine

Enne selles seadmes oleva kaameraga vee all pildistamist minge umbes ühe meetri sügavusse vette ja veenduge, et kaamera töötaks korrapäraselt ning et seadmesse ei lekiks vett; seejärel võite kaamerat kasutada sügavamas vees. Lisateavet kaamera funktsioonide kohta leiate kaameraga kaasasolevast kasutusjuhendist.

Salvestamine (I)

1 **Vajutage sisselülitamiseks nuppu ON/OFF (toitenuppu) (①).**
2 **Vajutage katiku hooba (②), et pilte salvestada.**
- Kasutage suumi hooba (③), et sisse/välja suumida.
- Kasutage objektiivivõru pööramisnuppu (④), et sisse/välja suumida või fookustada.

Funktsioonide kasutamine/seadistamine

Seadme kasutamisel ei saa te kasutada kaamera juhtratast, küll aga saate muuta sätteid kaamera menüüst.

Olenevalt kaamerast ei ole mõni funktsioon selle seadmega saadaval.

Režiimi valimine

Valige võtterežiim, kasutades seadmel olevat režiiminuppu.
Video salvestamise ajal ei ole võimalik heli korrektselt salvestada.

Märkused salvestamise kohta

- Kui te ei salvesta teatud aja jooksul ühtegi pilti, lülitub kaamera automaatselt välja, et vältida aku tühjenemist. Kaamera uuesti kasutamiseks lülitage toide uuesti sisse.
- Kasutades seadme sees olevat välklampi, väheneb välklambi efektiivne kaugus ja tehtud pildid kipuvad olema tumedamad, mistõttu osades tingimustes võib kaamera töökaugus märkimisväärselt väheneda (kottpimedas jne). Sellistes tingimustes on soovitatav kasutada lisaks välklambile ka välist veealust lampi.
- Kui kasutate välklampi vee all, võib välklambi valgus peegeldada vees olevaid osakesi ja jätta tehtud pildile valgusringid.
- Jäädvustamise tingimustest olenevalt võib esineda peegeldust. Sellisel juhul muutke tingimusi.

Taasesitus

Seadmel olevate juhtnuppude abil saate kaamera LCD-ekraani pealt vaadata salvestatud pilte ja videoid. Senikaua kuni kaamera on seadme sees, ei kuule te videote heli.

Kaamera eemaldamine

Enne seadme avamist loputage seda kraanivee või mageveega, seejärel kuivatage pehme lapiga. Avamisel olge ettevaatlikud, et teie kehalt, juustest või kummiülikonna varrukatelt ei tilguks kaamera peale vett.

1 **Kaamera väljalülitamiseks vajutage nuppu ON/OFF (toitenuppu).**
Kui kaamera on seadmest eemaldamise ajal sisselülitatud, võib kaamera objektiiv kahjustada saada.
2 **Avage seade.**
3 **Eemaldage kaamera seadmest.**
Kui kaamerat on pikka aega kasutatud, siis see soojeneb. Hoidke kaamerat mõnda aega seadmes, et lasta sel maha jahtuda, ning alles siis eemaldage kaamera seadmest.
Kaamera eemaldamisel ärge laske sellel maha kukkuda.

Tõrkeotsing

Enne seadme parandusse saatmist kontrollige, kas järgnev aitab teie probleemi lahendada.
Kui see ei aita, võtke ühendust Sony klienditoe teabekeskusega.

Seadmes on veetilgad.

- Tihendil on kriimustused või mõrad.
→ Asendage tihendi uuega.
- Tihendi pole õigesti paigaldatud.
→ Kontrollige tihendi kinnitusmeetodit.

Salvestusfunktsioon ei tööta.

- Kaamera soojeneb.
→ Jätke kaamera mõneks ajaks külmemasse kohta jahtuma.
- Kinnitatud on vale kinnitus.
→ Paigaldage kaamerale korrektselt õige kinnitus.

Režiimi ei saa vahetada.

- Kinnituses on mustust või tolmu.
→ Eemaldage kinnituses olev mustus või tolm niiske lapiga.

Seadmel olevaid juhtnuppe on raske vajutada, need on kergelt kinni kiilunud või naasevad algasendisse aeglaselt.

- Iga nupu sees on tihendi.
→ Kui kasutate seadet pärast pikemat pausi, võib tihendi põhjustada eelmainitud ebameeldivusi – need ei viita ilmtingimata rikkele.

Disaini ja spetsifikatsioone võidakse ette teatamata muuta.