SONY

4-563-721-**11**(1)

3 way Speaker

3-полосный динамик
3-смуговий динамік
3 бағытты динамик

Instructions	US	Инструкции	RU
Mode d'emploi	FR	Інструкції	UA
Instrucciones	ES	使用手冊	CT
Montageanleitung	DE	使用说明	CS
Instruktioner	SE	التعليمات	AR
Gebruiksaanwijzing	NL	دستورالعمل ها	PR
Instruções	PT	Instruksi	ID
Istruzioni per l'uso	IT	วิธีการใช้งาน	TH
Instrukcja obsługi	PL	Arahan	MY
Instrucțiuni	RO	사용 설명서	KR

©2014 Sony Corporation Printed in Vietnam

XS-XB690/XS-XB160

Dimensions
Dimensions
Dimensiones
Abmessungen
Dimensioner
Afmetingen
Dimensões
Dimensioni
Wymiary
Dimensiuni
Размеры
Розміри
尺寸
尺寸
الأبعاد
ابعاد
Dimensi
ขนาด
Ukuran
외형치수

Unit: mm (in)
Unité: mm (po)
Unidad: mm
Einheit: mm
Enhet: mm
Eenheid: mm
Unidade: mm
Unità: mm
Jednostka: mm
Unitate: mm
Единицы: мм
Одиниці: мм
單位：mm
单位：mm
الوحدة: مم
واحد: میلی متر
Satuan: mm
ขนาด: มม.
Unit: mm
단위: mm

XS-XB690

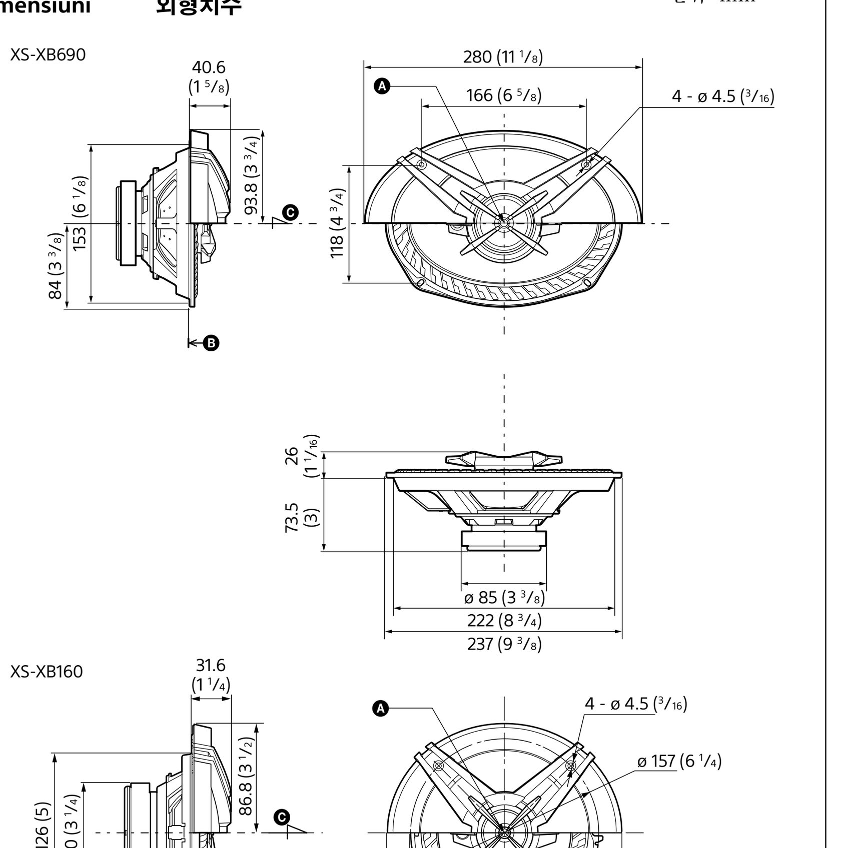

XS-XB160

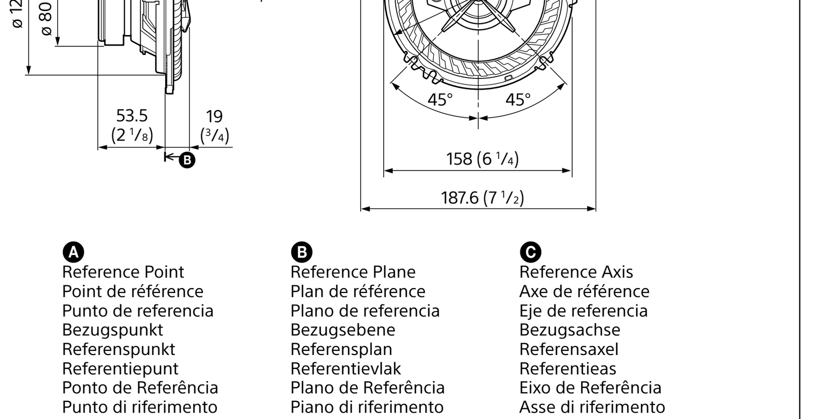

A
Reference Point
Point de référence
Punto de referencia
Bezugspunkt
Referenspunkt
Referentiepunt
Ponto de Referência
Punto di riferimento
Punkt odniesienia
Punct de referință
Опорная точка
Опорна точка
參考點
参考点
نقطة المراجعة
نقطه مرجع
Titik Referensi
จุดอ้างอิง
Titik Rujukan
기준점

B
Reference Plane
Plan de référence
Plano de referencia
Bezugsebene
Referensplan
Referentievlak
Plano de Referência
Piano di riferimento
Płaszczyzna odniesienia
Plan de referință
Опорная плоскость
Опорна площина
參考面
参考面
سطح المراجعة
سطح مرجع
Bidang Referensi
ระนาบอ้างอิง
Satah Rujukan
기준면

C
Reference Axis
Axe de référence
Eje de referencia
Bezugsachse
Referensaxel
Referentieas
Eixo de Referência
Asse di riferimento
Oś odniesienia
Axă de referință
Опорная ось
Опорна вісь
參考軸
参考轴
محور المراجعة
محور مرجع
Poros Referensi
แกนอ้างอิง
Paksi Rujukan
기준축

Precautions

- Do not continuously use the speaker system beyond the peak power handling capacity.
- Keep recorded tapes, watches, and personal credit cards using magnetic coding away from the speaker system to protect them from damage caused by the magnets in the speakers.
- Please note the following when installing the units; otherwise malfunction and/or deterioration in sound quality may result.
  - Do not touch the diaphragms and/or speaker cones by hand or with tools.
  - Do not put your fingers through the holes of the frame.
  - Do not drop foreign objects in the units.

If you cannot find an appropriate mounting location, consult your car dealer or your nearest Sony dealer before mounting.

Précautions

- Evitez de soumettre le système de haut-parleurs à une utilisation continue au-delà de la puissance de crête admissible.
- Gardez les bandes enregistrées, les montres et les cartes de crédit utilisant un code magnétique à l'écart du système de haut-parleurs pour éviter tout dommage causé par les aimants des haut-parleurs.
- Tenez compte des recommandations suivantes lors de l'installation des appareils ; sinon vous risquez une défaillance et/ou une détérioration de la qualité du son.
  - Ne touchez pas les diaphragmes et/ou les cônes des haut-parleurs avec la main ou des outils.
  - Ne glissez pas les doigts à travers les trous du cadre.
  - Ne laissez pas tomber de corps étrangers dans les appareils.

Si vous ne pouvez pas trouver d'emplacement adéquat pour installer l'appareil, consultez votre revendeur Sony le plus proche.

Precauciones

- Evite utilizar de forma continuada el sistema de altavoces con una potencia que sobrepase su capacidad de potencia máxima.
- Mantenga alejados del sistema de altavoces las cintas grabadas, relojes o tarjetas de crédito con codificación magnética para evitar daños que posiblemente causaría el imán de los altavoces.
- Es importante que tenga en cuenta las siguientes indicaciones al instalar las unidades. De lo contrario, es posible que no funcionen correctamente y/o que la calidad del sonido sea deficiente.
  - No toque los diafragmas ni los conos de los altavoces con las manos ni con las herramientas.
  - No introduzca los dedos en los orificios de la estructura.
  - No tire objetos extraños en las unidades.

Si no puede encontrar un emplazamiento apropiado para instalarlos, consulte al distribuidor de su automóvil o al proveedor de Sony más próximo.

Sicherheitsmaßnahmen

- Verwenden Sie das Lautsprechersystem nicht kontinuierlich über der maximalen Belastbarkeit.
- Halten Sie bespielte Tonbänder, Uhren und Kreditkarten mit Magnetcodierung von den Lautsprechern fern, um eine Beschädigung durch die Lautsprechermagnete zu vermeiden.
- Beachten Sie bei der Installation der Geräte bitte Folgendes, da es andernfalls zu Fehlfunktionen und/oder Einbußen bei der Klangqualität kommen kann.
  - Berühren Sie die Membranen und/oder Lautsprecherkonen nicht mit den Händen oder Werkzeugen.
  - Stecken Sie die Finger nicht durch die Aussparungen im Rahmen.
  - Lassen Sie keine Fremdkörper in die Geräte gelangen.

Wenn Sie keine geeignete Einbaustelle finden, wenden Sie sich vor der Montage an Ihren Kfz-Händler oder an den nächsten Sony-Händler.

Säkerhetsföreskrifter

- Driv inte högtalarsystemet kontinuerligt med högre toppeffekt än det klarar av.
- Kom ihåg att inspelade kassettband, klockor och kreditkort med magnetremsa kan skadas av magneterna i högtalarna och du bör därför inte lägga dem i närheten av högtalarna.
- Observera följande när enheterna installeras; annars kan ett fel eller sämre ljudkvalitet uppkomma.
  - Rör inte vid membranen och/eller högtalarkonerna med handen eller verktyg.
  - Stick inte in dina fingrar genom hålen i ramen.
  - Tappa inte främmande objekt i enheterna.

Om du inte hittar något bra ställe att montera högtalaren på, bör du kontakta bilåterförsäljaren eller närmaste Sony-återförsäljare innan du monterar den.

Voorzorgsmaatregelen

- Belast het luidsprekersysteem niet constant met een vermogen dat het maximale ingangsvermogen overschrijdt.
- Houd banden met opnamen, horloges en creditcards met magnetische codering uit de buurt van het luidsprekersysteem om mogelijke beschadiging door de luidsprekermagneten te voorkomen.
- Houd rekening met het volgende bij het installeren van de toestellen; doet u dit niet, dan kunnen er storingen optreden en/of kan de geluidskwaliteit verslechteren.
  - Raak de membranen en/of luidsprekerconussen niet aan met de hand of met gereedschap.
  - Steek je vingers niet door de openingen in het frame.
  - Laat geen vreemde voorwerpen vallen in de toestellen.

Als u geen geschikte montageplaats vindt, raadpleeg dan uw autodealer of de dichtstbijzijnde Sony-dealer voordat u de luidsprekers gaat installeren.

Precauções

- Não utilize o sistema de colunas continuamente além da capacidade de potência de pico.
- Mantenha cassetes gravadas, relógios e cartões de crédito pessoais que utilizem codificação magnética longe do sistema de colunas para evitar que fiquem danificados pelos ímanes das colunas.
- Tenha em atenção o seguinte quando instalar as unidades. Caso contrário, poderá ocorrer uma avaria e/ou deterioração da qualidade do som.
  - Não toque nos diafragmas e/ou nos cones das colunas com as mãos ou com ferramentas.
  - Não coloque os seus dedos nos orifícios da estrutura.
  - Não deixe cair objectos estranhos dentro das unidades.

Se não conseguir encontrar um local de instalação apropriado, consulte o concessionário da marca do seu automóvel ou o agente Sony mais próximo.

Precauzioni

- Non utilizzare il sistema diffusori con alimentazione di potenza nominale superiore a quella massima supportata e in modo prolungato.
- I nastri registrati, gli orologi e le carte di credito con codice magnetico devono essere tenuti lontano dal sistema diffusori, per evitare che i magneti dei diffusori possano danneggiarli.
- Tenere presente quanto segue durante l'installazione delle unità; in caso contrario potrebbero verificarsi problemi di funzionamento e/o deterioramento della qualità dell'audio.
  - Non toccare i diaframmi e/o i coni dei diffusori con le mani o con altri strumenti.
  - Non inserire le dita nelle cavità della cornice.
  - Non introdurre oggetti estranei nelle unità.

Se non si riesce ad individuare una posizione adatta per il montaggio, consultare il concessionario auto o il proprio rivenditore Sony.

Środki ostrożności

- Nie należy używać zestawu głośnikowego w sposób ciągły przy mocy wyjściowej przekraczającej jego wydajność.
- Aby uniknąć uszkodzenia przedmiotów, takich jak nagrane kasety, zegarki oraz karty kredytowe zakodowane magnetycznie, należy je przechowywać z dala od głośników zawierających wbudowane magnesy.
- Należy pamiętać o następujących kwestiach podczas instalowania produktu; w przeciwnym wypadku może dojść do awarii i/lub pogorszenia jakości dźwięku.
  - Nie dotykać membran i/lub stożków głośników rękami lub narzędziami.
  - Nie wkładać palców w otwory ramki.
  - Nie wrzucać ciał obcych do wnętrza produktów.

W przypadku trudności ze znalezieniem odpowiedniego miejsca na instalację głośników należy skonsultować się z punktem sprzedaży pojazdu lub najbliższym sprzedawcą produktów firmy Sony.

Măsuri de siguranță

- Nu utilizați în mod continuu sistemul de difuzoare peste capacitatea sa de tratare a puterii la vârf.
- Păstrați benzile înregistrate, ceasurile și cardurile de credit personale cu partea magnetică departe de sistemul de difuzoare pentru a le proteja de deteriorările cauzate de magneții din difuzoare.
- La instalarea unităților vă rugăm să țineți cont de următoarele; altfel, pot apărea defecțiuni și/sau deteriorări ale calității sunetului.
  - Nu atingeți diafragmele și/sau conurile difuzoarelor cu mâna sau cu alte unelte.
  - Nu introduceți degetele prin găurile cadrului.
  - Nu scăpați obiecte străine în unități.

Dacă nu reușiți să găsiți un amplasament corespunzător pentru montaj, consultați vânzătorul vehiculului sau cel mai apropiat distribuitor Sony înainte de montaj.

Меры предосторожности

- Не допускайте продолжительной подачи на акустическую систему нагрузки, превышающей ее пиковую мощность.
- Не держите вблизи от акустических систем магнитные ленты с записью, часы или кредитные карточки с магнитным кодом во избежание их повреждения под воздействием магнитов, имеющихся в динамиках.
- Соблюдайте следующие меры предосторожности при установке устройств, иначе это может привести к неправильной работе и/или ухудшению качества звука.
  - Не касайтесь мембран и/или диффузоров руками или какими-либо предметами.
  - Не просовывайте пальцы через отверстия в рамке.
  - Не бросайте посторонние предметы в устройства.

Если не удается найти подходящее место для установки громкоговорителей, обратитесь за советом к автодилеру или к ближайшему дилеру фирмы Sony.

Заходи безпеки

- Не допускайте тривалого подання на акустичну систему навантаження, яке перевищує її пікову потужність.
- Зберігайте записані касети, годинники та особисті кредитні картки з магнітним кодуванням подалі від акустичної системи, щоб захистити їх від розмагнічування.
- Дотримуйтеся наведених нижче застережень під час встановлення пристроїв, інакше це може призвести до неправильної роботи та/або погіршення якості звуку.
  - Не торкайтеся мембран і/або дифузорів руками чи жодними предметами.
  - Не просовуйте пальці через отвори в рамці.
  - Не кидайте сторонні предмети у пристрої.

Якщо знайти належне місце для встановлення не вдається, зверніться спершу до дилера, в якого придбано автомобіль, або до найближчого дилера компанії Sony.

使用前注意事項

- 請勿超過峰值功率處理能力連續使用揚聲器系統。
- 將錄製的磁帶、手錶和使用磁碼的個人信用卡遠離揚聲器系統放置，以免被揚聲器中的磁體損壞。
- 安裝本裝置時請注意下列事項，否則可能會造成故障和/或音質下降。
  - 請勿用手或工具觸碰膜片和/或揚聲器錐體。
  - 請勿將手指插入外框的孔中。
  - 請勿使異物掉入本裝置。

如果您找不到適當的安裝位置，即請洽詢您購入車輛的商店或附近的Sony經銷商，然後才進行安裝。

使用前注意事项

- 请勿超过峰值功率处理能力连续使用扬声器系统。
- 请将录制的磁带、手表和使用磁性码的个人信用卡远离扬声器系统放置，以防止被扬声器中的磁体损坏。
- 安装本机时请注意下列事项，否则可能会造成故障和/或音质下降。
  - 请勿用手或工具触碰膜片和/或扬声器锥体。
  - 请勿将手指插入外框的孔中。
  - 请勿使异物掉入本机。

如果您找不到适当的安装位置，请在安装前向您的汽车经销商或附近的Sony经销商咨询。

تنبيهات احتياطية

- لا تعمد إلى استعمال نظام السماعات بصورة متواصلة فيما وراء حدود سعة تناول القدرة الذرية.
- احتفظ بالأشرطة المسجلة والساعات وبطاقات الائتمان الشخصية التي تستعمل التشفير المغناطيسي بعيدًا عن نظام السماعات لحمايتها من التلف الذي قد يحصل بسبب المغناطيسية المتولدة في السماعات.
- يرجى ملاحظة التالى عند تركيب الوحدات؛ و إلا فقد يحصل عطل و/أو تدهور فى جودة الصوت.
  - لا تلمس الاغشية و/أو مخاريط السماعة باليد أو بإستخدام أدوات.
  - لا تضع أصابعك خلال فتحات الإطار.
  - لا تسقط أشياء غريبة فى الوحدات.

إدا لم تتمكن من العثور على موضع تركيب مناسب، فاستشر موزع السيارات القريب منك أو أقرب وكيل Sony قبل التركيب.

موارد احتياط

- بصورت مداوم از سیستم بلندگو بیش از ظرفیت قابل بکارگیری اوج نیرو استفاده نکنید.
- نوارهای ضبط شده، ساعت ها و کارت های اعتباری شخصی که از کدهای مغناطیسی استفاده می کنند را از سیستم بلندگو دور نگه دارید تا از آنها در برابر آسیب وارد شده از امواج مغناطیسی بلندگوها محافظت شود.
- در هنگام نصب دستگاه ها به موارد زیر دقت کنید، در غیر اینصورت ممکن است نقص در عملکرد دستگاه ایجاد شده یا کیفیت صدا از بین برود.
  - از لمس کردن دیافراگم ها و/یا مخروط های بلندگو با دست یا دیگر ابزار خودداری کنید.
  - از قرار دادن انگشتان خود درون سوراخ های کادر خودداری کنید.
  - از انداختن هر گونه جسمی به درون دستگاه خودداری کنید.

اگر نتوانستید محل مناسبی را برای نصب پیدا کنید، قبل از نصب با فروشنده ماشین یا نزدیکترین فروشنده Sony تماس بگیرید.

Perhatian

- Jangan terus menerus menggunakan sistem speaker lebih dari kapasitas kekuatan maksimum.
- Jauhkan kaset rekaman, jam tangan, kartu kredit yang mengandung magnet dari sistem speaker untuk menghindari kerusakan yang disebabkan oleh magnet di dalam speaker.
- Mohon diingat hal-hal berikut ini saat menginstal unit, jika tidak, dapat terjadi kerusakan dan/atau penurunan kualitas pada suara.
  - Jangan menyentuh diafragma dan/atau kerucut speaker dengan tangan atau dengan alat.
  - Jangan memasukkan jari Anda melalui lubang pada bingkai (frame).
  - Jangan menjatuhkan benda asing ke dalam unit.

Bila anda tidak dapat menemukan lokasi pemasangan yang tepat, hubungi dealer mobil anda atau dealer Sony anda yang terdekat sebelum memasang.

คำเตือน

- อย่าใช้ชุดลำโพงอย่างต่อเนื่องที่ระดับสูงเกินกว่ากำลังขับสูงสุด
- ควรวางม้วนเทป, นาฬิกา, บัตรเครดิตที่มีแถบแม่เหล็กข้อมูล ให้ห่างจากชุดลำโพงเพื่อป้องกันความเสียหายที่อาจเกิดจากแม่เหล็กของลำโพง
- โปรดปฏิบัติตามคำแนะนำต่อไปนี้เมื่อทำการติดตั้งตัวเครื่อง มิฉะนั้นอาจส่งผลให้เกิดการทำงานผิดปกติ และ/หรือคุณภาพเสียงแย่ลง
  - ห้ามสัมผัสไดอะแฟรม และ/หรือส่วนโคนของลำโพงด้วยมือ หรือเครื่องมืออื่นๆ
  - ห้ามแหย่นิ้วของท่านเข้าไปในรูของโครง
  - ห้ามใส่วัตถุแปลกปลอมเข้าไปในตัวเครื่อง

หากท่านไม่สามารถเลือกตำแหน่งติดตั้งที่เหมาะสม โปรดปรึกษาตัวแทนจำหน่ายรถยนต์ หรือตัวแทนของ Sony ที่ใกล้ที่สุดก่อนทำการติดตั้ง

Peringatan

- Jangan guna sistem pembesar suara melebihi keupayaan kuasa puncak secara berterusan.
- Jauhkan pita rakaman, jam tangan, dan kad kredit dengan pengekodan bermagnet daripada sistem pembesar suara untuk mencegah kerosakan yang diakibatkan oleh magnet-magnet di dalam pembesar suara.
- Sila ambil perhatian tentang perkara berikut semasa memasang unit; jika tidak, pincang tugas dan/atau kemerosotan kualiti bunyi boleh berlaku.
  - Jangan sentuh diafragma dan/atau kon speaker dengan tangan atau peralatan.
  - Jangan masukkan jari anda ke dalam lubang kerangka.
  - Jangan jatuhkan objek asing ke dalam unit.

Jika lokasi pemasangan yang sesuai tidak dapat dicari, dapatkan nasihat pengedar kereta anda ataupun pengedar Sony terdekat sebelum pemasangan.

사용상의 주의

- 최대 출력 처리량을 초과한 상태로 스피커 시스템을 계속 사용하지 마십시오.
- 자기 코딩을 사용한 녹음 테이프, 시계 및 신용 카드가 스피커 내부의 자석으로 인해 손상되는 것을 방지하려면 스피커 시스템에서 가급적 멀리 두십시오.
- 기기를 설치할 때 다음 사항에 주의하십시오. 그렇지 않으면 오작동이 발생하거나 음질이 떨어질 수 있습니다.
  - 손이나 도구로 진동판 및/또는 스피커 콘을 건드리지 마십시오.
  - 프레임 구멍으로 손가락을 넣지 마십시오.
  - 기기에 이물질을 떨어트리지 마십시오.

적당한 설치 위치를 찾지 못하신 경우 설치하기 전에 자동차 판매점이나 가까운 Sony 대리점에 문의하십 시오.

Specifications

XS-XB690

Speaker	Coaxial 3 way: Woofer 16 × 24 cm (6 × 9 in) cone type Tweeter 6.6 cm (2 5/8 in) cone type Super Tweeter 1.1 cm (7/16 in) dome type
Short-term maximum power*1	500 W*2
Rated power	75 W*2
CEA 2031 RMS Power	75 W
Rated impedance	4 Ω
Output sound pressure level	91±2 dB (1 W, 1 m)*2
Effective frequency range	40 – 22,000 Hz*2
Mass	Approx. 1,150 g (2 lb 9 oz) per speaker
Supplied accessories	Parts for installation

XS-XB160

Speaker	Coaxial 3 way: Woofer 16 cm (6 1/2 in) cone type Tweeter 3.5 cm (1 7/16 in) balanced dome type Super Tweeter 0.6 cm (1/4 in) dome type
Short-term Maximum Power*1	350 W*2
Rated power	55 W*2
CEA 2031 RMS Power	60 W
Rated impedance	4 Ω
Output sound pressure level	90±2 dB (1 W, 1 m)*2
Effective frequency range	50 – 24,000 Hz*2
Mass	Approx. 900 g (1 lb 16 oz) per speaker
Supplied accessories	Parts for installation

Design and specifications are subject to change without notice.

*1 "Short-term maximum power" may also be referred to as "Peak Power".
*2 Testing Condition: IEC 60268-5 (2003-05)

Spécifications

XS-XB690

Haut-parleur	Coaxial à 3 voies : Haut-parleur de graves de 16 × 24 cm (6 × 9 po) de type conique Haut-parleur d'aigus de 6,6 cm (2 5/8 po) de type conique Super tweeter de 1,1 cm (7/16 po), type en dôme
Puissance maximale à court terme*1	500 W*2
Puissance nominale	75 W*2
Puissance efficace (RMS) CEA 2031	75 W
Impédance nominale	4 Ω
Niveau de pression acoustique de sortie	91±2 dB (1 W, 1 m)*2
Plage de fréquences efficace	40 – 22 000 Hz*2
Poids	Environ 1 150 g (2 lb 9 oz) par haut-parleur
Accessoires fournis	Eléments d'installation

XS-XB160

Haut-parleur	Coaxial à 3 voies : Haut-parleur de graves de 16 cm (6 1/2 po), de type conique Haut-parleur d'aigus de 3,5 cm (1 7/16 po) de type en dôme équilibré Super tweeter de 0,6 cm (1/4 po), type en dôme
Puissance maximale à court terme*1	350 W*2
Puissance nominale	55 W*2
Puissance efficace (RMS) CEA 2031	60 W
Impédance nominale	4 Ω
Niveau de pression acoustique de sortie	90±2 dB (1 W, 1 m)*2
Plage de fréquences efficace	50 – 24 000 Hz*2
Poids	Environ 900 g (1 lb 16 oz) par haut-parleur
Accessoires fournis	Éléments d'installation

La conception et les spécifications sont sujettes à modification sans préavis.

*1 La « Puissance maximale à court terme » peut aussi être désignée sous le nom de « Puissance de crête ».
*2 Conditions d'essai : CEI 60268-5 (2003-05)

Especificaciones

XS-XB690

Altavoz	Coaxial de 3 vías: Graves 16 × 24 cm, tipo cónico Agudos 6,6 cm, tipo cónico Súper agudos 1,1 cm, balanceado tipo cúpula
Potencia de pico máximo*1	500 W*2
Potencia nominal	75 W*2
CEA 2031 RMS Potencia	75 W
Impedancia nominal	4 Ω
Nivel de presión acústica de salida	91±2 dB (1 W, 1 m)*2
Rango de frecuencia efectivo	40 – 22.000 Hz*2
Peso	Aprox. 1.150 g por altavoz
Accesorios suministrados	Componentes para instalación

XS-XB160

Altavoz	Coaxial de 3 vías: Graves 16 cm, tipo cónico Agudos 3,5 cm, tipo BD Súper agudos 0,6 cm, balanceado tipo cúpula
Potencia de pico máximo*1	350 W*2
Potencia nominal	55 W*2
CEA 2031 RMS Potencia	60 W
Impedancia nominal	4 Ω
Nivel de presión acústica de salida	90±2 dB (1 W, 1 m)*2
Rango de frecuencia efectivo	50 – 24.000 Hz*2
Peso	Aprox. 900 g por altavoz
Accesorios suministrados	Componentes para instalación

Diseño y especificaciones sujetos a cambio sin previo aviso.

*1 "Potencia de pico máximo" también puede denominarse "Potencia de pico".
*2 Condición de verificación: IEC 60268-5 (2003-05)

Technische Daten

XS-XB690

Lautsprecher	3 Wege, koaxial: Tieftöner 16 × 24 cm, Konus-Typ Hochtöner 6,6 cm, Konus-Typ Super-Hochtöner 1,1 cm, Kalotte
Kurzzeitige max. Leistung*1	500 W*2
Nennleistung	75 W*2
CEA 2031 RMS-Leistungsabgabe	75 W
Nennimpedanz	4 Ω
Ausgangsschalldruckpegel	91±2 dB (1 W, 1 m)*2
Effektiver Frequenzbereich	40 – 22.000 Hz*2
Gewicht	ca. 1.150 g pro Lautsprecher
Mitgeliefertes Zubehör	Montageteile

XS-XB160

Lautsprecher	3 Wege, koaxial: Tieftöner 16 cm, Konus-Typ Hochtöner 3,5 cm, Typ Kalotte, symmetrisch Super-Hochtöner 0,6 cm, Kalotte
Kurzzeitige max. Leistung*1	350 W*2
Nennleistung	55 W*2
CEA 2031 RMS-Leistungsabgabe	60 W
Nennimpedanz	4 Ω
Ausgangsschalldruckpegel	90±2 dB (1 W, 1 m)*2
Effektiver Frequenzbereich	50 – 24.000 Hz*2
Gewicht	ca. 900 g pro Lautsprecher
Mitgeliefertes Zubehör	Montageteile

Änderungen, die dem technischen Fortschritt dienen, bleiben vorbehalten.

*1 „Kurzzeitige max. Leistung" wird manchmal auch als „Spitzenleistung" bezeichnet.
*2 Testbedingung: IEC 60268-5 (2003-05)

Specifikationer

XS-XB690

Högtalare	Koaxial 3-vägs: Bashögtalare 16 × 24 cm, konisk typ Diskanthögtalare 6,6 cm, konisk typ Superdiskant 1,1 cm, kupol
Toppeffekt, kort sikt*1	500 W*2
Märkeffekt	75 W*2
CEA 2031 RMS-effekt	75 W
Märkimpedans	4 Ω
Utmatad ljudtrycksnivå	91±2 dB (1 W, 1 m)*2
Effektivt frekvensomfång	40 – 22 000 Hz*2
Vikt	Ungefär 1 150 g per högtalare
Medföljande tillbehör	Delar för installation

XS-XB160

Högtalare	Koaxial 3-vägs: Bashögtalare 16 cm, konisk typ Diskanthögtalare 3,5 cm, B.D-typ Superdiskant 0,6 cm, kupol
Toppeffekt, kort sikt*1	350 W*2
Märkeffekt	55 W*2
CEA 2031 RMS-effekt	60 W
Märkimpedans	4 Ω
Utmatad ljudtrycksnivå	90±2 dB (1 W, 1 m)*2
Effektivt frekvensomfång	50 – 24 000 Hz*2
Vikt	Ungefär 900 g per högtalare
Medföljande tillbehör	Delar för installation

Rätten till ändring av design och specifikationer förbehålles.

*1 "Toppeffekt, kort sikt" kan även kallas för "Maxeffekt".
*2 Testvillkor: IEC 60268-5 (2003-05)

Technische gegevens

XS-XB690

Luidspreker	Coaxiaal 3 weg: Lage tonen 16 × 24 cm, conustype Hoge tonen 6,6 cm, conustype Superhoge tonen 1,1 cm, koepeltype
Maximaal ingangsvermogen*1	500 W*2
Nominaal ingangsvermogen	75 W*2
CEA 2031 RMS-vermogen	75 W
Impedantie	4 Ω
Gevoeligheid	91±2 dB (1 W, 1 m)*2
Frequentiebereik	40 – 22.000 Hz*2
Gewicht	Ongeveer 1.150 g per luidspreker
Bijgeleverde accessoires	Onderdelen voor installatie

XS-XB160

Luidspreker	Coaxiaal 3 weg: Lage tonen 16 cm, conustype Hoge tonen 3,5 cm, B.D-type Superhoge tonen 0,6 cm, koepeltype
Maximaal ingangsvermogen*1	350 W*2
Nominaal ingangsvermogen	55 W*2
CEA 2031 RMS-vermogen	60 W
Impedantie	4 Ω
Gevoeligheid	90±2 dB (1 W, 1 m)*2
Frequentiebereik	50 – 24.000 Hz*2
Gewicht	Ongeveer 900 g per luidspreker
Bijgeleverde accessoires	Onderdelen voor installatie

Ontwerp en specificaties kunnen zonder voorafgaande mededeling gewijzigd worden.

*1 "Maximaal ingangsvermogen" kan ook "piekvermogen" genoemd worden.
*2 Testvoorwaarde: IEC 60268-5 (2003-05)

Especificações

XS-XB690

Coluna	Coaxial de 3 vias: Graves 16 × 24 cm, cónico Agudos 6,6 cm, cónico Super agudos 1,1 cm, tipo cúpula
Potência máxima de curto prazo*1	500 W*2
Potência nominal	75 W*2
Alimentação RMS CEA 2031	75 W
Impedância nominal	4 Ω
Nível de pressão acústica de saída	91±2 dB (1 W, 1 m)*2
Amplitude de frequência efetiva	40 – 22.000 Hz*2
Peso	Aprox. 1.150 g por coluna
Acessórios fornecidos	Peças para instalação

XS-XB160

Coluna	Coaxial de 3 vias: Graves 16 cm, cónico Agudos 3,5 cm, Tipo B.D Super agudos 0,6 cm, tipo cúpula
Potência máxima de curto prazo*1	350 W*2
Potência nominal	55 W*2
Alimentação RMS CEA 2031	60 W
Impedância nominal	4 Ω
Nível de pressão acústica de saída	90±2 dB (1 W, 1 m)*2
Amplitude de frequência efetiva	50 – 24.000 Hz*2
Peso	Aprox. 900 g por coluna
Acessórios fornecidos	Peças para instalação

Design e especificações sujeitos a alterações sem aviso prévio.

*1 "Potência máxima de curto prazo" pode também ser referida como "Potência de pico".
*2 Condição de Teste: IEC 60268-5 (2003-05)

Caratteristiche tecniche

XS-XB690

Diffusore	Coassiale a 3 vie: Woofer da 16 × 24 cm, tipo a cono Tweeter da 6,6 cm, tipo a cono Super tweeter da 1,1 cm, tipo a cupola
Potenza massima a breve termine*1	500 W*2
Potenza nominale	75 W*2
Potenza RMS CEA 2031	75 W
Impedenza nominale	4 Ω
Livello pressione sonora in uscita	91±2 dB (1 W, 1 m)*2
Gamma di frequenza effettiva	40 – 22.000 Hz*2
Peso	Circa 1.150 g per diffusore
Accessori in dotazione	Elementi per installazione

XS-XB160

Diffusore	Coassiale a 3 vie: Woofer da 16 cm, tipo a cono Tweeter da 3,5 cm, tipo B.D Super tweeter da 0,6 cm, tipo a cupola
Potenza massima a breve termine*1	350 W*2
Potenza nominale	55 W*2
Potenza RMS CEA 2031	60 W
Impedenza nominale	4 Ω
Livello pressione sonora in uscita	90±2 dB (1 W, 1 m)*2
Gamma di frequenza effettiva	50 – 24.000 Hz*2
Peso	Circa 900 g per diffusore
Accessori in dotazione	Elementi per installazione

Il design e le caratteristiche tecniche sono soggetti a modifiche senza preavviso.

*1 "Potenza massima a breve termine" potrebbe anche essere riferito a "Alimentazione massima".
*2 Condizione di prova: IEC 60268-5 (2003-05)

Dane techniczne

XS-XB690

Głośnik	Współosiowy 3 drożny: Niskotonowy 16 × 24 cm, typ stożkowy Wysokotonowy 6,6 cm, typ stożkowy Superwysokotonowy 1,1 cm, typ kopułowy
Maksymalna moc chwilowa*1	500 W*2
Moc znamionowa	75 W*2
Moc RMS według CEA 2031	75 W
Impedancja znamionowa	4 Ω
Wyjściowe ciśnienie akustyczne	91±2 dB (1 W, 1 m)*2
Skuteczne pasmo przenoszenia	40 – 22 000 Hz*2
Waga	Około 1 150 g/głośnik
Dostarczony osprzęt	Elementy instalacyjne

XS-XB160

Głośnik	Współosiowy 3 drożny: Niskotonowy 16 cm, typ stożkowy Wysokotonowy 3,5 cm, typ B.D Superwysokotonowy 0,6 cm, typ kopułowy
Maksymalna moc chwilowa*1	350 W*2
Moc znamionowa	55 W*2
Moc RMS według CEA 2031	60 W
Impedancja znamionowa	4 Ω
Wyjściowe ciśnienie akustyczne	90±2 dB (1 W, 1 m)*2
Skuteczne pasmo przenoszenia	50 – 24 000 Hz*2
Waga	Około 900 g/głośnik
Dostarczony osprzęt	Elementy instalacyjne

Konstrukcja i dane techniczne mogą ulec zmianie bez uprzedzenia.

*1 „Maksymalna moc chwilowa" jest także nazywana „mocą szczytową".
*2 Warunki testowe: IEC 60268-5 (2003-05)

Specificații

XS-XB690

Difuzor	Coaxial, 3 căi: Difuzor frecvențe joase 16 × 24 cm, tip con Difuzor frecvențe înalte de 6,6 cm, tip con Difuzor de frecvențe super înalte de 1,1 cm, tip dom
Putere maximă pe termen scurt*1	500 W*2
Putere nominală	75 W*2
Putere RMS CEA 2031	75 W
Impedanță nominală	4 Ω
Nivel presiune acustică la ieșire	91±2 dB (1 W, 1 m)*2
Interval de frecvență efectiv	40 – 22.000 Hz*2
Masă	Aprox. 1.150 g per difuzor
Accesorii incluse	Componente pentru instalare

XS-XB160

Difuzor	Coaxial, 3 căi: Difuzor frecvențe joase 16 cm, tip con Difuzor frecvențe înalte de 3,5 cm, tip dom echilibrat Difuzor de frecvențe super înalte de 0,6 cm, tip dom
Putere maximă pe termen scurt*1	350 W*2
Putere nominală	55 W*2
Putere RMS CEA 2031	60 W
Impedanță nominală	4 Ω
Nivel presiune acustică la ieșire	90±2 dB (1 W, 1 m)*2
Interval de frecvență efectiv	50 – 24.000 Hz*2
Masă	Aprox. 900 g per difuzor
Accesorii incluse	Componente pentru instalare

Designul și specificațiile pot fi modificate fără aviz prealabil.

*1 „Puterea maximă pe termen scurt" poate fi referită și ca „Putere la vârf".
*2 Condiție de testare: IEC 60268-5 (2003-05)

Технические характеристики

XS-XB690

Динамик	Коаксиальная 3-канальная система: Низкочастотный 16 × 24 см, конического типа Высокочастотный 6,6 см, конического типа Сверхвысокочастотный 1,1 см, купольного типа
Кратковременная максимальная мощность*1	500 Вт*2
Номинальная мощность	75 Вт*2
Мощность RMS согласно CEA 2031	75 Вт
Номинальное сопротивление	4 Ом
Уровень выходного звукового давления	91±2 дБ (1 Вт, 1 м)*2
Рабочий диапазон частот	40 – 22000 Гц*2
Масса	Около 1150 г каждый динамик
Входящие в комплект принадлежности	Детали для установки

XS-XB160

Громкоговоритель	Коаксиальная 3-канальная система: Низкочастотный 16 см, конического типа Высокочастотный 3,5 см, сбалансированный, купольного типа Сверхвысокочастотный 0,6 см, купольного типа
Кратковременная максимальная мощность*1	350 Вт*2
Номинальная мощность	55 Вт*2
Мощность RMS согласно CEA 2031	60 Вт
Номинальное сопротивление	4 Ом
Уровень выходного звукового давления	90±2 дБ (1 Вт, 1 м)*2
Рабочий диапазон частот	50 – 24000 Гц*2
Масса	Около 900 г каждый громкоговоритель
Входящие в комплект принадлежности	Детали для установки

Конструкция и технические характеристики могут быть изменены без уведомления.

*1 "Кратковременная максимальная мощность" также может называться термином "Пиковая мощность".
*2 Условие испытания: IEC 60268-5 (2003-05)

Технічні характеристики

XS-XB690

Динамік	Коаксіальна 3-смугова система: Низькочастотний динамік 16 × 24 см, конічного типу Високочастотний динамік 6,6 см, конічного типу Надвисокочастотний динамік 1,1 см, купольний тип
Максимальна короткочасна потужність*1	500 Вт*2
Номінальна потужність	75 Вт*2
Потужність RMS згідно CEA 2031	75 Вт
Номінальний імпеданс	4 Ом
Рівень тиску вихідного звуку	91±2 дБ (1 Вт, 1 м)*2
Робочий діапазон частот	40 – 22000 Гц*2
Вага	приблизно 1150 г кожний динамік
Додаткове обладнання	Обладнання для монтажу

XS-XB160

Динамік	Коаксіальна 3-смугова система: Низькочастотний динамік 16 см, конічного типу Високочастотний динамік 3,5 см, конусний тип Надвисокочастотний динамік 0,6 см, купольний тип
Максимальна короткочасна потужність*1	350 Вт*2
Номінальна потужність	55 Вт*2
Потужність RMS згідно CEA 2031	60 Вт
Номінальний імпеданс	4 Ом
Рівень тиску вихідного звуку	90±2 дБ (1 Вт, 1 м)*2
Робочий діапазон частот	50 – 24000 Гц*2
Вага	приблизно 900 г кожний динамік
Додаткове обладнання	Обладнання для монтажу

Конструкція та технічні характеристики можуть бути змінені без попередження.

*1 Інше визначення «Максимальна короткочасна потужність» — «Пікова потужність».
*2 Умови проведення випробувань: IEC 60268-5 (2003-05)

規格

XS-XB690

揚聲器	同軸型，3音路：低音揚聲器16 × 24 cm錐形 高音揚聲器6.6 cm錐形 超高音揚聲器1.1 cm圓頂型
短時間最大功率*1	500 W*2
額定功率	75 W*2
CEA 2031 RMS功率	75 W
額定阻抗	4 Ω
輸出音壓位準	91±2 dB (1 W, 1 m) *2
有效頻率範圍	40 – 22000 Hz*2
質量	每個揚聲器約1150 g
隨機附件	安裝用零件

XS-XB160

揚聲器	同軸型，3音路：低音揚聲器16 cm，錐形 高音揚聲器3.5 cm 平衡圓頂型 超高音揚聲器0.6 cm圓頂型
短時間最大功率*1	350 W*2
額定功率	55 W*2
CEA 2031 RMS功率	60 W
額定阻抗	4 Ω
輸出音壓位準	90±2 dB (1 W, 1 m) *2
有效頻率範圍	50 – 24000 Hz*2
質量	每個揚聲器約900 g
隨附配件	安裝用零件

設計和規格有所變更時，恕不另行奉告。

*1 "短時間最大功率"也可能稱爲"峰值功率"。
*2 測試條件：IEC 60268-5 (2003-05)

规格

XS-XB690

扬声器	同轴3路：低音扬声器16 × 24 cm锥形 高音扬声器6.6 cm锥形 超高音扬声器1.1 cm圆顶型
短时间最大功率*1	500 W*2
额定功率	75 W*2
CEA 2031 RMS功率	75 W
额定阻抗	4 Ω
输出声压级	91±2 dB (1 W, 1 m) *2
有效频率范围	40 – 22000 Hz*2
质量	每个扬声器约1150 g
随机附件	安装用部件

XS-XB160

扬声器	同轴3路：低音扬声器16 cm，锥形 高音扬声器3.5 cm 平衡圆顶型 超高音扬声器0.6 cm圆顶型
短时间最大功率*1	350 W*2
额定功率	55 W*2
CEA 2031 RMS功率	60 W
额定阻抗	4 Ω
输出声压级	90±2 dB (1 W, 1 m) *2
有效频率范围	50 – 24000 Hz*2
质量	每个扬声器约900 g
随机附件	安装用部件

设计和规格如有变更，恕不另行通知。

*1 "短时间最大功率"也可能称为"峰值功率"。
*2 测试条件：IEC 60268-5 (2003-05)

المواصفات

XS-XB690

السماعة	نوع متحد المحور ثلاثي التكوين: مجهار الترددات المنخفضة، نوع مخروطي 16 × 24 سم مجهار الترددات العالية، نوع مخروطي 6.6 سم مجهار الترددات العالية جدًا، نوع قبة 1.1 سم
الطاقة القصوى القصيرة الأجل*1	500 وات*2
القدرة المقدرة	75 وات*2
قدرة CEA 2031 RMS	75 واط
المقاومة المقدرة	4 أوم
مستوى ضغط الصوت الذي يتم إخراجه	91±2 ديسيبل (1 وات، متر واحد)*2
مدى الترددات الفعالة	40 – 22,000 هرتز*2
الوزن	حوالي 1,150 جرام لكل سماعة
الكماليات المرفقة	أجزاء للتركيب

XS-XB160

السماعة	نوع متحد المحور ثلاثي التكوين: مجهار الترددات المنخفضة، نوع مخروطي 16 سم مجهار الترددات العالية، نوع قبة 3.5 سم مجهار الترددات العالية جدًا، نوع قبة 0.6 سم
الطاقة القصوى القصيرة الأجل*1	350 وات*2
القدرة المقدرة	55 وات*2
قدرة CEA 2031 RMS	60 واط
المقاومة المقدرة	4 أوم
مستوى ضغط الصوت الذي يتم إخراجه	90±2 ديسيبل (1 وات، متر واحد)*2
مدى الترددات الفعالة	50 – 24,000 هرتز*2
الوزن	حوالي 900 جرام لكل سماعة
الكماليات المرفقة	أجزاء للتركيب

التصميم والمواصفات عرضة للتغيير دون إنذار مسبق.

*1 قد يشار إلى «الطاقة القصوى القصيرة الأجل» بالمصطلح «طاقة الذروة» أيضاً.
*2 ظروف التجريب: IEC 60268-5 (2003-05)

مشخصات فنی

XS-XB690

بلندگو	هم محور 3 راه: ووفر 16 × 24 سانتی متری نوع قیفی توییتر 6.6 سانتی متری نوع قیفی توییتر برتر 1.1 سانتی متری نوع گنبدی
حداکثر قدرت کوتاه مدت*1	500 وات*2
قدرت مجاز	75 وات*2
قدرت CEA 2031 RMS	75 وات
امپدانس مجاز	4 اهم
سطح فشار صدای خروجی	91±2 دسی بل (1 وات، 1 متر)*2
محدوده فرکانس موثر	40 تا 22,000 هرتز*2
وزن	تقریبا 1,150 گرم برای هر بلندگو
لوازم جانبی ضمیمه	قطعات برای نصب کردن

XS-XB160

بلندگو	هم محور 3 راه: ووفر 16 سانتی متری نوع قیفی توییتر 3.5 سانتی متری بالانس نوع گنبدی توییتر برتر 0.6 سانتی متری نوع گنبدی
حداکثر قدرت کوتاه مدت*1	350 وات*2
قدرت مجاز	55 وات*2
قدرت CEA 2031 RMS	60 وات
امپدانس مجاز	4 اهم
سطح فشار صدای خروجی	90±2 دسی بل (1 وات، 1 متر)*2
محدوده فرکانس موثر	50 تا 24,000 هرتز*2
وزن	تقریبا 900 گرم برای هر بلندگو
لوازم جانبی ضمیمه	قطعات برای نصب کردن

طرح و مشخصات فنی بدون اطلاع در معرض تغییر هستند.

*1 "حداکثر قدرت کوتاه مدت" ممکن است "اوج قدرت" نیز نامیده شود.
*2 شرایط آزمایش: IEC 60268-5 (2003-05)

Spesifikasi

XS-XB690

Speaker	Coaxial 3 arah: Woofer 16 × 24 cm, tipe kerucut Twiter 6,6 cm, tipe kerucut Super twiter 1,1 tipe kubah
Daya maksimum jangka pendek*1	500 W*2
Daya rata-rata	75 W*2
Daya CEA 2031 RMS	75 W
Impedansi rata-rata	4 Ω
Tingkat tekanan suara output	91±2 dB (1 W, 1 m)*2
Jangkauan frekuensi rata-rata	40 – 22.000 Hz*2
Berat	Kira-kira 1.150 g per speaker
Aksesoris yang tersedia	Komponen pemasangan

XS-XB160

Speaker	Coaxial 3 arah: Woofer 16 cm, tipe kerucut Twiter 3,5 cm, tipe B.D. Super twiter 0,6 cm, tipe kubah
Daya maksimum jangka pendek*1	350 W*2
Daya rata-rata	55 W*2
Daya CEA 2031 RMS	60 W
Impedansi rata-rata	4 Ω
Tingkat tekanan suara output	90±2 dB (1 W, 1 m)*2
Jangkauan frekuensi rata-rata	50 – 24.000 Hz*2
Berat	Kira-kira 900 g per speaker
Aksesoris yang tersedia	Komponen pemasangan

Desain dan spesifikasi dapat berubah sewaktu-waktu tanpa pemberitahuan.

*1 "Daya Maksimum jangka pendek" juga disebut sebagai "Daya Puncak".
*2 Kondisi Pengujian: IEC 60268-5 (2003-05)

ข้อมูลจำเพาะ

XS-XB690

ลำโพง	โคแอกเซียล 3 ทาง: วูฟเฟอร์ 16 × 24 ซม. ชนิดโคน ทวีตเตอร์ 6.6 ซม. ชนิดโคน ซุปเปอร์ ทวีตเตอร์ 1.1 ซม. ชนิดโดม
กำลังขับสูงสุดระยะสั้น*1	500 W*2
กำลังขับโดยเฉลี่ย	75 W*2
กำลังขับ CEA 2031 RMS	75 W
ความต้านทานโดยเฉลี่ย	4 Ω
ระดับแรงดันเสียงขาออก	91±2 dB (1 W, 1 ม.)*2
ช่วงความถี่ใช้งาน	40 – 22,000 Hz*2
น้ำหนัก	ประมาณ 1,150 กรัม ต่อลำโพง 1 ข้าง
อุปกรณ์ที่ให้มาด้วย	ชิ้นส่วนสำหรับติดตั้ง

XS-XB160

ลำโพง	โคแอกเซียล 3 ทาง: วูฟเฟอร์ 16 ซม. ชนิดโคน ทวีตเตอร์ 3.5 ซม. ชนิดบาลานซ์โดม ซุปเปอร์ ทวีตเตอร์ 0.6 ซม. ชนิดโดม
กำลังขับสูงสุดระยะสั้น*1	350 W*2
กำลังขับโดยเฉลี่ย	55 W*2
กำลังขับ CEA 2031 RMS	60 W
ความต้านทานโดยเฉลี่ย	4 Ω
ระดับแรงดันเสียงขาออก	90±2 dB (1 W, 1 ม.)*2
ช่วงความถี่ใช้งาน	50 – 24,000 Hz*2
น้ำหนัก	ประมาณ 900 กรัม ต่อลำโพง 1 ข้าง
อุปกรณ์ที่ให้มาด้วย	ชิ้นส่วนสำหรับติดตั้ง

การออกแบบและข้อมูลจำเพาะอาจมีการเปลี่ยนแปลงได้โดยไม่แจ้งให้ทราบ

*1 "กำลังขับสูงสุดระยะสั้น" อาจเรียกอีกอย่างหนึ่งได้ว่า "กำลังขับสูงสุด"
*2 เงื่อนไขการทดสอบ: IEC 60268-5 (2003-05)

Spesifikasi

XS-XB690

Pembesar suara	Sepaksi 3 hala: Wufer 16 × 24 cm, jenis kon Twiter 6.6 cm, jenis kon Twiter super 1.1 cm, jenis kubah
Kuasa maksimum jangka pendek*1	500 W*2
Kuasa terkadar	75 W*2
Kuasa CEA 2031 RMS	75 W
Impedans terkadar	4 Ω
Aras tekanan bunyi output	91±2 dB (1 W, 1 m)*2
Julat frekuensi berkesan	40 – 22,000 Hz*2
Jisim	Lebih kurang 1,150 g setiap pembesar suara
Aksesori yang dibekalkan	Bahagian untuk pemasangan

XS-XB160

Pembesar suara	Sepaksi 3 hala: Wufer 16 cm, jenis kon Twiter 3.5 cm, jenis B.D. Twiter super 0.6 cm, jenis kubah
Kuasa maksimum jangka pendek*1	350 W*2
Kuasa terkadar	55 W*2
Kuasa CEA 2031 RMS	60 W
Impedans terkadar	4 Ω
Aras tekanan bunyi output	90±2 dB (1 W, 1 m)*2
Julat frekuensi berkesan	50 – 24,000 Hz*2
Jisim	Lebih kurang 900 g setiap pembesar suara
Aksesori tambahan	Bahagian untuk pemasangan

Reka bentuk dan spesifikasi boleh berubah tanpa pemberitahuan.

*1 "Kuasa maksimum jangka-pendek" mungkin juga dirujuk sebagai "Kuasa Puncak".
*2 Keadaan pemeriksaan: IEC 60268-5 (2003-05)

주요 제원

XS-XB690

스피커	동축 3 방향: 우퍼 16 × 24 cm, 콘형 트위터 6.6 cm, 콘형 슈퍼 트위터 1.1 cm, 돔형
단기 최대 출력*1	500 W*2
정격 출력	75 W*2
CEA 2031 RMS 전원	75 W
정격 임피던스	4 Ω
출력 음압 레벨	91±2 dB (1 W, 1 m)*2
유효 주파수 범위	40 – 22,000 Hz*2
무게	스피커당 약 1,150 g
부속품	설치용 부품

XS-XB160

스피커	동축 3 방향: 우퍼 16 cm, 콘형 트위터 3.5 cm, 밸런스 돔형 슈퍼 트위터 0.6 cm, 돔형
단기 최대 출력*1	350 W*2
정격 출력	55 W*2
CEA 2031 RMS 전원	60 W
정격 임피던스	4 Ω
출력 음압 레벨	90±2 dB(1 W, 1 m)*2
유효 주파수 범위	50 – 24,000 Hz*2
무게	스피커당 약 900 g
부속품	설치용 부품

디자인 및 주요 제원은 예고 없이 변경될 수 있습니다.

*1 "단기 최대 출력"은 "최대 출력"으로도 표기됩니다.
*2 테스트 조건 : IEC 60268-5 (2003-05)

Notice for customers: the following information is only applicable to equipment sold in countries applying EU directives
Manufacturer: Sony Corporation, 1-7-1 Konan Minato-ku Tokyo, 108-0075 Japan
For EU product compliance: Sony Deutschland GmbH, Hedelfinger Strasse 61, 70327 Stuttgart, Germany

Avis à l'intention des clients : les informations suivantes s'appliquent uniquement aux appareils vendus dans des pays qui appliquent les directives de l'Union Européenne
Fabricant: Sony Corporation, 1-7-1 Konan Minato-ku Tokyo, 108-0075 Japon
Pour toute question relative à la conformité des produits dans l'UE: Sony Deutschland GmbH, Hedelfinger Strasse 61, 70327 Stuttgart, Allemagne

Aviso para los clientes: la información siguiente resulta de aplicación solo a los equipos comercializados en países afectados por las directivas de la UE
Fabricante: Sony Corporation, 1-7-1 Konan Minato-ku Tokyo, 108-0075 Japón
Para la conformidad del producto en la UE: Sony Deutschland GmbH, Hedelfinger Strasse 61, 70327 Stuttgart, Alemania

Hinweis für Kunden: Die folgenden Informationen gelten nur für Geräte, die in Ländern verkauft werden, in denen EU-Richtlinien gelten
Hersteller: Sony Corporation, 1-7-1 Konan Minato-ku Tokio, 108-0075 Japan
Für EU Produktkonformität: Sony Deutschland GmbH, Hedelfinger Strasse 61, 70327 Stuttgart, Deutschland

Kundmeddelande: Följande information gäller enbart för utrustning såld i länder som tillämpar EU-direktiven
Tillverkare: Sony Corporation, 1-7-1 Konan Minato-ku Tokyo, 108-0075 Japan
För EU:s produktöverensstämmelse: Sony Deutschland GmbH, Hedelfinger Strasse 61, 70327 Stuttgart, Tyskland

Opmerking voor klanten: de volgende informatie geldt enkel voor apparatuur verkocht in landen waar de EU-richtlijnen van kracht zijn
Producent: Sony Corporation, 1-7-1 Konan Minato-ku Tokyo, 108-0075 Japan
Voor EU-product conformiteit: Sony Deutschland GmbH, Hedelfinger Strasse 61, 70327 Stuttgart, Duitsland

Nota para os clientes: as seguintes informações aplicam-se apenas ao equipamento comercializado nos países que aplicam as Directivas da UE
Fabricante: Sony Corporation, 1-7-1 Konan Minato-ku Tokyo, 108-0075 Japão
Para a conformidade dos produtos na EU: Sony Deutschland GmbH, Hedelfinger Strasse 61, 70327 Stuttgart, Alemanha

Avviso per i clienti: le seguenti informazioni riguardano esclusivamente gli apparecchi venduti in paesi in cui sono applicate le direttive UE
Produttore: Sony Corporation, 1-7-1 Konan Minato-ku Tokyo, 108-0075 Giappone
Per la conformità del prodotto in ambito UE: Sony Deutschland GmbH, Hedelfinger Strasse 61, 70327 Stuttgart, Germania

Informacje dla klientów: poniższe informacje dotyczą wyłącznie urządzeń sprzedawanych w krajach, w ktorych obowiązują dyrektywy Unii Europejskiej
Producent: Sony Corporation, 1-7-1 Konan Minato-ku Tokio, 108-0075 Japonia
Wprowadzenie produktu na terenie RP: Sony Europe Ltd., The Heights, Brooklands, Weybridge, Surrey KT13 0XW, Wielka Brytania
Informacje o zgodności produktu z wymaganiami UE: Sony Deutschland GmbH, Hedelfinger Strasse 61, 70327 Stuttgart, Niemcy

Aviz pentru clienți: următoarele informații se aplică numai echipamentelor vândute în țările care respectă directivele UE
Producător: Sony Corporation, 1-7-1 Konan Minato-ku Tokyo, 108-0075 Japonia
Pentru conformitatea UE a aparatului: Sony Deutschland GmbH, Hedelfinger Strasse 61, 70327 Stuttgart, Germania

3-полосный динамик

Сделано во Вьетнаме

Изготовитель: Сони Корпорейшн
Адрес: 1-7-1 Конан, Минато-ку, Токио 108-0075, Япония

Импортер на территории стран Таможенного союза
ЗАО "Сони Электроникс", Россия, 123103, Москва, Карамышевский проезд, 6

Организация, уполномоченная принимать претензии от потребителей на территории Казахстана
ЗАО "Сони Электроникс"
Представительство в Казахстане, 050059, Алматы, улица Иванилова, д. 58

Дата изготовления устройства

Тот же номер, что и серийный номер устройства, указанный на наклейке со штрих-кодом на картонной упаковке.
Чтобы узнать дату изготовления, см. символы "P/D:" на наклейке со штрих-кодом на картонной упаковке.

P/D:XX XXXX
1 2

1. Месяц изготовления
2. Год изготовления
A-0, B-1, C-2, D-3, E-4, F-5, G-6, H-7, I-8, J-9

Информация для покупателей в Украине
Оборудование отвечает требованиям:
- Технического регламента ограничения использования некоторых опасных веществ в электрическом и электронном оборудовании (постановление КМУ от 03.12.2008 № 1057).

3-смуговий динамік

Виготовлено у В'єтнамі

Виробник: Соні Корпорейшн
Адреса: 1-7-1 Конан, Мінато-ку, Токіо 108-0075, Японія

Дата виготовлення пристрою

Той же номер, що і серійний номер пристрою, вказаний на наклейці зі штрих-кодом на картонній упаковці.
Щоб дізнатися дату виготовлення, див. символи «P/D:» на наклейці зі штрих-кодом на картонній упаковці.

P/D:XX XXXX
1 2

1. Місяць виготовлення
2. Рік виготовлення
A-0, B-1, C-2, D-3, E-4, F-5, G-6, H-7, I-8, J-9

Обладнання відповідає вимогам:
- Технічного регламенту обмеження використання деяких небезпечних речовин в електричному та електронному обладнанні (постанова КМУ від 03.12.2008 № 1057).

3 бағытты динамик

Вьетнамда жасалған

Дайындаушы: Сони Корпорейшн
Мекен-жайы: 1-7-1 Конан, Минато-ку, Токио 108-0075, Жапония

Кеден одағы жеріндегі шетелден әкелуші «Сони Электроникс» ЖАҚ, Ресей, 123103, Мәскеу, Карамышевский өтпе көшесі, 6

Қазақстан Республикасы жерінде тұтынушылардан кінәрат-талаптар қабылдайтын ұйым
Қазақстандағы «Сони Электроникс» ЖАҚ Өкілдігі 050059 Алматы қаласы, Иванилов көшесі, 58 үй

Құрылғының жасалған мерзімі

Картон қорабында штрих-коды бар жапсырмада көрсетілген құрылғының сериялық нөмірімен бірдей нөмір.
Жасалған мерзімін білу үшін картон қорапта штрих-кодқа ие жапсырмадағы «P/D:» белгісін қараңыз.

P/D:XX XXXX
1 2

1. Жасалған айы
2. Жасалған жылы
A-0, B-1, C-2, D-3, E-4, F-5, G-6, H-7, I-8, J-9

http://www.sony.net/

Mounting / Montage / Montaje / Montage / Montering / Montage / Montagem / Montaggio / Montaż / Montaj / Монтаж / Встановлення / 安裝 / 安装 / التركيب / نصب / Pemasangan / การติดตั้ง / Pemasangan / 장착

Before mounting

A depth of at least 73.5 mm (3 in)*1/53.5 mm (2 1/8 in)*2 is required for flush mounting. Measure the depth of the area where you are to mount the speaker, and ensure that the speaker is not obstructing any other components of the car. Keep the followings in mind when choosing a mounting location:

- Make sure that nothing is obstructing around the mounting location of the door (front or rear) or the rear tray where you are to mount the speaker.
- A hole for mounting may already be cut out of the inner panel of the door (front or rear) or the rear tray. In this case, you need to modify the board only.
- If you are to mount this speaker system in the door (front or rear), make sure that the speaker terminals, frame or magnet do not interfere with any inner parts, such as the window mechanism in the door (when you open or close the window), etc.
  Also make sure that the speaker grille does not touch any inner fittings, such as the window cranks, door handles, arm rests, door pockets, lamps or seats etc.
- If you are to mount this speaker system in the rear tray, make sure that the speaker terminals, frame or magnet do not touch any inner parts of the car, such as the torsion bar springs (when you open or close the trunk lid), etc.
  Also make sure that the speaker grille does not touch any inner fittings, such as seat belts, head rests, center brake lights, inner covers of the rear wipers, curtains or air purifiers, etc.

Avant le montage

Une profondeur d'au moins 73,5 mm (3 po)*1/53,5 mm (2 1/8 po)*2 est nécessaire pour effectuer le montage encastré. Mesurez la profondeur de l'emplacement où vous souhaitez monter le haut-parleur, puis assurez-vous que le haut-parleur ne gène en rien les autres composants du véhicule. Prenez en considération les points suivants lors du choix de l'emplacement de montage :

- Assurez-vous qu'aucun objet ne gène à proximité de l'emplacement de montage de la portière (avant ou arrière) ou sur la plage arrière où vous envisagez de monter le haut-parleur.
- Il est possible qu'un trou ait déjà été découpé dans le panneau intérieur de la portière (avant ou arrière) ou de la plage arrière. Dans ce cas, il vous suffit de modifier le panneau.
- Si vous envisagez de monter ce système de haut-parleur dans la portière (avant ou arrière), assurez-vous que les bornes, le cadre ou l'aimant du haut-parleur ne sont pas en contact avec des pièces internes, telles que la crémaillère de la vitre dans la portière (lorsque vous ouvrez ou fermez la vitre), etc.
  Assurez-vous également que la grille du haut-parleur n'entre pas en contact avec des éléments internes, tels que les manivelles de lève-glace, les poignées de portières, les accoudoirs, les vide-poches, les lampes ou les sièges, etc.
- Si vous envisagez de monter ce système de haut-parleurs sur la plage arrière, assurez-vous que les bornes, le cadre ou l'aimant du haut-parleur n'entrent pas en contact avec des pièces internes du véhicule, telles que les barres de torsion (lorsque vous ouvrez ou fermez le coffre), etc.
  Assurez-vous également que la grille du haut-parleur n'entre pas en contact avec des éléments internes, tels que ceintures de sécurité, appuie-têtes, feux de stop centraux, garnitures intérieures des essuie-glaces arrière, rideaux ou filtres à air, etc.

Antes del montaje

Para el montaje alineado, es necesaria una profundidad mínima de 73,5 mm*1/53,5 mm*2. Mida la profundidad del lugar donde desea montar el altavoz y compruebe que el altavoz no obstruya ningún componente del automóvil. Antes de elegir el lugar de montaje, se debe tener en cuenta lo siguiente:

- Asegúrese de que no haya ningún obstáculo en el lugar de montaje de la puerta (delantera o posterior) ni en la bandeja posterior donde desea montar el altavoz.
- Es posible que ya exista un orificio de montaje en el panel interior de la puerta (delantera o posterior) o en la bandeja posterior. En este caso, sólo debe modificar el salpicadero.
- Si desea montar este sistema de altavoces en la puerta (delantera o posterior), asegúrese de que los terminales del altavoz, el marco o el imán no interfieren con los componentes interiores como, por ejemplo, el mecanismo de la ventanilla en la puerta (al abrir o cerrar la ventanilla), etc.
  Asegúrese también de que la rejilla del altavoz no esté en contacto con accesorios interiores como, por ejemplo, los picaportes de las ventanillas y puertas, los reposabrazos, los compartimentos para guardar objetos situados en las puertas, las luces o los asientos etc.
- Si desea montar el sistema de altavoces en la bandeja posterior, asegúrese de que los terminales del altavoz, el marco y el imán no están en contacto con los componentes interiores del auto como, por ejemplo, los resortes de la barra de torsión (cuando abra o cierre el portaequipajes), etc.
  Asegúrese también de que la rejilla del altavoz no está en contacto con accesorios interiores como, por ejemplo, los cinturones de seguridad, los reposacabezas, las luces de frenos centrales, las cubiertas interiores de los limpiaparabrisas posteriores, las cortinas o ambientadores, etc.

Vor der Montage

Für eine versenkte Montage ist eine Einbautiefe von mindestens 73,5 mm*1/53,5 mm*2 erforderlich. Messen Sie die Tiefe an der Stelle, an der der Lautsprecher montiert werden soll, und vergewissern Sie sich, dass der Lautsprecher keine anderen Fahrzeugteile blockiert. Beachten Sie bitte Folgendes, wenn Sie die Montagestelle festlegen:

- Achten Sie darauf, dass nichts die Montageposition in der Tür (vorn oder hinten) oder in der Hutablage, wo Sie den Lautsprecher anbringen wollen, blockiert.
- In der Innenverkleidung der Tür (vorn oder hinten) oder der Hutablage befindet sich möglicherweise bereits eine Aussparung für die Montage. In diesem Fall brauchen Sie nur die Platte anzupassen.
- Wenn Sie dieses Lautsprechersystem in der Tür (vorn oder hinten) montieren, achten Sie darauf, dass die Lautsprecheranschlüsse, die Rahmen bzw. die Magneten keine Teile im Fahrzeuginneren blockieren, wie zum Beispiel den Hubmechanismus in der Tür zum Öffnen und Schließen des Fensters usw.
  Achten Sie außerdem darauf, dass das Lautsprechergitter keine Teile der Innenausstattung wie Fensterkurbeln, Türgriffe, Armlehnen, Ablagen in der Tür, Lampen, Sitze usw. berührt.
- Wenn Sie dieses Lautsprechersystem in der Hutablage montieren, achten Sie darauf, dass die Lautsprecheranschlüsse, die Rahmen bzw. die Magneten keine Teile im Fahrzeuginneren berühren, wie zum Beispiel die Heckklappendämpfer beim Öffnen und Schließen der Heckklappe usw.
  Achten Sie außerdem darauf, dass das Lautsprechergitter keine Teile der Innenausstattung wie Sicherheitsgurte, Kopfstützen, Zusatzbremsleuchten, Innenverkleidungen der hinteren Scheibenwischer, Sonnenschutzvorrichtungen oder Luftreiniger usw. berührt.

Innan du monterar

För en jämn och slät montering krävs ett djup på minst 73,5 mm*1/53,5 mm*2. Mät ut djupet där du tänker montera högtalaren och se till att den inte kommer i vägen för några andra komponenter i bilen. Tänk på följande när du väljer monteringsplats:

- Se till att det inte finns några hinder på dörren (främre eller bakre) eller hatthyllan runt den plats där du tänker montera högtalaren.
- I vissa fall finns det redan ett hål förberett för högtalare i dörrens (främre eller bakre) innerpanel eller i hatthyllan. I så fall behöver du bara se till att urtaget passar högtalaren.
- Om du tänker montera det här högtalarsystemet i dörren (främre eller bakre), måste du se till att högtalarterminalerna, ramen och magneten inte kommer i vägen för några delar inne i dörren, t.ex. fönstermekanismen (när du öppnar eller stänger fönstret) eller liknande.
  Se också till att inte högtalargallret kommer i vägen för några delar av inredningen, t.ex. fönstervevar, dörrhandtag, armstöd, dörrfickor, lampor, säten eller liknande.
- Om du tänker montera högtalarsystemet i hatthyllan ser du till att högtalarterminalerna, ramen eller magneten inte kommer i vägen för underliggande mekanismer, t.ex. bakluckans torsionsfjädring (när du öppnar eller stänger bakluckan).
  Kontrollera också att du inte placerar högtalaren så att högtalargallret kommer i vägen för bilbälten, huvudstöd, det mittersta bromsljuset, bakrutans vindrutetorkare, gardiner, luftrenare eller liknande.

Vóór de montage

Voor de montage is een inbouwdiepte van minimaal 73,5 mm*1/53,5 mm*2 vereist. Meet de diepte van het gebied waar u de luidspreker wilt installeren en zorg dat de luidspreker niet wordt geblokkeerd door andere onderdelen van de auto. Houd rekening met de volgende punten als u een montageplaats uitzoekt:

- Zorg ervoor dat er zich geen obstakels bevinden in de buurt van de inbouwplaats in het portier (voor of achter) of de hoedenplank waar u de luidspreker wilt installeren.
- In het binnenste paneel van het portier (voor of achter) of de hoedenplank is mogelijk al een opening voor de installatie gemaakt. In dit geval hoeft u alleen de plaat aan te passen.
- Als u dit luidsprekersysteem wilt installeren in het portier (voor of achter), moet u ervoor zorgen dat de contactpunten, het frame en de magneet van de luidspreker niet in contact komen met de onderdelen in het portier, zoals het raammechanisme in het portier (wanneer u het raam opent of sluit), enzovoort.
  Zorg ook dat het luidsprekerrooster niet in contact komt met onderdelen in de auto, zoals raamhendels, portiergrepen, armsteunen, zijvakken in het portier, lampen of stoelen, enzovoort.
- Als u het luidsprekersysteem wilt installeren in de hoedenplank, mogen de contactpunten, het frame en de magneet van de luidspreker niet in contact komen met onderdelen in de auto, zoals de torsieveren (als u de achterklep opent of sluit), enzovoort.
  Zorg dat het luidsprekerrooster niet in contact komt met onderdelen in de auto, zoals autogordels, hoofdsteunen, derde remlichten, bescherming voor de achterruitenwissers aan de binnenkant, zonweringen of luchtverfrissers, enzovoort.

Antes da montagem

Para montar a coluna à face, é necessária uma profundidade de, pelo menos, 73,5 mm*1/53,5 mm*2. Meça a profundidade da área onde quer montar a coluna e verifique se não interfere com os outros componentes do automóvel. Quando escolher um local para a montagem, verifique o seguinte:

- Certifique-se de que não há obstáculos à volta do local de montagem na porta (da frente ou de trás) ou na prateleira traseira onde vai montar a coluna.
- O painel interior da porta (da frente ou de trás) ou da prateleira traseira pode já ter os furos de montagem feitos. Nesse caso, só tem de modificar a placa.
- Se quiser montar este sistema de colunas na porta (da frente ou de trás) do automóvel, verifique se os terminais respetivos, a armação ou o íman não interferem com nenhuma das peças do interior do veículo, como o elevador do vidro da janela na porta (quando fechar ou abrir a janela), etc.
  Verifique também se a grelha da coluna não toca em nenhuma das peças interiores, como os manípulos do vidro, os puxadores das portas, os apoios para os braços, as bolsas da porta, luzes, bancos, etc.
- Se quiser montar este sistema de colunas na prateleira traseira, certifique-se de que os terminais, a armação e o íman da coluna não tocam em peças no interior do automóvel, como as molas da barra de torção (quando abre ou fecha a porta-bagagens), etc.
  A grelha da coluna também não pode tocar em peças no interior do automóvel, como cintos de segurança, encostos para a cabeça, luzes de travagem centrais, proteções internas dos limpa-para-brisas traseiros, cortinas, purificadores do ar, etc.

Prima del montaggio

Per il montaggio a incasso è necessaria una profondità di almeno 73,5 mm*1/53,5 mm*2. Misurare la profondità dell'area in cui verrà montato il diffusore e assicurarsi che quest'ultimo non ostacoli nessun altro componente dell'auto. Per scegliere la posizione di montaggio, tenere presente quanto segue:

- Assicurarsi che non sia presente alcun ostacolo attorno alla posizione di montaggio della portiera (anteriore o posteriore) o del punto del ripiano posteriore in cui si desidera montare il diffusore.
- È possibile che sia già presente un foro nel pannello interno della portiera (anteriore o posteriore) o del ripiano posteriore. In tal caso è necessario modificare solamente la superficie.
- Se il sistema diffusori viene installato nella portiera (anteriore o posteriore), accertarsi che i terminali, la cornice o il magnete dei diffusori non interferiscano con nessuna delle parti interne, quali il meccanismo dei finestrini all'interno della portiera (se si apre o chiude il finestrino) e così via.
  Accertarsi inoltre che la griglia dei diffusori non entri in contatto con nessun dispositivo interno, quali manovelle dei finestrini, maniglie delle portiere, braccioli, vani portaoggetti delle portiere, luci o sedili e così via.
- Se si desidera montare il sistema diffusori nel ripiano posteriore, assicurarsi che i terminali, il telaio o il magnete dei diffusori non interferiscano con le parti interne dell'auto, quali le molle della barra di torsione per l'apertura/chiusura del portellone posteriore e così via.
  Assicurarsi inoltre che la griglia dei diffusori non entri in contatto con accessori interni quali cinture di sicurezza, poggiatesta, luci di arresto centrali, protezioni interne del tergicristallo posteriore, tendine o purificatori d'aria e così via.

Przed rozpoczęciem montażu

Do montażu wpuszczanego wymagana jest głębokość co najmniej 73,5 mm*1/53,5 mm*2. W miejscu, w którym ma zostać zamontowany głośnik, należy zmierzyć głębokość i upewnić się, że głośnik nie będzie przeszkadzał w działaniu innych elementów wyposażenia samochodu. Wybierając miejsce montażu, należy pamiętać o następujących czynnikach:

- Należy się upewnić, że w pobliżu planowanego miejsca montażu głośnika w drzwiach (przednich lub tylnych) lub w tylnej półce nie ma żadnych przeszkód.
- Otwory montażowe w panelu wewnętrznym drzwi (przednich lub tylnych) lub w tylnej półce mogą już być wycięte. W takim wypadku należy tylko zmodyfikować płytę.
- Jeśli zestaw głośnikowy ma zostać zainstalowany w drzwiach (przednich lub tylnych), należy się upewnić, że zaciski głośników, obudowa ani magnes nie kolidują z żadnymi elementami wewnętrznymi, takimi jak mechanizm otwierania okna w drzwiach (podczas otwierania lub zamykania okna) itp.
  Należy także upewnić się, że siatka głośnika nie dotyka żadnych części wewnętrznych, takich jak korby do opuszczania szyb, klamki drzwi, podłokietniki, kieszenie w drzwiach, lampy lub siedzenia itp.
- Jeśli zestaw głośnikowy ma zostać zamontowany w tylnej półce, należy się upewnić, że zaciski głośnika, obudowa ani magnes nie dotykają innych wewnętrznych części pojazdu, takich jak sprężyny pokrywy bagażnika (podczas otwierania lub zamykania bagażnika) itp.
  Należy także upewnić się, że osłona głośnika nie dotyka części wewnętrznych, takich jak pasy bezpieczeństwa, zagłówki, środkowe światła hamowania, wewnętrzne osłony tylnych wycieraczek, zasłonki lub oczyszczacze powietrza itp.

Înainte de montaj

Pentru montajul încastrat este necesară o adâncime de cel puţin 73,5 mm*1/53,5 mm*2. Măsuraţi adâncimea zonei în care intenţionaţi să montaţi difuzorul şi asiguraţi-vă că difuzorul nu obstrucţionează nicio altă componentă a vehiculului. Reţineţi următoarele aspecte când alegeţi un amplasament pentru montaj:

- Asiguraţi-vă că nu există obstrucţii în jurul amplasamentului de montare din uşa (din faţă sau din spate) sau din etajera din spate în care montaţi difuzorul.
- Este posibil să fie deja decupată o gaură pentru montaj pe panoul interior al uşii (din faţă sau din spate) sau în etajera din spate. În acest caz, trebuie să modificaţi numai placa.
- Dacă intenţionaţi să montaţi acest sistem de difuzoare în uşă (din faţă sau din spate), asiguraţi-vă că bornele difuzoarelor, rama sau magnetul nu interferează cu nicio componentă internă, cum ar fi mecanismul geamului din uşă (când închideţi sau când deschideţi geamul) etc.
  De asemenea, asiguraţi-vă că grila difuzorului nu atinge niciun mecanism intern, precum macaraua geamului, mânerele uşii, suportul de sprijin pentru braţ, buzunarele uşii, becurile sau scaunele etc.
- Dacă intenţionaţi să montaţi acest sistem de difuzoare în etajera din spate, asiguraţi-vă că bornele difuzoarelor, rama sau magnetul nu ating nicio componentă internă a vehiculului, cum ar fi amortizoarele (când închideţi sau când deschideţi capota de la portbagaj) etc.
  De asemenea, asiguraţi-vă că grila difuzorului nu atinge niciun mecanism intern, precum centuri de siguranţă, rezemătoare pentru cap, lumini de frână centrale, capace de interior ale ştergătoarelor din spate, perdele sau purificatoare de aer etc.

Перед монтажом

Для установки заподлицо глубина в месте монтажа должна составлять не менее 73,5 мм*1/53,5 мм*2. Измерьте глубину в том месте, где предполагается смонтировать динамик, и убедитесь, что он не мешает другим деталям в автомобиле. Учитывайте следующее при выборе места монтажа.

- Проверьте, чтобы ничто не мешало установке громкоговорителя в месте монтажа на двери (передней или задней) или на полке за задними сиденьями.
- Отверстие для монтажа, возможно, уже имеется в двери (передней или задней) или на внутренней панели полки за задними сиденьями. В этом случае необходимо видоизменить только наружное покрытие.
- Если требуется смонтировать этот динамик на двери (передней или задней), проверьте, чтобы разъемы динамика, корпус или магнит не соприкасались с внутренними деталями, например со стеклоподъемником в двери (при открытии или закрытии окна) и т. д.
  Кроме того, проверьте, чтобы решетка динамика не соприкасалась с деталями внутри салона, например с ручками стеклоподъемников, ручками дверей, подлокотниками, дверными карманами, лампочками или сиденьями и т. д.
- Если требуется смонтировать этот динамик на полке за задними сиденьями, проверьте, чтобы разъемы динамика, корпус или магнит не соприкасались с внутренними деталями автомобиля, например с торсионными пружинами (при открытии или закрытии крышки багажника) и т. д.
  Кроме того, проверьте, чтобы решетка динамика не соприкасалась с деталями внутри салона, например с ремнями безопасности, подголовниками, стоп-сигналом, внутренними крышками задних стеклоочистителей, шторками или воздухоочистителями и т. д.

Перед встановленням

Для прихованого встановлення глибина в місці встановлення повинна бути не менше 73,5 мм*1/53,5 мм*2. Виміряйте глибину в тому місці, де потрібно встановити динамік, і переконайтеся, що динамік не заважає жодним іншим деталям автомобіля. Вибираючи місце встановлення, пам'ятайте про таке:

- Переконайтеся у тому, що ніщо не заважає монтажу динаміка на дверцятах автомобіля (передніх або задніх) або в поличці за заднім сидінням.
- Можливо, отвір для монтажу вже існує на внутрішній панелі дверцят автомобіля (передніх або задніх) або в поличці за заднім сидінням. У такому разі потрібно видозмінити лише зовнішнє покриття.
- Якщо потрібно вмонтувати динамік у дверцята автомобіля (передні або задні), переконайтеся, що роз'єми динаміка, корпус і магніт не заважають жодним іншим внутрішнім деталям, зокрема склопідйомникам у дверцятах (під час відкривання або закривання вікна) тощо.
  Переконайтеся також, що решітка динаміка не торкається жодного внутрішнього обладнання, зокрема ручок склопідйомників, ручок дверцят, підлокітників, кишень в оббивці дверцят, лампочок, сидінь тощо.
- Якщо потрібно вмонтувати цей динамік у поличку за заднім сидінням, переконайтеся, що контакти динаміка, корпус або магніт не торкаються жодних внутрішніх деталей автомобіля, наприклад торсійних валів (під час відкривання або закривання кришки багажника) тощо.
  Переконайтеся також, що решітка динаміка не торкається жодного внутрішнього обладнання, зокрема ременів безпеки, підголівників, корпусу стоп-сигналів, внутрішніх кришок задніх склоочисників, завісок або системи очищування повітря тощо.

安裝以前

嵌入式安裝至少需要73.5 mm*1/53.5 mm*2的深度。測量安裝揚聲器區域的深度，確保揚聲器不會妨礙汽車上的任何其它部件。選擇安裝位置時，請注意下列事項：

- 確保您要安裝揚聲器的車門（前面或後面）或後托架上的安裝位置周圍沒有任何障礙物。
- 車門（前面或後面）的內面板或後托架上可能已經開有安裝孔。這種情況下，只需改裝底板。
- 若您打算將該揚聲器系統安裝在車門（前面或後面）內，確保揚聲器的端子、框架或磁體不會干擾車門內的車窗機構等內部部件的動作（打開或關閉車窗時）。
  此外，確保揚聲器的格柵不會碰到任何內部裝置，例如車窗搖柄、車門把手、座位扶手、門套、燈或座位等。
- 若您打算將該揚聲器系統安裝在後托架上，確保揚聲器的端子、框架或磁體不會碰到任何汽車內部部件，例如扭桿彈簧（打開或關閉行李艙蓋時）等。
  此外，確保揚聲器的格柵不會碰到任何內部裝置，例如座椅安全帶、頭枕、中央煞車燈、後雨刷內蓋、窗簾或空氣濾淨器等。

安装之前

嵌入安装至少需要73.5 mm*1/53.5 mm*2的深度。请测量您要安装扬声器的位置深度，并确保扬声器不会妨碍汽车上的任何部件。选择安装位置时，请注意下列事项：

- 确保您要安装扬声器的车门（前或后）或后托架上的安装位置周围没有障碍物。
- 车门（前或后）的内面板或后托架上可能已经开有安装孔。在此情况下，您只需改装底板。
- 如果您要将此扬声器系统安装在车门（前或后）内，请确保扬声器端子、框架或磁体不会干扰任何内部部件，例如车门上的车窗机械装置（当您打开或关闭车窗时）等。
  此外，也请确保扬声器格栅不会碰到任何内部装置，例如车窗摇柄、车门把手、扶手、门套、灯或座位等。
- 如果您要将该扬声器系统安装在后托架上，确保扬声器的端子、框架或磁体不会碰到任何汽车内部部件，例如扭杆弹簧（打开或关闭行李舱盖时）等。
  此外，确保扬声器的格栅不会碰到任何内部装置，例如座椅安全带、头枕、中央刹车灯、后雨刷内盖、窗帘或空气滤清器等。

قبل التركيب

يجب أن يتوفر عمق بمقدار 73.5 مم*1/53.5 مم*2 على الأقل لتركيب مجهار الترددات الخفيض. قم بقياس عمق المساحة عندما تقوم بتركيب السماعة، وتأكد من أن السماعة لا تتعارض مع أي من المكونات الأخرى في السيارة. يجب الانتباه إلى الأمور التالية عند اختيار موضع التركيب:

- تأكد من عدم وجود أي من العوائق حول المنطقة بالقرب من الباب (الأمامي أو الخلفي) أو الصينية الخلفية المراد تركيب السماعة فيها.
- قد يوجد الثقب اللازم للتركيب في اللوح الداخلي للباب (الأمامي أو الخلفي) أو في الصينية الخلفية. في مثل هذه الحالة، لا تحتاج إلا إلى تعديل ذلك اللوح.
- إذا قمت بتركيب نظام السماعة هذا على الباب (الأمامي أو الخلفي)، فتأكد من عدم تلامس أطراف توصيل السماعة أو الإطار أو المغناطيس مع أي من الأجزاء الداخلية، مثل ميكانيكية النوافذ في الباب (عند فتح النوافذ أو إغلاقها)، إلخ.
  كما يجب التأكد من أن شبكة السماعة لا تلامس أي من التجهيزات الداخلية، مثل أذرع تدوير النوافذ أو مقابض الأبواب أو مساند الذراع أو جيوب الأبواب أو المصابيح أو المقاعد، إلخ.
- إذا قمت بتركيب نظام السماعة هذا على الصينية الخلفية، فتأكد من عدم تلامس أطراف توصيل السماعة أو الإطار أو المغناطيس مع أي من الأجزاء الداخلية للسيارة، مثل نوابض القضيب الالتوائية (عند فتح غطاء الصندوق أو إغلاقه)، إلخ.
  كما يجب التأكد من أن شبكة السماعة لا تلامس أي من التجهيزات الداخلية، مثل أحزمة المقاعد أو مساند الرأس أو مصابيح التوقف الوسطى أو الأغطية الداخلية للمساحات الخلفية أو الستائر أو منقيات الهواء الداخلية، إلخ.

قبل از نصب

عمق حداقل 73.5 میلیمتر*1/53.5 میلیمتر*2 برای نصب ووفر مورد نیاز است. عمق جائی که قصد دارید بلندگو را در آن نصب کنید، اندازه گیری کنید و اطمینان حاصل کنید که بلندگو برای هیچ یک از اجزای دیگر اتومبیل مانع ایجاد نمی کند. به هنگام انتخاب مکان نصب نکات زیر را در خاطر داشته باشید:

- اطمینان حاصل کنید که هیچ چیز اطراف مکان نصب در محل درب (جلو یا عقب) یا در سینی عقب که قصد دارید بلندگو را در آنجا نصب کنید مسدود نمی کند.
- ممکن است از قبل یک سوراخ برای نصب در پانل داخلی درب (جلو یا عقب) یا سینی عقب درآورده شده باشد. در این صورت، تنها کافی است که تخته را تغییر دهید.
- اگر قصد دارید سیستم بلندگو را در درب (جلو یا عقب) نصب کنید، اطمینان حاصل کنید که ترمینال ها، قاب، یا آهنربای بلندگو برای هیچ یک از قطعات داخلی، مانند مکانیزم پنجره در درب (زمانیکه پنجره را باز یا بسته می کنید)، و غیره مانعی ایجاد نمی کند.
  همچنین اطمینان حاصل کنید که پنجره بلندگو با هیچ یک از لوازم داخلی، مانند دسته های پنجره، دستگیره های درب، دسته های راحتی، جیب های درب، چراغ ها یا صندلی ها، و غیره تماس پیدا نکند.
- اگر قصد دارید سیستم بلندگو را در سینی عقب نصب کنید، اطمینان حاصل کنید که ترمینال ها، قاب، یا آهنربای بلندگو با هیچ یک از قطعات داخلی اتومبیل، مانند فنرهای میله پیچ خورده (زمانیکه درپوش بدنه را باز یا بسته می کنید)، و غیره تماس ایجاد نکند.
  همچنین اطمینان حاصل کنید که پنجره بلندگو با هیچ یک از لوازم داخلی، مانند کمربندهای صندلی، زیر سری ها، چراغ های ترمز مرکزی، روکش های داخلی برف پاک کن عقب، پرده ها یا تصفیه کننده های هوا، و غیره تماس پیدا نکند.

ก่อนการติดตั้ง

การติดตั้งแบบฝังใช้เนื้อที่ความลึก 73.5 มม.*1/53.5 มม.*2 โปรดวัดความลึกของพื้นที่ที่ท่านต้องการติดตั้งลำโพงให้ถูกต้อง พร้อมทั้งตรวจสอบเพื่อให้แน่ใจว่า ตำแหน่งลำโพงจะไม่กีดขวางอุปกรณ์อื่นๆ ของรถยนต์ การเลือกตำแหน่งติดตั้งควรปฏิบัติตามแนวทางต่อไปนี้:

- ตรวจสอบให้แน่ใจว่าไม่มีสิ่งอื่นใดกีดขวางรอบๆ ตำแหน่งบริเวณประตู (ด้านหน้าหรือด้านหลัง) หรือที่ถาดวางของด้านหลังที่ท่านต้องการติดตั้งลำโพง
- กรณีที่มีช่องสำหรับติดตั้งซึ่งได้ตัดส่วนแผงประตูด้านใน (ด้านหน้าหรือด้านหลัง) หรือส่วนถาดวางของด้านหลังออกไปแล้ว ให้ทำการดัดแปลงเฉพาะส่วนแผ่นบอร์ดเท่านั้น
- หากท่านต้องการติดตั้งชุดลำโพงที่ประตู (ด้านหน้าหรือด้านหลัง) ต้องตรวจสอบให้แน่ใจว่าขั้วสัญญาณของลำโพง, เฟรม หรือแม่เหล็กไม่กระทบกับชิ้นส่วนภายในอื่นๆ อย่างเช่น ระบบกลไกของหน้าต่างที่อยู่ภายในประตู (เมื่อเปิดหรือปิดหน้าต่าง) เป็นต้น
  พร้อมกับตรวจสอบให้แน่ใจว่าฝาครอบของลำโพงจะไม่สัมผัสกับส่วนประกอบภายในใดๆ เช่น ที่หมุนกระจก, มือจับประตู, ที่วางแขน, ช่องใส่ของที่ประตู, ไฟส่องสว่างหรือเบาะที่นั่ง เป็นต้น
- หากท่านต้องการติดตั้งชุดลำโพงที่ถาดวางของด้านหลัง ต้องตรวจสอบให้แน่ใจว่าขั้วสัญญาณของลำโพง, เฟรม หรือแม่เหล็กไม่กระทบกับชิ้นส่วนภายในอื่นๆ ของรถยนต์ อย่างเช่น เหล็กแหนบสปริง (เมื่อเปิดหรือปิดช่องเก็บสัมภาระด้านหลัง) เป็นต้น
  ท่านต้องตรวจสอบให้แน่ใจว่าฝาครอบของลำโพงจะไม่สัมผัสกับส่วนประกอบภายในใดๆ เช่น เข็มขัดนิรภัย, หมอนรองศีรษะ, ไฟเบรคกลาง, ส่วนด้านในของที่ปัดน้ำฝนด้านหลัง, ม่านหรือเครื่องฟอกอากาศ เป็นต้น

Sebelum Pemasangan

Kedalaman minimal 73,5 mm*1/53,5 mm*2 diperlukan untuk pemasangan benam. Ukur kedalaman area di mana speaker akan dipasang, dan pastikan speaker tidak mengganggu komponen mobil lainnya. Saat memilih lokasi pemasangan, perhatikan hal-hal berikut ini:

- Pastikan tidak ada yang mengganggu sekitar lokasi pemasangan pintu (depan atau belakang) atau tray belakang di mana speaker akan dipasang.
- Lubang untuk pemasangan mungkin sudah dibuat di sekitar panel dalam dari pintu (depan atau belakang) atau tray belakang. Pada kasus ini, Anda hanya perlu untuk memodifikasi papan.
- Bila Anda akan memasang sistem speaker ini di pintu (depan atau belakang), pastikan bahwa terminal sambungan speaker, bingkai atau magnet dari speaker tidak menghalangi suku cadang dalam apapun, seperti mekanisme jendela pada pintu (ketika Anda membuka atau menutup jendela), dan lain-lain. Pastikan juga bahwa kisi-kisi speaker tidak menyentuh perlengkapan dalam apapun, seperti engkol jendela, pegangan pintu, sandaran tangan, kantung pintu, lampu atau tempat duduk dan lain-lain.
- Bila Anda akan memasang sistem speaker di tray belakang, pastikan bahwa terminal sambungan speaker, frame atau magnet tidak menyentuh bagian dalam mobil, seperti misalnya pegas batang torsi (bila Anda membuka atau menutup penutup bagasi), dll.
  Juga pastikan agar kisi-kisi speaker tidak menyentuh perlengkapan dalam, seperti misalnya sabuk pengaman, bantalan kepala, lampu rem tengah, penutup bagian dalam pada wiper belakang, tirai atau pembersih udara dll.

Sebelum Pemasangan

Kedalaman sekurang-kurangnya 73.5 mm*1/53.5 mm*2 diperlukan untuk pemasangan separas. Ukur kedalaman tempat yang ingin dipasangkan pembesar suara, dan pastikan pembesar suara tidak mengganggu komponen kereta yang lain. Patuhi peringatan di bawah apabila memilih lokasi pemasangan:

- Pastikan tiada apa-apa halangan di sekitar lokasi pemasangan di pintu (depan atau belakang) atau di dulang belakang tempat pembesar suara akan dipasang.
- Lubang untuk pemasangan mungkin telah ditebuk pada panel dalam pintu (depan atau belakang) atau pada dulang belakang. Dalam keadaan ini, anda hanya perlu mengubah suai papan sahaja.
- Jika anda mahu memasang sistem pembesar suara ini di pintu (depan atau belakang), pastikan terminal, bingkai ataupun magnet pembesar suara tidak mengganggu sebarang bahagian dalam seperti mekanisme tingkap di pintu (apabila membuka atau menutup tingkap) dll.
  Pastikan juga gril pembesar suara tidak menyentuh sebarang kelengkapan dalam, seperti engkol tingkap, pemegang pintu, tempat letak tangan, poket pintu, lampu atau tempat duduk dll.
- Jika anda ingin memasang sistem pembesar suara ini di dulang belakang, pastikan terminal, bingkai ataupun magnet pembesar suara tidak menyentuh sebarang bahagian dalaman kereta, seperti spring bar kilasan (apabila anda membuka atau menutup penutup but), dll.
  Pastikan juga gril pembesar suara tidak menyentuh sebarang kelengkapan dalaman, seperti tali pinggang keledar, penyandar kepala, lampu brek tengah, penutup dalaman pengelap belakang, tirai atau penulen udara, dll.

설치하기 전에

평면 설치를 하려면 최소 깊이가 73.5mm*1/53.5 mm*2여야 합니다. 스피커를 설치할 장소의 깊이를 재고 스피커가 차량의 다른 부위에 거치적거리지 않게 하십시오. 설치 장소를 선택할 때에는 다음 사항에 유의하십시오.

- 스피커를 설치할 문(앞문 또는 뒷문) 또는 후면 트레이의 설치 위치 주변에 장애물이 없는지 확인하십시오.
- 문(앞문 또는 뒷문)의 내부 패널 또는 후면 트레이에 설치용 구멍이 이미 뚫려 있을 수도 있습니다. 이러한 경우에는 보드만 변경하면 됩니다.
- 차량 문(앞문 또는 뒷문)에 본 스피커를 설치하려면 스피커 단자, 프레임 또는 자석이 창문의 기계장치(창문을 열거나 닫을 때)와 같은 내부 부품을 방해하지 않도록 하십시오. 또한, 창문 크랭크, 문 손잡이, 팔걸이, 도어 포켓, 램프 또는 좌석 등과 같은 내부 장치에 스피커 그릴이 닿지 않도록 주의하십시오.
- 후면 트레이에 본 스피커 시스템을 설치하려면 스피커 단자, 프레임 또는 자석이 토션바 스프링(트렁크 뚜껑을 열거나 닫을 때)과 같은 차량의 내부 부품에 닿지 않도록 주의하십시오. 또한 좌석 벨트, 머리 받침대, 중앙 브레이크 등, 후방 와이퍼의 내부 커버, 커튼, 공기 정화 장치 등과 같은 내부 장치에 스피커 그릴이 닿지 않도록 주의하십시오.

*1 XS-XB690
*2 XS-XB160

Parts list / Liste des pièces / Lista de componentes / Teileliste / Lista över medföljande delar / Onderdelenlijst / Lista de peças / Elenco dei componenti / Spis części / Lista componentelor / Комплектующие детали / Список деталей / 零件一覽表 / 部件表 / قائمة القطع / لیست قطعات /Daftar suku cadang / รายการชิ้นส่วน / Senarai bahagian / 부품 목록

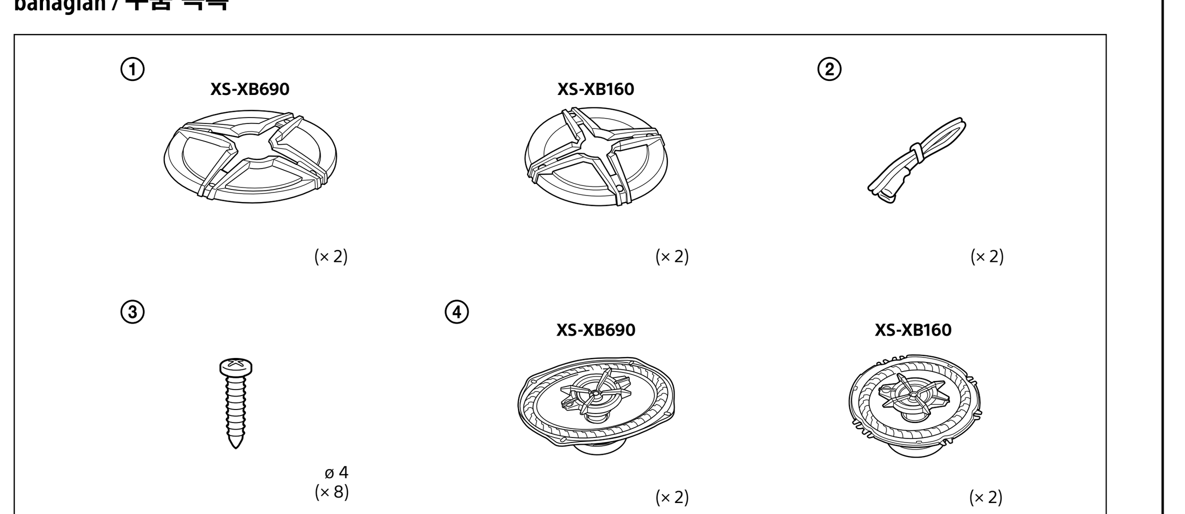

Mounting from the car interior / Montage depuis l'intérieur de l'habitacle / Montaje desde el interior del automóvil / Montage vom Wageninneren aus / Montering inifrån bilkupén / Installeren in het interieur van de auto / Montagem pelo interior do veículo / Montaggio all'interno dell'auto / Montarea din interiorul vehiculului / Montaż z wnętrza pojazdu / Монтаж в салоне автомобиля / Встановлення в салоні автомобіля / 從汽車內安裝 / 从汽车内安装 / التركيب من داخل السيارة / نصب از داخل اتومبیل / Memasang dari interior mobil / ติดตั้งที่ผนังภายในรถยนต์ / Pemasangan daripada dalaman kereta / 차량 내부에 장착

REAR TRAY / PLAGE ARRIÈRE / BANDEJA POSTERIOR / HUTABLAGE / HATTHYLLA / HOEDENPLANK / PRATELEIRA TRASEIRA / RIPIANO POSTERIORE / TYLNA PÓŁKA / ETAJERA DIN SPATE / ПОЛКА ЗА ЗАДНИМИ СИДЕНЬЯМИ / ПОЛИЧКА ЗА ЗАДНІМ СИДІННЯМ / 後托架 / 后托架 / الصينية الخلفية / سینی عقب / TRAY BELAKANG / ถาดวางของด้านหลัง / DULANG BELAKANG / 후면 트레이

(XS-XB690)

1

Mark the 4 bolt holes and make them 3.2 mm (5/32 in) in diameter.
Marquez les 4 orifices des boulons et percez des trous de 3,2 mm (5/32 po) de diamètre.
Marque los orificios de los 4 pernos y hágalos de 3,2 mm de diámetro.
Markieren Sie die 4 Schraubenlöcher und bohren Sie Löcher mit 3,2 mm Durchmesser.
Markera de 4 skruvhålen och gör dem 3,2 mm i diameter.
Markeer de 4 schroefgaten en boor gaten met een diameter van 3,2 mm.
Marque o sítio dos furos para os 4 parafusos. Faça os furos com 3,2 mm de diâmetro.
Contrassegnare i 4 fori dei bulloni e praticare fori di 3,2 mm di diametro.
Zaznacz 4 otwory na wkręty o średnicy 3,2 mm.
Marcaţi găurile pentru cele 4 şuruburi şi găuriţi cu un diametru de 3,2 mm.
Разметьте и просверлите 4 отверстия для винтов. Диаметр отверстий: 3,2 мм.
Позначте та просвердліть 4 отвори для гвинтів діаметром 3,2 мм.
劃出4個螺栓孔，並鑽成3.2 mm直徑的孔。
画出4个螺栓孔，并钻成3.2 mm直径的孔。
قم بتحديد علامة 4 فتحات للبراغي ومن ثم اجعلها بقطر 3.2 مم.
4 سوراخ پیچ را علامت بزنید و آن ها را به قطر 3.2 میلی متر در آورید.
Tandai 4 lubang baut dan buatlah berdiameter 3,2 mm.
กำหนดตำแหน่งรู 4 รู จากนั้นเจาะให้มีเส้นผ่าศูนย์กลาง 3.2 มม.
Tandakan 4 lubang bolt dan jadikan lubang-lubang itu berdiameter 3.2 mm.
4개의 볼트 구멍을 표시하고 직경이 3.2 mm가 되도록 구멍을 뚫으십시오.

Unit: mm (in)
Unité: mm (po)
Unidad: mm
Einheit: mm
Enhet: mm
Eenheid: mm
Unidade: mm
Unità: mm
Jednostka: mm
Unitate: mm
Единицы: мм
Одиниці: мм
單位：mm
单位：mm
الوحدة: مم
واحد: میلی متر
Satuan: mm
ขนาด: มม.
Unit: mm
단위: mm

2

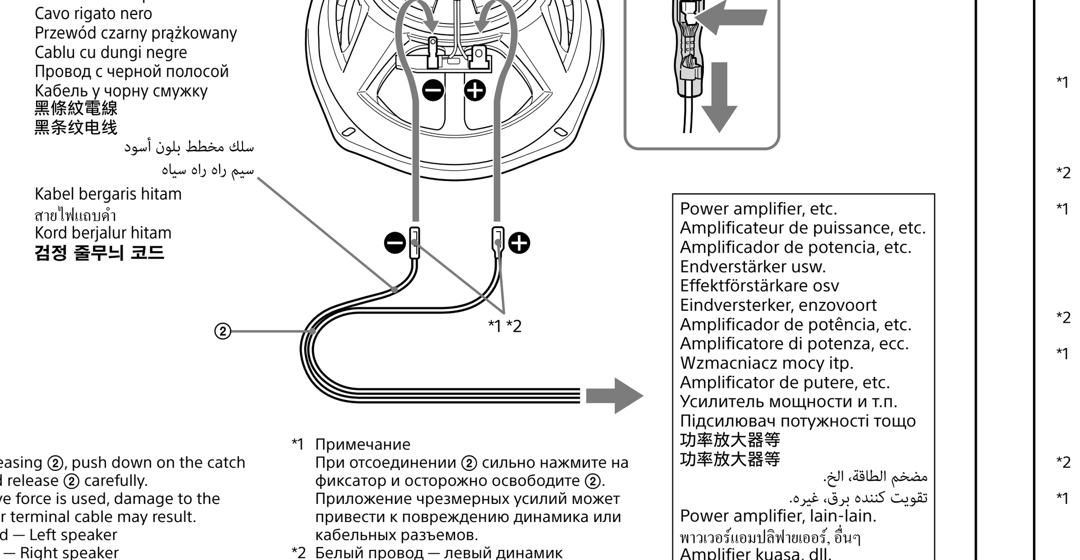

*1 Note
When releasing ②, push down on the catch firmly and release ② carefully.
If excessive force is used, damage to the speaker or terminal cable may result.
*2 White cord — Left speaker
Gray cord — Right speaker
*1 Remarque
En relâchant ②, appuyez fermement sur la languette et relâchez doucement ②.
Si vous appliquez une force exagérée, vous risquez d'endommager le haut-parleur ou le câble de la borne.
*2 Cordon blanc — Haut-parleur gauche
Cordon gris — Haut-parleur droit
*1 Nota
Al liberar ②, presione en el enganche con firmeza y libere el ② con cuidado.
Si utiliza una fuerza excesiva, es posible que el cable del terminal o el altavoz resulten dañados.
*2 Cable blanco — Altavoz izquierdo
Cable gris — Altavoz derecho
*1 Hinweis
Drücken Sie zum Lösen von ② fest auf den Verschluss und ziehen Sie ② vorsichtig heraus.
Wenn Sie zu stark drücken, kann es zu Schäden am Lautsprecher oder an den Kabelanschlüssen kommen.
*2 Weißes Kabel — Linker Lautsprecher
Graues Kabel — Rechter Lautsprecher
*1 Obs!
När ② lossas ska du trycka ner spärren ordentligt och lossa ② försiktigt.
Om för mycket kraft används kan högtalaren eller kabelkontakterna skadas.
*2 Vit kabel — Vänster högtalare
Grå kabel — Höger högtalare
*1 Opmerking
Om ② te verwijderen, drukt u stevig op de vergrendeling en verwijdert u ② voorzichtig.
Als u te veel kracht gebruikt, is het mogelijk dat de luidspreker of de kabelaansluitingen beschadigd raken.
*2 Wit snoer — Linkerluidspreker
Grijs snoer — Rechterluidspreker
*1 Nota
Quando soltar ②, pressione para baixo no engate com firmeza e solte ② cuidadosamente.
Se utilizar força excessiva, pode provocar danos na coluna ou nos terminais dos cabos.
*2 Cabo branco — Coluna esquerda
Cabo cinza — Coluna direita
*1 Nota
Quando viene rilasciato ②, spingere con forza il fermo verso il basso e rilasciare ② con cautela.
Se viene utilizzata una forza eccessiva, il diffusore o il cavo terminale potrebbero danneggiarsi.
*2 Cavo bianco — Diffusore sinistro
Cavo grigio — Diffusore destro
*1 Uwaga
Zwalniając przewody ② nacisnąć zatrzask i ostrożnie zwolnić przewody ②.
Zastosowanie zbyt dużej siły może spowodować uszkodzenie głośnika lub zacisków na przewodach.
*2 Biały przewód — lewy głośnik
Szary przewód — prawy głośnik
*1 Notă
Când eliberaţi ②, apăsaţi ferm prinderea şi eliberaţi ② cu grijă.
Dacă se aplică o forţă excesivă, aceasta poate cauza deteriorarea difuzorului sau a terminaţiilor cablurilor.
*2 Cablu alb — Difuzor stânga
Cablu gri — Difuzor dreapta
*1 Примечание
При отсоединении ② сильно нажмите на фиксатор и осторожно освободите ②.
Приложение чрезмерных усилий может привести к повреждению динамика или кабельных разъемов.
*2 Белый провод — левый динамик
Серый провод — правый динамик
*1 Примітка
Під час від'єднання ② сильно натисніть на фіксатор і обережно вивільніть ②.
Докладання надмірних зусиль може спричинити пошкодження динаміка або кабельних клем.
*2 Білий кабель — лівий динамік
Сірий кабель — правий динамік
*1 註
鬆開②時，牢牢按住鎖片並小心鬆開②。
如果用力過大，可能會損壞揚聲器或端子電纜。
*2 白色電線 — 左揚聲器
灰色電線 — 右揚聲器
*1 注
松开②时，牢牢按住锁片并小心松开②。
如果用力过大，可能会损坏扬声器或端子电缆。
*2 白色电线 — 左扬声器
灰色电线 — 右扬声器
*1 ملاحظة
عند تحرير ②، اضغط لأسفل على المزلاج بثبات وقم بتحرير ② بعناية.
في حالة استعمال القوة المفرطة، قد يحدث تلف للسماعة أو كابل أطراف التوصيل.
*2 سلك أبيض ـــ السماعة اليسرى
سلك رمادي ـــ السماعة اليمنى
*1 نکته
هنگام رها کردن ②، قسمت اتصال را محکم به سمت پایین فشار داده و ② را به دقت رها کنید.
در صورت وارد آوردن فشار زیاد، ممکن است به بلندگو یا سیم پایانه آسیب وارد شود.
*2 سیم سفید — بلندگوی چپ
سیم خاکستری — بلندگوی راست
*1 Catatan
Saat melepas ②, dorong pengait ke bawah dengan kuat dan lepas ② dengan hati-hati.
Jika terlalu dipaksakan, speaker atau kabel terminal bisa mengalami kerusakan.
*2 Kabel putih — Speaker kiri
Kabel abu-abu — Speaker kanan
*1 หมายเหตุ
เมื่อต้องการปลดสายไฟ ② ออก ให้กดตัวล็อกลงและปลดสายไฟ ② ออกด้วยความระมัดระวัง
หากดึงแรงเกินไป อาจทำให้ลำโพงหรือขั้วต่อของสายไฟได้รับความเสียหาย
*2 สายสีขาว - ลำโพงซ้าย
สายสีเทา - ลำโพงขวา
*1 Nota
Apabila melepaskan ②, tekan kancing ke bawah dengan kemas dan lepaskan ② dengan cermat.
Sekiranya ditekan secara paksa, pembesar suara atau terminal kabel boleh menjadi rosak.
*2 Kord putih — Pembesar suara kiri
Kord kelabu — Pembesar suara kanan
*1 **주의**
②을 풀 때 걸쇠를 꽉 누르고 ②을 조심해서 풀어 놓으십시오.
힘을 과도하게 주면 스피커 또는 단자 케이블이 손상될 수 있습니다.
*2 **흰색 코드 — 왼쪽 스피커**
회색 코드 — 오른쪽 스피커

3

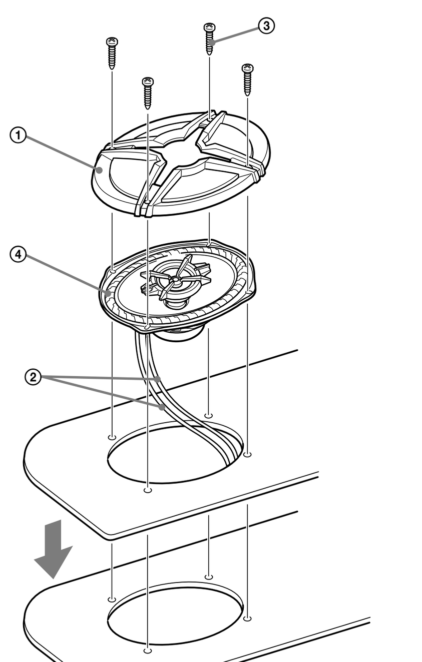

DOOR (FRONT/REAR) / PORTIÈRE (AVANT/ARRIÈRE) / PUERTA (DELANTERA/POSTERIOR) / TÜR (VORN/HINTEN) / DÖRR (FRÄMRE/BAKRE) / PORTIER (VOOR/ACHTER) / PORTA (DA FRENTE/DE TRÁS) / PORTIERA (ANTERIORE-POSTERIORE) / DRZWI (PRZEDNIE/TYLNE) / UŞĂ (FAŢĂ/SPATE) / ДВЕРЬ (ПЕРЕДНЯЯ/ЗАДНЯЯ) / ДВЕРЦЯТА АВТОМОБІЛЯ (ПЕРЕДНІ/ЗАДНІ) / 車門（前面/後面）/ 车门（前/后）/ الباب (الأمامي/الخلفي) / درب (جلو/عقب) / PINTU (DEPAN/BELAKANG) / ประตู (ด้านหน้า/ด้านหลัง) / PINTU (DEPAN/BELAKANG) / 문(앞문/뒷문)

(XS-XB160)

1

Mark the 4 bolt holes and make them 3.2 mm (5/32 in) in diameter.
Marquez les 4 orifices des boulons et percez des trous de 3,2 mm (5/32 po) de diamètre.
Marque los orificios de los 4 pernos y hágalos de 3,2 mm de diámetro.
Markieren Sie die 4 Schraubenlöcher und bohren Sie Löcher mit 3,2 mm Durchmesser.
Markera de 4 skruvhålen och gör dem 3,2 mm i diameter.
Markeer de 4 schroefgaten en boor gaten met een diameter van 3,2 mm.
Marque o sítio dos furos para os 4 parafusos. Faça os furos com 3,2 mm de diâmetro.
Contrassegnare i 4 fori dei bulloni e praticare fori di 3,2 mm di diametro.
Zaznacz 4 otwory na wkręty o średnicy 3,2 mm.
Marcaţi găurile pentru cele 4 şuruburi şi găuriţi cu un diametru de 3,2 mm.
Разметьте и просверлите 4 отверстия для винтов. Диаметр отверстий: 3,2 мм.
Позначте та просвердліть 4 отвори для гвинтів діаметром 3,2 мм.
劃出4個螺栓孔，並鑽成3.2 mm直徑的孔。
画出4个螺栓孔，并钻成3.2 mm直径的孔。
قم بتحديد علامة 4 فتحات للبراغي ومن ثم اجعلها بقطر 3.2 مم.
4 سوراخ پیچ را علامت بزنید و آن ها را به قطر 3.2 میلی متر در آورید.
Tandai 4 lubang baut dan buatlah berdiameter 3,2 mm.
กำหนดตำแหน่งรู 4 รู จากนั้นเจาะให้มีเส้นผ่าศูนย์กลาง 3.2 มม.
Tandakan 4 lubang bolt dan jadikan lubang-lubang itu berdiameter 3.2 mm.
4개의 볼트 구멍을 표시하고 직경이 3.2 mm가 되도록 구멍을 뚫으십시오.

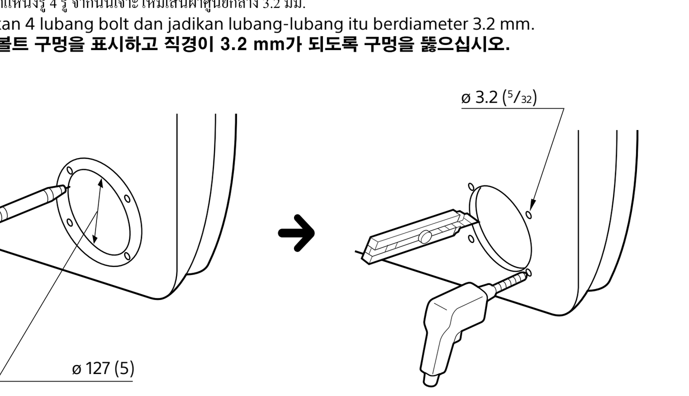

Unit: mm (in)
Unité: mm (po)
Unidad: mm
Einheit: mm
Enhet: mm
Eenheid: mm
Unidade: mm
Unità: mm
Jednostka: mm
Unitate: mm
Единицы: мм
Одиниці: мм
單位：mm
单位：mm
الوحدة: مم
واحد: میلی متر
Satuan: mm
ขนาด: มม.
Unit: mm
단위: mm

2

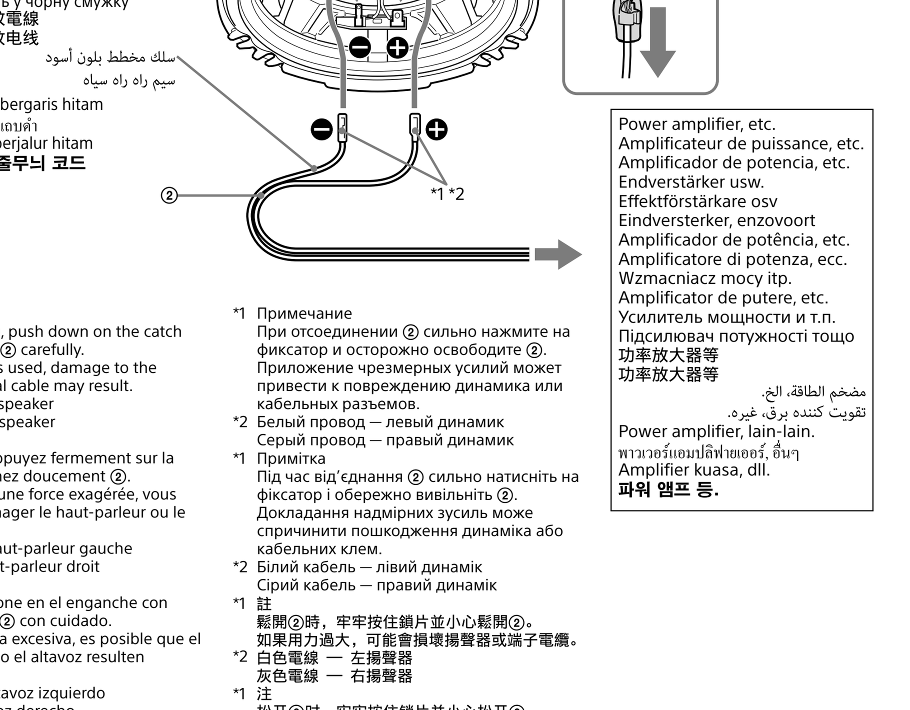

*1 Note
When releasing ②, push down on the catch firmly and release ② carefully.
If excessive force is used, damage to the speaker or terminal cable may result.
*2 White cord — Left speaker
Gray cord — Right speaker
*1 Remarque
En relâchant ②, appuyez fermement sur la languette et relâchez doucement ②.
Si vous appliquez une force exagérée, vous risquez d'endommager le haut-parleur ou le câble de la borne.
*2 Cordon blanc — Haut-parleur gauche
Cordon gris — Haut-parleur droit
*1 Nota
Al liberar ②, presione en el enganche con firmeza y libere el ② con cuidado.
Si utiliza una fuerza excesiva, es posible que el cable del terminal o el altavoz resulten dañados.
*2 Cable blanco — Altavoz izquierdo
Cable gris — Altavoz derecho
*1 Hinweis
Drücken Sie zum Lösen von ② fest auf den Verschluss und ziehen Sie ② vorsichtig heraus.
Wenn Sie zu stark drücken, kann es zu Schäden am Lautsprecher oder an den Kabelanschlüssen kommen.
*2 Weißes Kabel — Linker Lautsprecher
Graues Kabel — Rechter Lautsprecher
*1 Obs!
När ② lossas ska du trycka ner spärren ordentligt och lossa ② försiktigt.
Om för mycket kraft används kan högtalaren eller kabelkontakterna skadas.
*2 Vit kabel — Vänster högtalare
Grå kabel — Höger högtalare
*1 Opmerking
Om ② te verwijderen, drukt u stevig op de vergrendeling en verwijdert u ② voorzichtig.
Als u te veel kracht gebruikt, is het mogelijk dat de luidspreker of de kabelaansluitingen beschadigd raken.
*2 Wit snoer — Linkerluidspreker
Grijs snoer — Rechterluidspreker
*1 Nota
Quando soltar ②, pressione para baixo no engate com firmeza e solte ② cuidadosamente.
Se utilizar força excessiva, pode provocar danos na coluna ou nos terminais dos cabos.
*2 Cabo branco — Coluna esquerda
Cabo cinza — Coluna direita
*1 Nota
Quando viene rilasciato ②, spingere con forza il fermo verso il basso e rilasciare ② con cautela.
Se viene utilizzata una forza eccessiva, il diffusore o il cavo terminale potrebbero danneggiarsi.
*2 Cavo bianco — Diffusore sinistro
Cavo grigio — Diffusore destro
*1 Uwaga
Zwalniając przewody ② nacisnąć zatrzask i ostrożnie zwolnić przewody ②.
Zastosowanie zbyt dużej siły może spowodować uszkodzenie głośnika lub zacisków na przewodach.
*2 Biały przewód — lewy głośnik
Szary przewód — prawy głośnik
*1 Notă
Când eliberaţi ②, apăsaţi ferm prinderea şi eliberaţi ② cu grijă.
Dacă se aplică o forţă excesivă, aceasta poate cauza deteriorarea difuzorului sau a terminaţiilor cablurilor.
*2 Cablu alb — Difuzor stânga
Cablu gri — Difuzor dreapta
*1 Примечание
При отсоединении ② сильно нажмите на фиксатор и осторожно освободите ②.
Приложение чрезмерных усилий может привести к повреждению динамика или кабельных разъемов.
*2 Белый провод — левый динамик
Серый провод — правый динамик
*1 Примітка
Під час від'єднання ② сильно натисніть на фіксатор і обережно вивільніть ②.
Докладання надмірних зусиль може спричинити пошкодження динаміка або кабельних клем.
*2 Білий кабель — лівий динамік
Сірий кабель — правий динамік
*1 註
鬆開②時，牢牢按住鎖片並小心鬆開②。
如果用力過大，可能會損壞揚聲器或端子電纜。
*2 白色電線 — 左揚聲器
灰色電線 — 右揚聲器
*1 注
松开②时，牢牢按住锁片并小心松开②。
如果用力过大，可能会损坏扬声器或端子电缆。
*2 白色电线 — 左扬声器
灰色电线 — 右扬声器
*1 ملاحظة
عند تحرير ②، اضغط لأسفل على المزلاج بثبات وقم بتحرير ② بعناية.
في حالة استعمال القوة المفرطة، قد يحدث تلف للسماعة أو كابل أطراف التوصيل.
*2 سلك أبيض ـــ السماعة اليسرى
سلك رمادي ـــ السماعة اليمنى
*1 نکته
هنگام رها کردن ②، قسمت اتصال را محکم به سمت پایین فشار داده و ② را به دقت رها کنید.
در صورت وارد آوردن فشار زیاد، ممکن است به بلندگو یا سیم پایانه آسیب وارد شود.
*2 سیم سفید — بلندگوی چپ
سیم خاکستری — بلندگوی راست
*1 Catatan
Saat melepas ②, dorong pengait ke bawah dengan kuat dan lepas ② dengan hati-hati.
Jika terlalu dipaksakan, speaker atau kabel terminal bisa mengalami kerusakan.
*2 Kabel putih — Speaker kiri
Kabel abu-abu — Speaker kanan
*1 หมายเหตุ
เมื่อต้องการปลดสายไฟ ② ออก ให้กดตัวล็อกลงและปลดสายไฟ ② ออกด้วยความระมัดระวัง
หากดึงแรงเกินไป อาจทำให้ลำโพงหรือขั้วต่อของสายไฟได้รับความเสียหาย
*2 สายสีขาว - ลำโพงซ้าย
สายสีเทา - ลำโพงขวา
*1 Nota
Apabila melepaskan ②, tekan kancing ke bawah dengan kemas dan lepaskan ② dengan cermat.
Sekiranya ditekan secara paksa, pembesar suara atau terminal kabel boleh menjadi rosak.
*2 Kord putih — Pembesar suara kiri
Kord kelabu — Pembesar suara kanan
*1 **주의**
②을 풀 때 걸쇠를 꽉 누르고 ②을 조심해서 풀어 놓으십시오.
힘을 과도하게 주면 스피커 또는 단자 케이블이 손상될 수 있습니다.
*2 **흰색 코드 — 왼쪽 스피커**
회색 코드 — 오른쪽 스피커
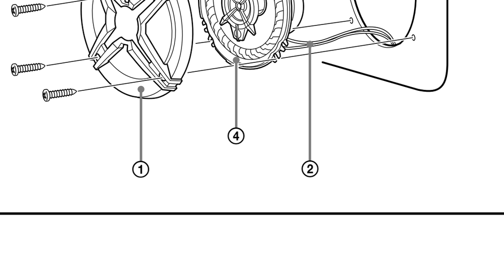
3