SONY

2-893-762-**2** (GR)

FM Portable CD Player (Φορητή συσκευή αναπαραγωγής CD)

Εγχειρίδιο οδηγιών χρήσης

Το “WALKMAN”, το WALKMAN, και το WALKMAN είναι εμπορικά σήματα κατατεθέντα της Sony Corporation.

D-NF340

COMPACT disc DIGITAL AUDIO

WALKMAN

©2006 Sony Corporation Printed in Spain

Sony on line http://www.world.sony.com/

Sony Corporation Printed in Spain

P-289376 22GR -$

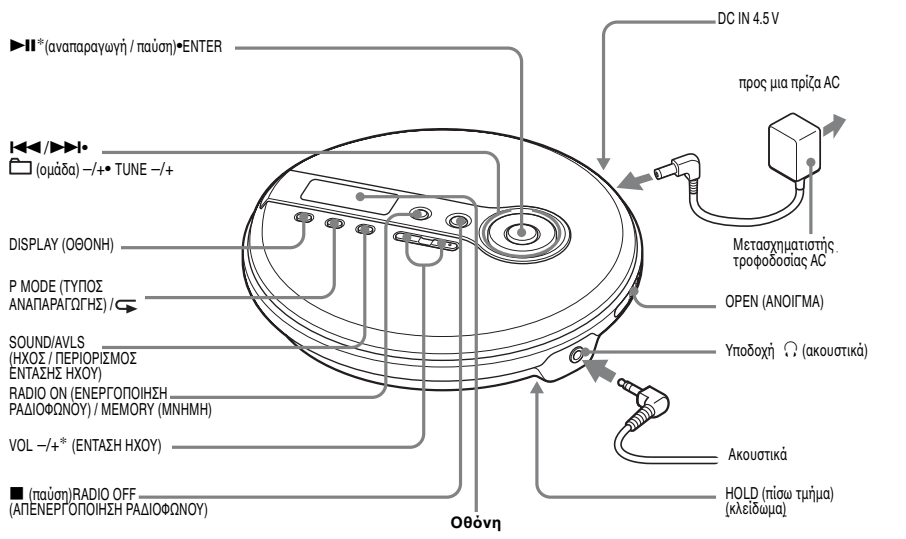

* Το πλήκτρο έχει μια ανάγλυφη κουκκίδα.

Ελληνικά

ΠΡΟΕΙΔΟΠΟΙΗΣΗ

Για την πρόληψη πυρκαγιάς ή κινδύνου ηλεκτροπληξίας, μην εκθέτετε τη συσκευή στη βροχή ή στην υγρασία.

Δεν πρέπει να τοποθετήσετε τη συσκευή σε έναν περιορισμένο χώρο, όπως σε ένα ράφι για βιβλία ή σε ένα εντοιχισμένο έπιπλο.

Για την πρόληψη πυρκαγιάς, μην καλύπτετε τις οπές εξαερισμού του μηχανήματος με εφημερίδες, τραπεζομάντιλα, κουρτίνες, κλπ. Επίσης, μην τοποθετείτε αναμμένα κεριά πάνω στη συσκευή.
Για την πρόληψη πυρκαγιάς ή ηλεκτροπληξίας, μην τοποθετείτε αντικείμενα που περιέχουν υγρά, όπως βάζα, πάνω στη συσκευή.

ΠΡΟΣΟΧΗ

Η χρήση οπτικών εργαλείων με αυτό το προϊόν μπορεί να αυξήσει τον κίνδυνο οπτικής βλάβης.

Είναι πιθανό σε κάποιες χώρες να υπάρχουν κανονισμοί που ρυθμίζουν τη διάθεση της μπαταρίας που χρησιμοποιείται για την τροφοδότηση αυτού του προϊόντος. Απευθυνθείτε στις τοπικές αρχές.

Η ισχύς του σήματος CE περιορίζεται μονάχα σε εκείνες τις χώρες στις οποίες επιβάλλεται από τη νομοθεσία, ειδικά στις χώρες του ΕΕΑ (Ευρωπαϊκός Οικονομικός Χώρος)

Διάθεση του Παλαιού Ηλεκτρικού & Ηλεκτρονικού Εξοπλισμού (Εφαρμόσιμο στην Ευρωπαϊκή Ένωση και άλλες ευρωπαϊκές χώρες με συστήματα χωριστής συλλογής).

Αυτό το σύμβολο στο προϊόν ή στη συσκευασία δείχνει ότι αυτό το προϊόν δεν θα πρέπει να αντιμετωπίζεται όπως τα οικιακά απορρίμματα. Αντιθέτως θα πρέπει να παραδίδεται στο κατάλληλο σημείο συλλογής για την ανακύκλωση του ηλεκτρικού και ηλεκτρονικού εξοπλισμού. Με την εξασφάλιση ότι αυτό το προϊόν απορρίπτεται σωστά, θα βοηθήσετε να αποτρέψετε τις πιθανές αρνητικές συνέπειες για το περιβάλλον και την ανθρώπινη υγεία, οι οποίες θα μπορούσαν ειδάλλως να προκληθούν με την ακατάλληλη απόρριψη αυτού του προϊόντος.
Η ανακύκλωση των υλικών θα βοηθήσει στη συντήρηση των φυσικών πόρων. Για περισσότερες αναλυτικές πληροφορίες σχετικά με την ανακύκλωση αυτού του προϊόντος, παρακαλούμε ελάτε σε επαφή με τις δημοτικές αρχές, την υπηρεσία διάθεσης οικιακών απορριμμάτων σας ή το κατάστημα όπου αγοράσατε το προϊόν.
Εφαρμόσιμα αξεσουάρ: Ακουστικά

Δίσκοι που είναι δυνατόν να αναπαραχθούν στην συσκευή αναπαραγωγής CD

- **CD ήχου** (CD σε φορμά CD-DA)
- **CD MP3** (δίσκοι CD-R/CD-RW στους οποίους έχουν εγγραφεί δεδομένα ήχου τα οποία έχουν συμπιεστεί σε φορμά MP3)*
  * Είναι δυνατόν να αναπαραχθούν μόνο δίσκοι σε φορμά που πληροί το πρότυπο ISO 9660 επίπεδο 1/2, το εκτεταμένο φορμά Joliet.

Οι ταχύτητες των μπιτ και οι συχνότητες δειγματοληψίας που είναι δυνατό να αναπαραγάγει αυτή η συσκευή αναπαραγωγής CD δείχνονται στην συνέχεια.
Είναι επίσης δυνατόν να αναπαραχθούν αρχεία μεταβλητής ταχύτητας μπιτ (VBR).

	Ταχύτητες των μπιτ	Συχνότητες δειγματοληψίας
MPEG-1 Layer3	32 – 320 kbps	32/44.1/48 kHz
MPEG-2 Layer3	8 – 160 kbps	16/22.05/24 kHz
MPEG-2.5 Layer3	8 – 160 kbps	8/11.025/12 kHz

CD MP3

Αριθμός των ομάδων και των αρχείων που είναι δυνατόν να χρησιμοποιηθούν
- Μέγιστος αριθμός ομάδων: 256
- Μέγιστος αριθμός αρχείων: 512

Σειρά αναπαραγωγής

Η σειρά αναπαραγωγής είναι δυνατό να ποικίλει ανάλογα με την μέθοδο η οποία έχει χρησιμοποιηθεί για την εγγραφή των αρχείων MP3 στον δίσκο. Στο παρακάτω παράδειγμα, τα αρχεία θα αναπαραχθούν με την σειρά, από το ① ως το ⑦.

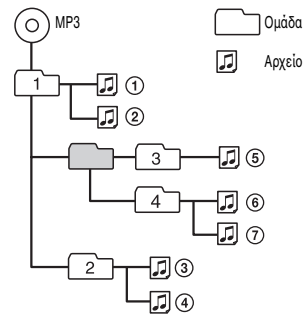

(Μέγιστος αριθμός επιπέδων ευρετηρίου: 8)

Σημειώσεις
- Ανάλογα με την ποιότητα του δίσκου καιή την κατάσταση της συσκευής εγγραφής, είναι δυνατό να καθυστερήσει λίγο η έναρξη της αναπαραγωγής. Είναι επίσης δυνατό η αναπαραγωγή να μην μπορέσει να πραγματοποιηθεί.
- Μην αποθηκεύετε αρχεία σε διαφορετικά φορμά ούτε να δημιουργείτε περιττούς φακέλους σε έναν δίσκο που περιλαμβάνει αρχεία MP3.
- Φροντίστε να προσθέσετε την κατάληξη “mp3” στο όνομα του αρχείου. Να έχετε όμως υπόψη σας, ότι αν προσθέσετε την κατάληξη “mp3” σε ένα αρχείο το οποίο δεν είναι MP3, η συσκευή αναπαραγωγής δεν θα αναγνωρίσει σωστά το αρχείο.
- Για να συμπιέσετε μια πηγή σε ένα αρχείο MP3, σας συνιστούμε να θέσετε τις παραμέτρους συμπίεσης στις θέσεις “44,1 kHz”, “128 kbps” και “Constant Bit Rate” (σταθερή ταχύτητα μπιτ).
- Για να εγγράψετε εξαντλώντας την μέγιστη χωρητικότητα του δίσκου, θέστε το λογισμικό εγγραφής στην θέση “halting of writing” (διακοπή εγγραφής).

Σχετικά με τις πηγές τροφοδοσίας

Για να χρησιμοποιήσετε τις μπαταρίες (μη παρεχόμενες)

1 Σύρετε το OPEN για να ανοίξετε το κάλυμμα του διαμερίσματος των μπαταριών που βρίσκεται στο εσωτερικό της συσκευής αναπαραγωγής CD.

2 Τοποθετήστε δύο αλκαλικές μπαταρίες LR6 (μέγεθος AA) έτσι ώστε το άκρο ⊕ να συμπίπτει με το σημάδι στο εσωτερικό της συσκευής αναπαραγωγής CD και κλείστε το κάλυμμα μέχρι αυτό να εφαρμόσει απόλυτα. Τοποθετήστε πρώτα τον πόλο ⊖ (και για τις δύο μπαταρίες).

Διάρκεια ζωής των μπαταριών* (κατά προσέγγιση αριθμός ωρών)

(Όταν η συσκευή αναπαραγωγής CD χρησιμοποιείται πάνω σε μια επίπεδη και στέρεη επιφάνεια.)
Ο χρόνος αναπαραγωγής θα ποικίλει ανάλογα με τον τρόπο χρήσης της συσκευής αναπαραγωγής CD.

Αν χρησιμοποιείτε δύο αλκαλικές μπαταρίες Sony LR6 (SG) (κατασκευασμένες στην Ιαπωνία)

G-PROTECTION (σύστημα προστασίας)	G-on (ενεργοποιημένο)	G-off (απενεργοποιημένο)
Δίσκος CD ήχου	20	14
CD MP3 (εγγεγραμμένο σε 128 kbps)	30	30
RADIO ON (ενεργοποιημένο ραδιόφωνο)	50	

* Τιμή καθορισμένη από τον κανονισμό της JEITA (Japan Electronics and Information Technology Industries Association).

- Τα τμήματα του δείκτη υποδεικνύουν κατά προσέγγιση την υπολειπόμενη ενέργεια των μπαταριών. Ένα τμήμα δεν υποδεικνύει πάντα το ένα τέταρτο της ενέργειας της μπαταρίας.

Για να χρησιμοποιήσετε τον μετασχηματιστή τροφοδοσίας AC

Συνδέστε τον μετασχηματιστή τροφοδοσίας AC έτσι όπως δείχνεται στην εικόνα.

Αναπαραγωγή ενός δίσκου CD

1 Σύρετε το πλήκτρο OPEN για να ανοίξετε το κάλυμμα και τοποθετήστε το CD στην υποδοχή, και στην συνέχεια κλείστε το κάλυμμα.

2 Πιέστε το ►II•ENTER.
Για να αρχίσετε την αναπαραγωγή από το πρώτο κομμάτι, διατηρήστε πιεσμένο το ►II•ENTER μέχρι να αρχίσει η αναπαραγωγή με την συσκευή αναπαραγωγής δίσκων CD σταματημένη.
Για να περάσετε στις επόμενες ή τις προηγούμενες ομάδες*, πιέστε το + ή το –.
*Μόνο για CD MP3

- Αυτή η συσκευή αναπαραγωγής δίσκων CD είναι δυνατό να αναπαράγει δίσκους CD-R ή CDRW οι οποίοι έχουν εγγραφεί σε φορμά ψηφιακού ήχου για συμπαγείς δίσκους (CD ήχου), η δυνατότητα αναπαραγωγής τους όμως είναι δυνατό να ποικίλει ανάλογα με την ποιότητα του δίσκου και την κατάσταση της συσκευής εγγραφής.
- Το προϊόν αυτό είναι σχεδιασμένο για να αναπαράγει δίσκους που πληρούν το πρότυπο Compact Disc (CD). Τελευταία, πολλές εταιρίες δίσκων έχουν θέσει σε κυκλοφορία στην αγορά πολλούς δίσκους μουσικής οι οποίοι είναι κωδικοποιημένοι με τεχνολογίες προστασίας των πνευματικών δικαιωμάτων. Να έχετε υπόψη σας ότι, μεταξύ των δίσκων αυτών, ορισμένοι δεν πληρούν το πρότυπο CD, με συνέπεια να μην είναι δυνατό να αναπαραχθούν από τη συσκευή αυτή.

Σημείωση σχετικά με τους δίσκους DualDisc

Ένας δίσκος DualDisc είναι ένας δίσκος με δύο όψεις ο οποίος συνδυάζει στην μια όψη υλικό που έχει εγγραφεί σε DVD και στην άλλη όψη υλικό ψηφιακού ήχου. Δεδομένου όμως ότι η πλευρά του υλικού ήχου δεν πληροί το πρότυπο Compact Disc (CD), δεν είναι βέβαιο ότι θα είναι δυνατή η αναπαραγωγή του με αυτή την συσκευή.

Λειτουργία MEGA BASS digital (ψηφιακή)

Κατά την διάρκεια της αναπαραγωγής, πιέστε πολλές φορές το SOUND/AVLS για να επιλέξετε το “SOUND 1” ή το “SOUND 2”.
Αν ο ήχος ακούγεται με παραμορφώσεις, χαμηλώστε την στάθμη έντασης του ήχου.

Αν ακούτε το ραδιόφωνο, η λειτουργία αυτή είναι απενεργοποιημένη.

Λειτουργία AVLS*

***Σύστημα αυτόματου περιορισμού της στάθμης της έντασης του ήχου**
Διατηρήστε πιεσμένο το SOUND/AVLS για να επιλέξετε το “AVLS ACTIV.” ή το “AVLS DESACT.”

Μπορείτε επίσης να χρησιμοποιήσετε το πλήκτρο αυτό ενώ ακούτε το ραδιόφωνο.

Λειτουργία AMS*/ αναζήτηση

***Αυτόματος αισθητήρας μουσικής**
Για να εντοπίσετε την αρχή του προηγούμενου/ τρέχοντος/ επόμενου/ μεταγενέστερου κομματιού: Πιέστε πολλές φορές το I◄◄ /►►I.
Για γρήγορη οπισθοδρόμηση ή προώθηση: Διατηρήστε πιεσμένο το I◄◄ /►►I.

Έλεγχος πληροφοριών του CD στην οθόνη

Μπορείτε να ελέγξετε τις πληροφορίες του CD στην οθόνη.
Ανάλογα με την γεωγραφική περιοχή στην οποία αγοράσατε την συσκευή αναπαραγωγής δίσκων CD, είναι δυνατόν η προεπιλεγμένη γλώσσα να μην είναι το “ENGLISH” (ΑΓΓΛΙΚΑ). Αλλάξτε την ρύθμιση στο τμήμα LANGUAGE (ΓΛΩΣΣΑ) αν αυτό είναι απαραίτητο.
Κατά την αναπαραγωγή ενός CD MP3 το οποίο περιέχει αρχεία με μια ετικέτα ID3, θα εμφανιστούν στην οθόνη οι πληροφορίες σχετικά με την ετικέτα. (Αν δεν υπάρχουν πληροφορίες σχετικά με την ετικέτα ID3, δεν θα εμφανιστεί τίποτα στην οθόνη.)

Σημειώσεις
- Αυτή η συσκευή αναπαραγωγής επιτρέπει την αναπαραγωγή των χαρακτήρων A-Z, a-z, 0-9 και_.
- Πριν από την αναπαραγωγή ενός αρχείου, η συσκευή αναπαραγωγής θα αναγνώσει όλες τις πληροφορίες του αρχείου και της ομάδας (ή του φακέλου) του CD. Θα εμφανιστεί η ένδειξη “Ανάγνωση”. Η ανάγνωση των δεδομένων μπορεί να διαρκέσει αρκετό χρονικό διάστημα ανάλογα με το περιεχόμενο του δίσκου CD.

Για να ελέγξετε τις πληροφορίες στην οθόνη

Πιέστε πολλές φορές το DISPLAY.

Δίσκος CD ήχου

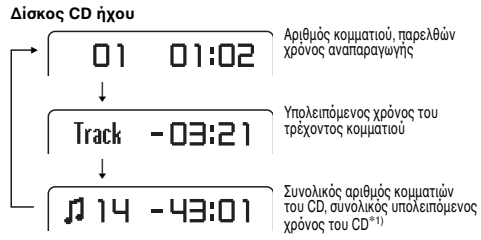

CD MP3

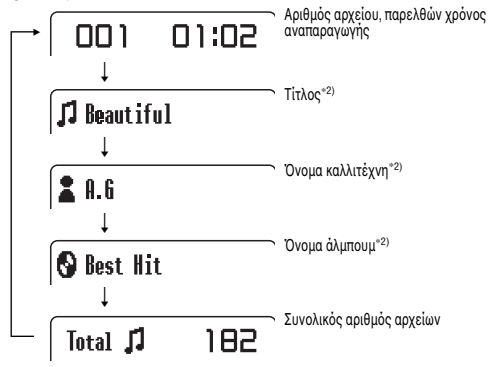

*1) Οι οθόνες εμφανίζονται μόνο κατά την διάρκεια της κανονικής αναπαραγωγής.

*2) Κατά την διάρκεια της αναπαραγωγής, δεν θα εμφανιστούν αυτές οι πληροφορίες αν ο δίσκος δεν περιέχει πληροφορίες σχετικά με την ετικέτα ID3.

Λειτουργία του τύπου αναπαραγωγής

Κατά την διάρκεια της αναπαραγωγής, πιέστε πολλές φορές το P MODE/ :
Χωρίς ένδειξη (κανονική αναπαραγωγή) → “ (αναπαραγωγή ομάδας)”*1 → “1 (αναπαραγωγή ενός μόνο κομματιού)” → “SHUF (τυχαία αναπαραγωγή)” → “ SHUF (τυχαία αναπαραγωγή ομάδας)”*2 → “ (αναπαραγωγή δείκτη)”
Για να επαναλάβετε τον επιλεγμένο τύπο αναπαραγωγής, διατηρήστε πιεσμένο το P MODE/ μέχρι να εμφανιστεί η ένδειξη “ ”.

*1 Αναπαράγονται μία φορά όλα τα αρχεία της επιλεγμένης ομάδας. Μόνο για CD MP3.

*2 Αναπαράγονται μία φορά και σε τυχαία σειρά όλα τα αρχεία της επιλεγμένης ομάδας. Μόνο για CD MP3.

Αναπαραγωγή δείκτη

Αν προσθέσετε δείκτες στα αγαπημένα σας κομμάτια, θα είναι δυνατό να ακούσετε μόνο αυτά τα κομμάτια από το κομμάτι με τον πιο χαμηλό αριθμό.

1 Κατά την διάρκεια της αναπαραγωγής του κομματιού στο οποίο επιθυμείτε να προσθέσετε έναν δείκτη, διατηρήστε πιεσμένο το ►II•ENTER μέχρι να αρχίσει να αναβοσβήνει στην οθόνη η ένδειξη “ (δείκτης)”.

2 Επαναλάβετε το βήμα 1 για να προσθέσετε δείκτες στα κομμάτια στα οποία επιθυμείτε (μέχρι και 99 κομμάτια για κάθε δίσκο CD ήχου και μέχρι και 512 κομμάτια για κάθε δίσκο CD MP3).

3 Πιέστε πολλές φορές το P MODE/ μέχρι να αρχίσει να αναβοσβήνει η ένδειξη “ ”.

4 Πιέστε το ►II•ENTER.

Για να σβήσετε τους δείκτες

Κατά την διάρκεια της αναπαραγωγής ενός κομματιού με δείκτη, διατηρήστε πιεσμένο το ►II•ENTER μέχρι να σβήσει από την οθόνη η ένδειξη“ ”.

Αν αλλάξετε το CD και αρχίσετε την αναπαραγωγή του, όλοι οι δείκτες που προστέθηκαν στο προηγούμενο CD θα σβηστούν.

Πώς να ακούσετε το ραδιόφωνο

1 Πιέστε το RADIO ON/MEMORY (ΕΝΕΡΓΟΠΟΙΗΣΗ ΡΑΔΙΟΦΩΝΟΥ / ΜΝΗΜΗ) για να ενεργοποιήσετε το ραδιόφωνο.

2 Πιέστε το TUNE (ΣΥΝΤΟΝΙΣΜΟΣ) + ή – για να συντονίσετε τον ραδιοφωνικό σταθμό που επιθυμείτε και για να ρυθμίσετε την στάθμη της έντασης του ήχου.

Για να σβήσετε το ραδιόφωνο

Πιέστε το ■ • RADIO OFF.

Για να συντονίσετε γρήγορα έναν ραδιοφωνικό σταθμό

Διατηρήστε πιεσμένοτο TUNE + ή – στο βήμα 3 μέχρι να αρχίσουν να αλλάζουν στην οθόνη τα ψηφία της συχνότητας. Η συσκευή αναπαραγωγής CD διερευνά αυτόματα τις συχνότητες του ραδιοφώνου και σταματά όταν εντοπίσει έναν ραδιοφωνικό σταθμό με ευκρινές σήμα.

Για να δώσετε έμφαση στους μπάσους ήχους

Κατά την ακρόαση του ραδιοφώνου, πιέστε πολλές φορές το SOUND/AVLS για να εμφανιστεί στην οθόνη η ένδειξη “SOUND”.

Για να βελτιώσετε την ραδιοφωνική λήψη

Εκτείνετε το καλώδιο των ακουστικών.

Σημείωση
Διατηρήστε τα ακουστικά συνδεδεμένα στην υποδοχή της συσκευής αναπαραγωγής CD. Το καλώδιο των ακουστικών λειτουργεί ως κεραία των FM.

Αν αντιμετωπίζετε δυσκολίες για την ακρόαση της εκπομπής των FM λόγω ισχυρών παρεμβολών από ραδιοκύματα

1 Κατά την ακρόαση της εκπομπής των FM, πιέστε το P MODE/ .
Η ένδειξη “LOCAL” θα αρχίσει να αναβοσβήνει.

2 Πιέστε το ►II•ENTER μέσα σε 10 δευτερόλεπτα από τον προηγούμενο χειρισμό.*
Η ένδειξη “LOCAL” θα σταματήσει να αναβοσβήνει
* Αν η ένδειξη “LOCAL” χαθεί από την οθόνη, αρχίστε από το βήμα 1.

Για να ακυρώσετε την ρύθμιση LOCAL (ΤΟΠΙΚΟ), πιέστε το P MODE/ και, στην συνέχεια, το ►II•ENTER. Η ένδειξη “LOCAL” (ΤΟΠΙΚΟ) θα σβηστεί από την οθόνη.

Αν αντιμετωπίζετε δυσκολίες για την ακρόαση της εκπομπής των FM λόγω μιας λήψης χαμηλής ποιότητας

1 Κατά την ακρόαση της εκπομπής των FM, πιέστε το P MODE/ .
Η ένδειξη “LOCAL” θα αρχίσει να αναβοσβήνει.

2 Πιέστε εκ νέου το P MODE/ .
Η ένδειξη “MONO” θα αρχίσει να αναβοσβήνει.

3 Πιέστε το ►II•ENTER μέσα σε 10 δευτερόλεπτα από τον προηγούμενο χειρισμό.*
Η ένδειξη “MONO” θα σταματήσει να αναβοσβήνει.
* Αν η ένδειξη “MONO” χαθεί από την οθόνη, αρχίστε από το βήμα 1.

Για να ακυρώσετε την ρύθμιση MONO (ΜΟΝΟΦΩΝΙΚΟ), πιέστε το P MODE/ και, στην συνέχεια, το ►II•ENTER. Η ένδειξη MONO (ΜΟΝΟΦΩΝΙΚΟ), θα σβηστεί από την οθόνη.

Αν ακούτε το ραδιόφωνο χρησιμοποιώντας τις μπαταρίες

Αν συνδέσετε το φις της πηγής εξωτερικής τροφοδοσίας στην υποδοχή DC IN 4,5 V της συσκευής αναπαραγωγής CD, αυτή θα σβήσει. Ενεργοποιήστε την πιέζοντας το RADIO ON/MEMORY (ΕΝΕΡΓΟΠΟΙΗΣΗ ΡΑΔΙΟΦΩΝΟΥ / ΜΝΗΜΗ) για να εξακολουθήσετε να το ακούτε.

Αποθήκευση ραδιοφωνικών σταθμών

Είναι δυνατόν να αποθηκευτούν στην μνήμη μέχρι και 40 ραδιοφωνικοί σταθμοί.

1 Πιέστε το RADIO ON/MEMORY (ΕΝΕΡΓΟΠΟΙΗΣΗ ΡΑΔΙΟΦΩΝΟΥ / ΜΝΗΜΗ) για να ενεργοποιήσετε το ραδιόφωνο.
2 Πιέστε το DISPLAY επί 3 και πλέον δευτερόλεπτα.
   Η συσκευή αναπαραγωγής CD αρχίζει να διερευνά τους ραδιοφωνικούς σταθμούς από τις πιο χαμηλές συχνότητες και σταματά για 5 περίπου δευτερόλεπτα όταν λάβει έναν ραδιοφωνικό σταθμό.
3 Αν επιθυμείτε να αποθηκεύσετε στην μνήμη τον εν λόγω ραδιοφωνικό σταθμό, πιέστε το ►II•ENTER μέχρι να εμφανιστεί στην οθόνη ο αριθμός της μνήμης του ραδιοφωνικού σταθμού.
   Ο ραδιοφωνικός σταθμός ο οποίος λαμβάνεται αποθηκεύεται στον αριθμό μνήμης 01 και η συσκευή αναπαραγωγής CD αρχίζει να αναζητά τον επόμενο ραδιοφωνικό σταθμό που είναι δυνατό να ληφθεί. Αν δεν πιέσετε το ►II•ENTER μέσα σε 5 δευτερόλεπτα, η συσκευή αναπαραγωγής των δίσκων CD θα αρχίσει να αναζητά τον επόμενο ραδιοφωνικό σταθμό που είναι δυνατό να ληφθεί χωρίς αποθήκευση στην μνήμη του πρώτου ραδιοφωνικού σταθμού.
4 Επαναλάβετε το βήμα 3 μέχρι να συντονίσετε όλους τους ραδιοφωνικούς σταθμούς που είναι δυνατόν να ληφθούν.
   Σε περίπτωση που υπάρχουν ήδη αποθηκευμένοι ραδιοφωνικοί σταθμοί, οι σταθμοί που θα αποθηκευτούν τώρα θα αντικαταστήσουν τους ήδη υπάρχοντες.

Σημείωση
Η αποθήκευση των ραδιοφωνικών σταθμών στην μνήμη θα ολοκληρωθεί όταν τελειώσει η αναζήτηση μεταξύ όλων των ραδιοφωνικών σταθμών που είναι δυνατόν να ληφθούν. Αν ακυρώσετε την αποθήκευση των ραδιοφωνικών σταθμών στην μνήμη πριν από την ολοκλήρωση της αναζήτησης μεταξύ όλων των ραδιοφωνικών σταθμών που είναι δυνατόν να ληφθούν, οι ραδιοφωνικοί σταθμοί που έχετε αποθηκεύσει δεν θα αποθηκευτούν στην μνήμη της συσκευής αναπαραγωγής CD.

Χειροκίνητη αποθήκευση ραδιοφωνικών σταθμών

1 Πιέστε το RADIO ON/MEMORY (ΕΝΕΡΓΟΠΟΙΗΣΗ ΡΑΔΙΟΦΩΝΟΥ / ΜΝΗΜΗ) για να ενεργοποιήσετε το ραδιόφωνο.
2 Πιέστε πολλές φορές το TUNE (ΣΥΝΤΟΝΙΣΜΟΣ) + ή – για να συντονίσετε τον ραδιοφωνικό σταθμό που επιθυμείτε.
3 Διατηρήστε πιεσμένο το RADIO ON/MEMORY (ΕΝΕΡΓΟΠΟΙΗΣΗ ΡΑΔΙΟΦΩΝΟΥ / ΜΝΗΜΗ) μέχρι να εμφανιστεί στην οθόνη η ένδειξη του αριθμού αποθήκευσης στην μνήμη.
   Όταν ο ραδιοφωνικός σταθμός αποθηκευτεί σωστά στην μνήμη, ακούγεται ένα ηχητικό σήμα (στην περίπτωση κατά την οποία το ΗΧΗΤΙΚΟ ΣΗΜΑ έχει τεθεί στην θέση "ΕΝΕΡΓΟΠΟΙΗΣΗ" στο μενού).
   Ο αριθμός αποθήκευσης στην μνήμη αυξάνεται κατά ένα.
4 Αν επιθυμείτε να αποθηκεύσετε και άλλους ραδιοφωνικούς σταθμούς επαναλάβετε τα βήματα 2 και 3.

Σημείωση
Ο αριθμός αποθήκευσης συντονισμού επιλέγεται αυτόματα. Δεν είναι δυνατόν να επιλεγεί ο αριθμός της αποθήκευσης συντονισμού.

Για να αλλάξετε έναν αποθηκευμένο ραδιοφωνικό σταθμό

1 Πιέστε το RADIO ON/MEMORY (ΕΝΕΡΓΟΠΟΙΗΣΗ ΡΑΔΙΟΦΩΝΟΥ / ΜΝΗΜΗ) για να ενεργοποιήσετε το ραδιόφωνο.
2 Πιέστε το ⏮ ή το ⏭ για να επιλέξετε τον αριθμό αποθήκευσης συντονισμού του ραδιοφωνικού σταθμού που επιθυμείτε να αλλάξετε.
3 Πιέστε το RADIO ON/MEMORY (ΕΝΕΡΓΟΠΟΙΗΣΗ ΡΑΔΙΟΦΩΝΟΥ / ΜΝΗΜΗ) επί 2 και πλέον δευτερόλεπτα.
4 Πιέστε πολλές φορές το TUNE (ΣΥΝΤΟΝΙΣΜΟΣ) + ή – για να συντονίσετε τον ραδιοφωνικό σταθμό που επιθυμείτε.
   Αρχίστε τον χειρισμό αυτό μέσα σε 30 δευτερόλεπτα μετά από την ολοκλήρωση του προηγούμενου χειρισμού.
   Αν παρέλθει το χρονικό διάστημα των 30 δευτερολέπτων χωρίς να κάνετε τίποτα, αρχίστε από το βήμα 2.
5 Διατηρήστε πιεσμένο το ►II•ENTER.
   Ακούγεται ένα σφύριγμα (στην περίπτωση κατά την οποία το ΗΧΗΤΙΚΟ ΣΗΜΑ έχει τεθεί στην θέση "ΕΝΕΡΓΟΠΟΙΗΣΗ" στο μενού) υποδεικνύοντας έτσι ότι ο αποθηκευμένος στην μνήμη ραδιοφωνικός σταθμός έχει αλλάξει.

Για να ακυρώσετε έναν αποθηκευμένο ραδιοφωνικό σταθμό

1 Πραγματοποιήστε τα βήματα 1 ως 3 του τμήματος "Για να αλλάξετε έναν αποθηκευμένο σταθμό".
2 Πιέστε το ■•RADIO OFF επί 2 και πλέον δευτερόλεπτα.
   Όταν ακυρώνεται ο αποθηκευμένος σταθμός και ο επόμενος αριθμός μειώνεται κατά ένα, ακούγεται ένα ηχητικό σήμα (στην περίπτωση κατά την οποία το ΗΧΗΤΙΚΟ ΣΗΜΑ έχει τεθεί στην θέση "ΕΝΕΡΓΟΠΟΙΗΣΗ" στο μενού).

Για να ακυρώσετε όλους τους αποθηκευμένους ραδιοφωνικούς σταθμούς

1 Αν δεν εμφανιστεί τίποτα στην οθόνη, πιέστε το ►II•ENTER όση ώρα διατηρείτε πιεσμένο το DISPLAY μέχρι να εμφανιστεί η οθόνη των μενού.
2 Πιέστε πολλές φορές το 🗀 +/– για να επιλέξετε το "PRESET CLEAR." (ΣΒΗΣΙΜΟ ΑΠΟΘΗΚΕΥΜΕΝΩΝ ΣΤΑΘΜΩΝ) και πιέστε το ►II•ENTER.
   Θα εμφανιστεί στην οθόνη η ένδειξη "ΣΒΗΣΙΜΟ;". Αν πιέσετε το ►II•ENTER, θα ακυρωθούν όλοι οι αποθηκευμένοι στην μνήμη ραδιοφωνικοί σταθμοί.

Αναπαραγωγή των αποθηκευμένων ραδιοφωνικων σταθμών

Μπορείτε να συντονίσετε εύκολα έναν ραδιοφωνικό σταθμό πιέζοντας το ⏮ ή το ⏭.

Αλλαγή του διαστήματος συντονισμού

Αν χρησιμοποιείτε την συσκευή αναπαραγωγής CD στο εξωτερικό, αλλάξτε το διάστημα συντονισμού των FM στο μενού αν είναι απαραίτητο.
Πεδίο των 100 kHz: Ηνωμένες Πολιτείες της Αμερικής, Καναδάς και Λατινική Αμερική
Πεδίο των 50 kHz: Άλλες γεωγραφικές περιοχές
Αλλάξτε το με τον εξής τρόπο, με το ραδιόφωνο απενεργοποιημένο και την συσκευή αναπαραγωγής CD σταματημένη:

1 Αν δεν εμφανιστεί τίποτα στην οθόνη, πιέστε το ►II•ENTER όση ώρα διατηρείτε πιεσμένο το DISPLAY μέχρι να εμφανιστεί η οθόνη των μενού.
2 Πιέστε πολλές φορές το 🗀 + ή το – για να επιλέξετε το "TUNE STEP" (ΟΡΙΣΜΟΣ ΔΙΑΣΤΗΜΑΤΟΣ) και πιέστε το ►II•ENTER.
3 Πιέστε πολλές φορές το 🗀 + ή – για να επιλέξετε το "50 kHz" ή το "100 kHz" και, στην συνέχεια, πιέστε το ►II•ENTER.

Σημείωση
Αφού αλλάξετε το διάστημα συντονισμού, θα πρέπει να συντονίσετε εκ νέου τους ραδιοφωνικούς σταθμούς, μια και οι αποθηκευμένοι ραδιοφωνικοί σταθμοί θα σβηστούν με την αλλαγή του διαστήματος συντονισμού.

Αλλαγή των προαιρετικών ρυθμίσεων

Μπορείτε να ρυθμίσετε πολλές λειτουργίες όπως τη γλώσσα του μενού και το G-PROTECTION.

1 Αν δεν εμφανιστεί τίποτα στην οθόνη, πιέστε το ►II•ENTER όση ώρα διατηρείτε πιεσμένο το DISPLAY μέχρι να εμφανιστεί η οθόνη των μενού.
2 Πιέστε το 🗀 + ή – για να επιλέξετε το στοιχείο το οποίο επιθυμείτε και πιέστε το ►II•ENTER.
3 Πιέστε το 🗀 + ή – για να επιλέξετε μία επιλογή και πιέστε το ►II•ENTER.

Προαιρετικά στοιχεία

Για να επανέλθετε στην προηγούμενη οθόνη, πιέστε το ■•RADIO OFF στην συσκευή αναπαραγωγής CD. Για να ακυρώσετε τον χειρισμό ρύθμισης, πιέστε το ■•RADIO OFF επί 2 και πλέον δευτερόλεπτα.

Προαιρετικά	Στοιχεία (●: Προεπιλεγμένες ρυθμίσεις)		
LANGUAGE* (ΓΛΩΣΣΑ) (Γλώσσα μενού, κλπ.)		ENGLISH	Επιλέξτε την γλώσσα του κειμένου των μενού, των μηνυμάτων προειδοποίησης, κλπ.
		FRANCAIS	
		DEUTSCH	
		ITALIANO	
		ESPAÑOL	
		PORTUGUÊS	
		РУССКИЙ	
G-PROTECTION (σύστημα προστασίας) (Για να αποφύγετε τους ήχους αναπήδησης)	ΑΠΕΝΕΡ.	Δεν παρέχεται προστασία για την αποφυγή των αναπηδήσεων ήχου.	
	●ΕΝΕΡ.	Με τον ήχο του CD υψηλής ποιότητας παρέχεται προστασία για την αποφυγή των αναπηδήσεων του ήχου.	
ΗΧΗΤΙΚΟ ΣΗΜΑ (Ήχος χειρισμού της συσκευής αναπαραγωγής)	ΑΠΕΝΕΡ.	Το ηχητικό σήμα είναι απενεργοποιημένο.	
	●ΕΝΕΡ.	Το ηχητικό σήμα ακούγεται κατά τον χειρισμό της συσκευής αναπαραγωγής.	
ΟΡΙΣΜΟΣ ΔΙΑΣΤΗΜΑΤΟΣ* (Αλλαγή του διαστήματος συντονισμού)	100 kHz	Το διάστημα συντονισμού τίθεται στην θέση "100 kHz". Η μπάντα συντονισμού συχνοτήτων των FM είναι 87,5 – 108,0 MHz.	
	50 kHz	Το διάστημα συντονισμού τίθεται στην θέση "50 kHz". Η μπάντα συντονισμού συχνοτήτων των FM είναι 87,5 – 108,0 MHz.	
ΣΒΗΣΙΜΟ ΜΝΗΜΗΣ ΣΥΝΤΟΝΙΣΜΟΥ (Ακύρωση όλων των αποθηκευμένων στην μνήμη ραδιοφωνικών σταθμών)	ΣΒΗΣΙΜΟ;	Επιλέξτε αυτό το στοιχείο όταν ακυρώσετε όλους τους αποθηκευμένους στην μνήμη ραδιοφωνικούς σταθμούς.	

*Οι προεπιλεγμένες ρυθμίσεις ποικίλουν ανάλογα με τη γεωγραφική περιοχή στην οποία έχετε αγοράσει την συσκευή αναπαραγωγής δίσκων CD.

Σημείωση
Ακόμη και αν το "G-PROTECTION" έχει τεθεί στην θέση "ΕΝΕΡΓΟΠΟΙΗΣΗ", είναι δυνατόν να σημειωθεί αναπήδηση ήχου αν:
- η συσκευή αναπαραγωγής υποστεί συνεχείς και πιο δυνατές από το αναμενόμενο δονήσεις.
- αν αναπαράγετε έναν βρώμικο ή χαραγμένο δίσκο CD.
- στην περίπτωση των δίσκων CD-R/CD-ROM, αν αναπαράγετε έναν δίσκο κακής ποιότητας ή αν υπάρχει κάποιο πρόβλημα με την αρχική διάταξη εγγραφής ή το λογισμικό εφαρμογής.

Προληπτικά μέτρα

Ασφάλεια

- Αν εισέλθει κάποιο στερεό ή υγρό αντικείμενο στην συσκευή αναπαραγωγής δίσκων CD, βγάλτε την από την πρίζα και απευθυνθείτε σε εξουσιοδοτημένο τεχνικό προσωπικό για την επιθεώρησή της.
- Μην τοποθετείτε ξένα αντικείμενα στην υποδοχή DC IN 4.5 V (είσοδος εξωτερικής τροφοδοσίας).

Σχετικά με τις πηγές τοροφοδοσίας

- Αν δεν πρόκειται να χρησιμοποιήσετε τη συσκευή αναπαραγωγής δίσκων CD για μεγάλο χρονικό διάστημα, φροντίστε να αποσυνδέσετε όλες τις πηγές τροφοδοσίας της.

Μετασχηματιστής τροφοδοσίας AC

- Να χρησιμοποιείτε μόνο τον παρεχόμενο μετασχηματιστή τροφοδοσίας AC. Αν δεν έχει παρασχεθεί ένας μετασχηματιστής τροφοδοσίας AC μαζί με την συσκευή αναπαραγωγής, χρησιμοποιήστε έναν μετασχηματιστή τροφοδοσίας AC AC-E45HG*. Μην χρησιμοποιήσετε κανένα άλλο μοντέλο μετασχηματιστή τροφοδοσίας AC, μια και μπορεί να προκληθεί βλάβη στην λειτουργία της συσκευής.
  * Μη διαθέσιμο στην Αυστραλία και σε κάποιες άλλες γεωγραφικές περιοχές. Για περισσότερες πληροφορίες, απευθυνθείτε στον τοπικό σας αντιπρόσωπο.

Πολικότητα του βύσματος

- Μην αγγίζετε τον μετασχηματιστή AC με βρεγμένα χέρια.
- Συνδέστε τον μετασχηματιστή τροφοδοσίας AC σε μια πρίζα AC με εύκολη πρόσβαση. Αν εντοπίσετε κάποια ανωμαλία στον μετασχηματιστή τροφοδοσίας AC, βγάλτε τον αμέσως από την πρίζα AC.

Ξηρές μπαταρίες

- Μην πετάτε τις μπαταρίες στην φωτιά.
- Μην μεταφέρετε τις μπαταρίες μαζί με κέρματα ή άλλα μεταλλικά αντικείμενα. Αν ο αρνητικός και ο θετικός πόλος της μπαταρίας έρθουν τυχαία σε επαφή με ένα μεταλλικό αντικείμενο μπορεί να προκληθεί υπερθέρμανση.
- Μην αναμειγνύετε καινούργιες και χρησιμοποιημένες μπαταρίες.
- Μην χρησιμοποιείτε μαζί διαφορετικούς τύπους μπαταριών.
- Αν δεν πρόκειται να χρησιμοποιήσετε την συσκευή για μεγάλο χρονικό διάστημα, βγάλτε τις μπαταρίες.
- Αν σημειωθούν διαρροές από τις μπαταρίες, καθαρίστε τα πιθανά υπολείμματα από το διαμέρισμά τους και τοποθετείστε καινούργιες μπαταρίες. Αν τα υπολείμματα αυτά έρθουν σε επαφή με τον χρήστη, αυτός θα πρέπει να πλυθεί καλά για να τα εξαλείψει.

Συσκευή αναπαραγωγής δίσκων CD

- Διατηρείστε καθαρό τον φακό της συσκευής αναπαραγωγής δίσκων CD και μην τον αγγίζετε. Σε αντίθετη περίπτωση, είναι δυνατό να προκαλέσετε βλάβη στον φακό και η συσκευή αναπαραγωγής δεν θα λειτουργήσει σωστά.
- Μην τοποθετείτε βαριά αντικείμενα πάνω στην συσκευή αναπαραγωγής δίσκων CD. Μπορεί να προκληθεί βλάβη τόσο στην συσκευή όσο και στον δίσκο CD.
- Μην αφήνετε την συσκευή αναπαραγωγής δίσκων CD σε σημεία κοντά σε πηγές θερμότητας, ούτε εκτεθειμένη στο άμεσο ηλιακό φως, σε υπερβολική σκόνη ή άμμο, σε υγρασία, βροχή, μηχανικά χτυπήματα, ανομοιόμορφες επιφάνειες ούτε στο αυτοκίνητο με τα παράθυρα κλειστά.
- Αν η συσκευή αναπαραγωγής δίσκων CD προκαλεί παρεμβολές στην ραδιοφωνική ή τηλεοπτική λήψη, σβήστε την ή απομακρύνετέ την από το ραδιόφωνο ή την τηλεόραση.
- Οι δίσκοι με μη στάνταρ σχήματα (όπως καρδιά, τετράγωνο ή αστέρι) δεν είναι δυνατόν να αναπαραχθούν από αυτή τη συσκευή αναπαραγωγής δίσκων CD. Αν επιχειρήσετε κάτι τέτοιο μπορεί να προκαλέσετε βλάβη στη συσκευή αναπαραγωγής δίσκων CD. Μην χρησιμοποιείτε τέτοιους δίσκους.

Ακουστικά

Ασφάλεια στο δρόμο

Μη χρησιμοποιείτε ακουστικά κατά τη διάρκεια της οδήγησης, της ποδηλασίας ή του χειρισμού οποιουδήποτε μηχανοκίνητου οχήματος. Σε πολλές χώρες είναι παράνομο και είναι δυνατό να προκληθούν τροχαία ατυχήματα. Είναι επίσης δυνατό να είναι επικίνδυνη η ακρόαση της αναπαραγωγής σε υψηλή στάθμης έντασης ήχου ενώ περπατάτε, ιδιαίτερα στις διαβάσεις πεζών. Θα πρέπει να εντείνετε την προσοχή σας ή να μη χρησιμοποιείτε τη συσκευή αναπαραγωγής σε συνθήκες εν δυνάμει επικίνδυνες.

Πρόληψη βλάβης της ακοής

Μην χρησιμοποιείτε τα ακουστικά σε υψηλή στάθμη έντασης ήχου.
Οι ειδικοί σε θέματα ακοής συνιστούν την αποφυγή της συνεχούς και παρατεταμένης ακρόασης σε υπερβολική στάθμη έντασης ήχου. Αν νιώσετε σφυρίγματα ή βουητό στα αυτιά σας, μειώστε τη στάθμη έντασης ήχου ή διακόψτε την ακρόαση.

Σεβασμός προς τους άλλους

Διατηρήστε την στάθμη της έντασης του ήχου σε μέτρια επίπεδα. Θα σας επιτρέψει να ακούσετε τους εξωτερικούς ήχους και θα δείξει την εκτίμησή σας προς τα άτομα τα οποία βρίσκονται κοντά σας.

Για τον καθαρισμό των φις

Αν λερωθούν τα φις, δεν θα ακούγεται τίποτα ή θα ακούγεται θόρυβος. Να τα καθαρίζετε περιοδικά με ένα απαλό και στεγνό πανί.

Επίλυση προβλημάτων

Αν σημειωθεί κάποιο πρόβλημα κατά τη διάρκεια της λειτουργίας της συσκευής εγγραφής, πραγματοποιήστε τα βήματα τα οποία υποδεικνύονται στη συνέχεια πριν απευθυνθείτε στον πλησιέστερο εξουσιοδοτημένο αντιπρόσωπο της Sony.

Εμφανίζεται στην οθόνη η ένδειξη "Hold" (ΜΠΛΟΚΑΡΙΣΜΑ) όταν πιέζεται ένα πλήκτρο και δεν αναπαράγεται ο δίσκος CD.
→ Τα πλήκτρα είναι μπλοκαρισμένα. Σύρετε το HOLD προς τα πίσω.

Η ένταση του ήχου δεν αυξάνεται παρότι πιέζετε πολλές φορές το VOL + .
→ Διατηρήστε πιεσμένο το SOUND/AVLS για να επιλέξετε το "AVLS DESACT." (ΑΠΕΝΕΡΓΟΠΟΙΗΣΗ AVLS) και να είναι δυνατό να απενεργοποιήσετε την λειτουργία AVLS.

Η συσκευή αναπαραγωγής CD δεν λειτουργεί σωστά.
→ Έχει σημειωθεί συμπύκνωση υγρασίας στο εσωτερικό της. Μην χρησιμοποιήσετε την συσκευή για μερικές ώρες, μέχρι να εξατμιστεί η υγρασία.

Αν και εμφανίζεται ο αριθμός του αρχείου, η συσκευή αναπαραγωγής παραλείπει το αρχείο και δεν το αναπαράγει.
→ Έχει εγγραφεί ένα αρχείο στο CD σε ένα φορμά το οποίο δεν είναι δυνατόν να αναπαραχθεί σε αυτήν την συσκευή αναπαραγωγής.

Τεχνικές προδιαγραφές

Συσκευή αναπαραγωγής δίσκων CD

Σύστημα
Σύστημα ψηφιακού ήχου δίσκων CD

Ιδιότητες της διόδου λέιζερ
Διάρκεια εκπομπής: συνεχής
Έξοδος λέιζερ: Μικρότερη από 44,6 μW (Η έξοδος αυτή είναι η τιμή η οποία έχει μετρηθεί σε μια απόσταση 200 mm από την επιφάνεια του αντικειμενικού φακού του μπλοκ οπτικής περισυλλογής με ένα άνοιγμα 7 mm.)

Ραδιόφωνο

Γκάμα συχνοτήτων
FM: 87,5 MHz – 108,0 MHz

Κεραία
FM: Καλωδιακή κεραία των ακουστικών

Γενικά

Απαιτήσεις τροφοδοσίας
- DC 1,5 V x 2 (2 μπαταρίες μεγέθους AA (LR6))
- Μετασχηματιστής τροφοδοσίας AC (υποδοχή ΕΙΣΟΔΟΥ DC 4,5 V): AC 100 - 240 V, 50/60 Hz (μοντέλο για το Μεξικό)

Διαστάσεις (πλ /υψ / βαθ) (χωρίς διακόπτες και εξέχοντα τμήματα)
Περίπου 140,0 x 32,7 x 140,0 mm

Βάρος (χωρίς τα αξεσουάρ)
Περίπου 210 g

Θερμοκρασία λειτουργίας
5°C - 35°C

Τεχνολογία κωδικοποίησης ήχου MPEG Layer-3 και πατέντες με την άδεια της Fraunhofer IIS και της Thomson.

Ο σχεδιασμός και οι τεχνικές προδιαγραφές της συσκευής αυτής είναι δυνατό να υποστούν αλλαγές χωρίς προηγούμενη ειδοποίηση.

Παρεχόμενα αξεσουάρ
Μετασχηματιστής τροφοδοσίας AC (1)
Ακουστικά (1)