SONY

* 4 4 1 7 8 9 7 2 3 * (1)

# Active Speaker

Operating Instructions
Manual de instrucciones

WALKMAN

Bluetooth®

RDP-NWG400B

©2012 Sony Corporation Printed in Malaysia

## A

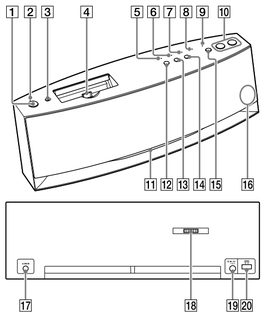


## B

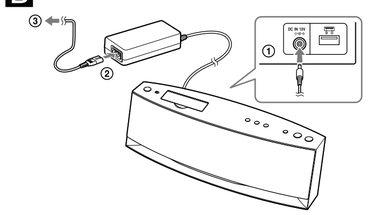


## C

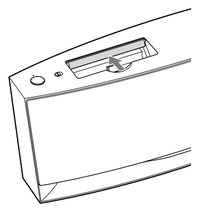

## D

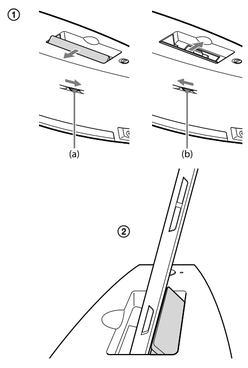


## E

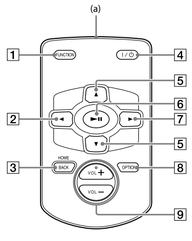


## F

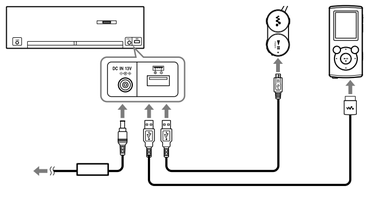


# English

**WARNING**

**To reduce the risk of fire or electric shock, do not expose this apparatus to rain or moisture.**

To reduce the risk of fire or electric shock, do not expose this apparatus to dripping or splashing, and do not place objects filled with liquids, such as vases, on the apparatus.

The nameplate is located on the bottom exterior of the system.

CE

Hereby, Sony Corp., declares that this equipment is in compliance with the essential requirements and other relevant provisions of Directive 1999/5/EC. For details, please access the following URL: http://www.compliance.sony.de/

Do not install the appliance in a confined space, such as a bookcase or built-in cabinet.

As the main plug of AC adaptor is used to disconnect the AC adaptor from the mains, connect it to an easily accessible AC outlet.
Should you notice an abnormality in it, disconnect it from the AC outlet immediately.

Rated current consumption 2 A

Do not expose the batteries (battery pack or batteries installed) to excessive heat such as sunshine, fire or the like for a long time.

**WARNING**
Danger of explosion if battery is incorrectly replaced. Replace only with the same or equivalent type.

**Norway**
Use of this radio equipment is not allowed in the geographical area within a radius of 20km from the centre of Ny-Ålesund, Svalbard.

**Notice for customers: the following information is only applicable to equipment sold in countries applying EU directives**
The manufacturer of this product is Sony Corporation, 1-7-1 Konan Minato-ku Tokyo, 108-0075 Japan. The Authorized Representative for EMC and product safety is Sony Deutschland GmbH, Hedelfinger Strasse 61, 70327 Stuttgart, Germany. For any service or guarantee matters please refer to the addresses given in separate service or guarantee documents.

**Italy: Use of the RLAN network is governed:**
with respect to private use, by the Legislative Decree of 1.8.2003, no. 259 ("Code of Electronic Communications"). In particular Article 104 indicates when the prior obtainment of a general authorization is required and Art. 105 indicates when free use is permitted;
with respect to the supply to the public of the RLAN access to telecom networks and services, by the Ministerial Decree 28.5.2003, as amended, and Art. 25 (general authorization for electronic communications networks and services) of the Code of electronic communications.

**Disposal of Old Electrical & Electronic Equipment (Applicable in the European Union and other European countries with separate collection systems)**
This symbol on the product or on its packaging indicates that this product shall not be treated as household waste. Instead it shall be handed over to the applicable collection point for the recycling of electrical and electronic equipment. By ensuring this product is disposed of correctly, you will help prevent potential negative consequences for the environment and human health, which could otherwise be caused by inappropriate waste handling of this product. The recycling of materials will help to conserve natural resources. For more detailed information about recycling of this product, please contact your local Civic Office, your household waste disposal service or the shop where you purchased the product.

**Disposal of waste batteries (applicable in the European Union and other European countries with separate collection systems)**
This symbol on the battery or on the packaging indicates that the battery provided with this product shall not be treated as household waste.
On certain batteries this symbol might be used in combination with a chemical symbol. The chemical symbols for mercury (Hg) or lead (Pb) are added if the battery contains more than 0.0005% mercury or 0.004% lead.
By ensuring these batteries are disposed of correctly, you will help prevent potentially negative consequences for the environment and human health which could otherwise be caused by inappropriate waste handling of the battery. The recycling of the materials will help to conserve natural resources.
In case of products that for safety, performance or data integrity reasons require a permanent connection with an incorporated battery, this battery should be replaced by qualified service staff only.
To ensure that the battery will be treated properly, hand over the product at end-of-life to the applicable collection point for the recycling of electrical and electronic equipment.
For all other batteries, please view the section on how to remove the battery from the product safely. Hand the battery over to the applicable collection point for the recycling of waste batteries.
For more detailed information about recycling of this product or battery, please contact your local Civic Office, your household waste disposal service or the shop where you purchased the product.

## Overview

The RDP-NWG400B is an active speaker using Bluetooth technology.
- You can enjoy listening to sound from a Bluetooth device, such as a "WALKMAN," by wirelessly connecting it to this unit.
- When connecting a "WALKMAN" to this unit via Bluetooth, the unit is automatically turned on. (Bluetooth standby function)
- You can enjoy listening to sound from a "WALKMAN" by connecting to the WM-PORT plug on the unit. You can also use the unit as a battery charger while listening to music.
- This unit includes an AUDIO IN jack to listen to sound from an optional component that does not support the Bluetooth function, or does not have a WM-PORT socket.
- The USB jack* can be used to charge a "WALKMAN" or MDR-NWBT10 Wireless Stereo Headphones.
  *for charging only

**About devices compatible with the unit**
Bluetooth devices to connect to the unit should support A2DP (Advanced Audio Distribution Profile).
For details on devices compatible with the unit, see "Supported models" under "Specifications."

**Note**
- Do not carry the unit with a "WALKMAN" set on the WM-PORT plug.
- Do not connect a device that is not supported. Operation with such a device is not guaranteed.
- Operation cannot be guaranteed, even when using supported "WALKMAN" models.

## Parts and controls (See fig. A)

1 **I/⏻ (power/standby) button**
2 **I/⏻ (power/standby) indicator**
3 **BLUETOOTH/STANDBY (Bluetooth standby) button**
When the Bluetooth standby is set to ON, the unit enters Bluetooth standby mode, even though the unit is turned off. See "About the Bluetooth standby function" for details.
4 **WM-PORT plug**
5 6 7 **FUNCTION indicator**
5 **WALKMAN indicator**
6 **AUDIO IN indicator**
7 **BLUETOOTH/PAIRING indicator**
8 **(Bluetooth) indicator**
9 **BASS BOOST indicator**
While BASS BOOST is set to on, the indicator lights up.
10 **VOLUME +/– button**
11 **Status indicator**
12 13 14 **FUNCTION button**
Selects a source device.
12 **WALKMAN button**
13 **AUDIO IN button**
14 **BLUETOOTH/PAIRING button**
15 **BASS BOOST button**
When BASS BOOST is set to on, dynamic deep bass is reproduced. The factory setting is on, but can be set to off if desired.
16 **Remote sensor**
17 **AUDIO IN jack**
18 **Control**
19 **DC IN 13V jack**
20 **USB jack***
*for charging only

## Preparing power sources (See fig. B)

1. **Connect the AC adaptor to the DC IN 13V jack of this unit (①), then connect the AC cord to the AC adaptor (②).**
2. **Plug the AC cord into a wall outlet (mains) (③).**

**Note**
- Turn off the unit before disconnecting the AC adaptor. If the AC adaptor is connected then disconnected from the unit without turning off the unit, it may cause a malfunction.
- Use only the supplied AC adaptor. Do not use any other AC adaptor as the unit could be damaged.
- The supplied AC cord is only for the unit. It should not be used with other electrical equipment.

Polarity of plug

## Turning power on and off

### Turning power on

1. **Press the I/⏻ button (fig. A 1) of the unit or remote control.**

When the unit is on, the I/⏻ indicator (fig. A 2) lights up green. When operating the unit or receiving a command from the remote control, the Status indicator will flash.
When you listen to sound via Bluetooth connection, you can also turn power on by doing the following:
Set the BLUETOOTH/STANDBY button to ON, and establish Bluetooth connection by operating the "WALKMAN" or Bluetooth device.
See "About the Bluetooth standby function."

### Turning power off

1. **Press the I/⏻ button of the unit or remote control.**

The I/⏻ indicator turns off.

**Hint**
- When the BLUETOOTH/STANDBY button is set to ON, the (Bluetooth) indicator flashes blue even though the unit is turned off. (Note that it will not flash if pairing information is not registered.)
- While listening to music using Bluetooth wireless technology, the unit will be turned off by terminating the Bluetooth connection from the "WALKMAN" or Bluetooth device. (In this case, it takes one minute to be turned off.)
- The unit automatically turns off if the volume remains at the lowest level for 20 minutes. The unit also automatically turns off if no operation is performed for 20 minutes after stopping playback of a connected device, such as a "WALKMAN," using Bluetooth connection or AUDIO IN. (Note that it might take more than 20 minutes to turn off when charging a "WALKMAN.")

## Adjusting volume

You can adjust the volume by doing either of the following:
- Press the VOLUME +/– button (fig. A 10) of the unit.
- Press the VOL +/– button of the remote control.

The Status indicator (fig. A 11) starts flashing when the volume is adjusted.

Depending on the Bluetooth device you are using, the volume of the unit may be adjusted by the volume on the Bluetooth device during Bluetooth connection. When the volume of the unit is being adjusted, the Status indicator flashes.
Otherwise, adjusting the volume on the Bluetooth device will adjust the volume of itself. In this case, the Status indicator will not flash since the unit is not being operated.

When the unit is turned off by pressing the I/⏻ button, the volume setting is memorized. However, if you disconnect the AC adaptor from the mains or disconnect the AC adaptor plug from the unit, the volume will return to the factory setting.

## Listening to music wirelessly (Bluetooth function)

By using Bluetooth connection, you can listen to the sound from a Bluetooth device such as a "WALKMAN" that supports the Bluetooth function with the unit wirelessly.
Refer to the manual provided with the Bluetooth device to be connected.

### Getting started: pairing

**What is pairing?**
Bluetooth devices need to be "paired" with each other beforehand.
Once Bluetooth devices are paired, the unit memorizes these devices even after disconnection the device. **There is no need for pairing again to listen to music.***
The unit can only pair with one device at a time. To pair with multiple devices, each device needs to be paired individually.

*Pairing will be necessary again in the following cases.
- If pairing information is deleted after repair, etc.
- The unit can be paired with up to 9 devices. If a new device is paired after 9 devices have been paired, the device whose latest connection time is the oldest among the 9 paired devices is replaced by the new one.
- If the pairing information of the unit is deleted on the Bluetooth device.
- If the unit is initialized.

**Pairing the unit with Bluetooth devices**
The following operations are required when connecting the unit to Bluetooth devices via Bluetooth for the first time.

1. **Keep the Bluetooth device and the unit within one meter of each other for this operation, then turn on each device.**
2. **Press and hold the BLUETOOTH/PAIRING button (fig. A 14) for about 2 seconds.**

   Release the button until the (Bluetooth) indicator (blue) (fig. A 8) flashes quickly. Pairing mode of the unit is activated.

   **Hint**
   When you try to pair the unit with a Bluetooth device for the first time, the pairing mode is activated as soon as you press the BLUETOOTH/PAIRING button.
3. **Enter pairing mode on the Bluetooth device.**

   Refer to the manual provided with the Bluetooth device.

**Hint**
- When the screen to select a connection target appears, select "RDP-NWG400B."
- When the screen to enter the passkey (may also be called "Passcode," "PIN code," "PIN number," or "Password") appears, enter "0000".

When paring is established, the (Bluetooth) indicator and the Status indicator light up blue, and the unit memorises the pairing information.
When pairing is established, depending on the Bluetooth device, Bluetooth connection may start automatically. In this case, skip the procedure "Establish Bluetooth connection" under "Listening to music" if you wish to listen to music.

**Note**
- If you turn off the unit or the Bluetooth device before establishing Bluetooth connection, the pairing information is not recorded. Pair this unit and the Bluetooth device again.
- Passcode of the unit is fixed as "0000." The unit cannot be paired with a Bluetooth device whose Passcode is not "0000."
- To pair with a Bluetooth device that does not have a screen, or does not display the connecting device, manually pair both the unit and the device. For details on how to operate the device to be connected, refer to the manuals provided with the device.

**To cancel the pairing mode**
When paring for the first time:
- Press the WALKMAN button or the AUDIO IN button.
- Turn the unit off.

When you register any subsequent devices, pairing mode is cancelled after about 5 minutes. If pairing mode is cancelled halfway, start over from step 2.

### Listening to music

1. **Establish Bluetooth connection**

The Bluetooth device needs to be connected to this unit via a Bluetooth connection before playing back music. Refer to the manuals provided with the Bluetooth device on how to operate it.
During Bluetooth communication, the (Bluetooth) indicator or the Status indicator of the unit lights up blue.

**Note**
The buttons of the remote control do not work during Bluetooth communication, even if a "WALKMAN" is set on the WM-PORT plug. See "Using the remote control" and "About Bluetooth remote control button availability" for details.

**Hint**
- Once Bluetooth connection is established with the Bluetooth device, selecting the WALKMAN or AUDIO IN function will change to the Bluetooth function automatically.
- When changing its function to the Bluetooth function, the unit tries to connect to the previously connected Bluetooth device for 5 seconds. If the Bluetooth device is in the state for establishing Bluetooth connections, it will connect with the unit automatically.

2. **Play back music on the Bluetooth device**

① Make sure the (Bluetooth) indicator lights up blue.
If the indicator turns off, no connection is established. See "Establish Bluetooth connection" and establish Bluetooth connection.
② Start playback of the Bluetooth device.

**Note**
If the source device has a bass boost function or equaliser function, turn them off. If these functions are on, sound may be distorted.

**Hint**
Depending on the "WALKMAN," you may be able to adjust the volume using the volume button on your "WALKMAN" (in this case the volume setting of the "WALKMAN" does not change).

**To terminate Bluetooth connection**
- Press and select the WALKMAN button or the AUDIO IN button of the unit to change the function.
- Turn off the unit or Bluetooth device.
- Change to the pairing mode on the unit.

If this unit is too far from the Bluetooth device, or Bluetooth communication is affected by interference, Bluetooth connection will be terminated automatically.

### About the Bluetooth standby function

Using the Bluetooth standby function, turn on the unit remotely and enjoy music wirelessly.

**Using Bluetooth standby function**

**Note**
Pair the unit and the Bluetooth device beforehand.

1. **Set the BLUETOOTH/STANDBY button to ON. (fig. A 3)**

When turning off the unit, it enters Bluetooth standby mode, and the (Bluetooth) indicator flashes slowly.

When connecting via a Bluetooth connection, the unit is turned on automatically and you can listen to the sound from the unit. Turning the unit off by a Bluetooth device takes about 1 minute.

**Hint**
Less power is used while the unit is turned off using the Bluetooth standby function than while the unit is turned on and enters standby. However, it uses slightly more power if the Bluetooth standby function is not used.

### About the Bluetooth indicator

| Status | (Bluetooth) indicator (blue) | I/⏻ indicator (green) |
|---|---|---|
| Pairing | Blinks quickly | Lights up |
| Bluetooth connectable (turned on) | Blinks slowly | Lights up |
| Bluetooth connectable (Bluetooth standby mode) | Blinks slowly | Off |
| Bluetooth connection is established | Lights up | Lights up |

**Hint**
The (Bluetooth) indicator turns off if there is no pairing information.

## Listening to sound on your "WALKMAN" via the WM-PORT plug (WALKMAN function)

### Setting the "WALKMAN"

**Hint**
You can set a "WALKMAN" contained in a case on the unit, depending on the type of case.

1. **Slide and open the compartment of the WM-PORT plug (see fig. C).**
2. **Set your "WALKMAN" on the WM-PORT plug on the unit.**
3. **Adjust the control (①) on the rear of the unit until the lid supports the back of the "WALKMAN" (②) (see fig. D).**

   To open the lid gradually, dial the control in the direction of (a). Movement of the control / lid will stop at full adjustment.
   To close the lid gradually, dial the control in the direction of (b). With the lid fully closed, the control can still be dialed. This is not a malfunction.

**Hint**
Adjust the placement of the lid for easy operation of the "WALKMAN." This adjustment is only required when you, but may be necessary again if a different model of "WALKMAN" is used.

**Note**
- Some models of "WALKMAN" will naturally fit the lid when connecting to the WM-PORT plug. In this case, adjustment is not needed.
- Connecting to the WM-PORT plug will be difficult if the lid is over adjusted. In this case, dial the control in the opposite direction to move the lid closer into the unit.

**To remove the "WALKMAN"**
Hold the unit firmly then remove the "WALKMAN."

**Note**
- During removal, hold the "WALKMAN" at the same angle as that of the WM-PORT plug. Removing forcibly by bending backward might damage the WM-PORT plug.
- Before disconnecting the "WALKMAN," pause or stop playback.

### Playing music

1. **Press the WALKMAN button (fig. A 12).**

   The WALKMAN indicator (fig. A 5) lights up. The WALKMAN function is selected.
2. **Press the ►II button on the remote control or operate your "WALKMAN" to play.**

**Note**
Depending on the "WALKMAN," the ►II (Play/Pause) button might not function. In this case, start playback on the "WALKMAN" itself.

**Hint**
- When the "WALKMAN" is turned on, you may hear some noise from the speaker. This depends on the "WALKMAN," and is not a malfunction of the unit.
- If the Dynamic Normalizer, Equalizer, VPT (Surround), DSEE (Sound Enhance) or SP Output Optimizer is on, set them to off.
- Sound is not output from the headphone jack of the "WALKMAN" if it is set to the unit.

## Using the remote control

### Preparing the remote commander

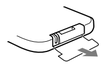

Before using the remote commander for the first time, remove the insulation film.
The battery is installed in the remote commander at the factory.

### Remote control functions (See fig. E)

Aim the remote control toward the remote sensor at the lower right of the unit. The Status indicator flashes when the unit receives a command from the remote control.

**Hint**
- The VOL + and ►II button have a tactile dot.
- The remote signal is sent from (a).

1 **FUNCTION button**
- "WALKMAN" → AUDIO IN → Bluetooth → "WALKMAN" → AUDIO IN →
  Toggles between "WALKMAN," AUDIO IN and Bluetooth.

2 **◄ (fast-rewind) button***
- Go back to the previous track. During playback, this operation returns to the beginning of the current track. To go back to the previous track, press twice.
- Press and hold down to fast-rewind.
- When paused, press and hold to find the part of a track by browsing and using the time indication on the music screen of the "WALKMAN."
- Selects a menu item.

3 **BACK/HOME button (Press and hold to switch to the HOME button function.)**
- Press to go up one list screen level, or to return to the previous menu.
- Press and hold to display the Home menu.

4 **I/⏻ (power/standby) button**
- Turn the unit on/off.

5 **▲ (up) button/▼ (down) button***
- Find the beginning of the first track of the previous/next group.
- Selects a menu item.

6 **►II button***
- Press to play back or pause the "WALKMAN."
- Confirms an item.

7 **► (fast-forward) button***
- Go to the next track.
- Press and hold to locate a desired point.
- When paused, press and hold to find the part of track by browsing and using the time indication on the music screen of the "WALKMAN."
- Selects a menu item.

8 **OPTION button***
- Show the option menu in the display of the "WALKMAN."

9 **VOL (volume) +/– buttons**
- Adjust the volume of the unit.

* Some operations of the remote commander may not work, or work differently as indicated, depending on the specification of the "WALKMAN" you are using.

### About Bluetooth remote control button availability

During Bluetooth wireless connection (BLUETOOTH/PAIRING indicator lit), only the buttons below can be operated.
- I/⏻ (power/standby) button (fig. E 4)
- FUNCTION button (fig. E 1)
- VOL (volume) +/– buttons (fig. E 9)

During Bluetooth wireless connection or when a "WALKMAN" is set on the WM-PORT plug, the BACK/HOME button (fig. E 3) and/or the OPTION button (fig. E 8) may not function, depending on the "WALKMAN" used.

### Replacing the lithium battery

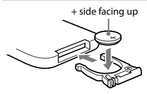


In normal use, lithium batteries should last about 6 months. As they expend, the remote commander may not work properly, or the operating distance will decrease. In this case, replace with a new Sony CR2025 lithium battery.

**Note on battery**
If you are not going to use the remote commander for a long time, remove the batteries to avoid any damage that may be caused by leakage and corrosion.

## Listening to music via the AUDIO IN jack (AUDIO IN Function)

You can enjoy the sound of an external component from the unit, such as a portable digital music player. Be sure to turn off the power of each component before making any connections.

1. **Firmly connect the line output jack of the external component to the AUDIO IN jack on the rear of the unit, using a suitable audio connecting cable (not supplied).**
2. **Press the I/⏻ (power/standby) button to turn on the unit.**

   The I/⏻ (power/standby) indicator lights up.
3. **Turn the external component on.**
4. **Press the AUDIO IN button (fig. A 13).**
5. **Operate the external component.**

   The sound will be heard from the unit.

**Hint**
Adjust the volume level on the external component. If the volume is still not optimal, use the VOLUME +/– button on the unit (or VOL +/– button) to set a suitable volume.

**Note**
- Be sure to use an audio connecting cable suitable for the external component to be connected.
- If the volume is low, adjust the volume level on the connected component. If the volume is still too low, adjust the volume level on the unit.
- If you connect the unit to a device with a built-in radio or TV tuner, radio reception may not be possible, or sensitivity may be reduced.

## Charging the battery of your "WALKMAN"

**Charging the battery of your "WALKMAN" using the WM-PORT plug**

1. **Plug in the unit.**

   See "Preparing power sources" for details.
2. **Connect the "WALKMAN" to the WM-PORT plug on the unit.**

   For details on how to connect the "WALKMAN," see "Setting the "WALKMAN"."
   While the unit is in standby mode, the connected "WALKMAN" is charged.

For details on charging conditions, refer to the manuals provided with your "WALKMAN."

**Charging the battery of your "WALKMAN" using the USB jack**
You can charge the battery of your "WALKMAN" or Sony MDR-NWBT10 Wireless Stereo Headphones, using the USB jack. (See fig. F)

1. **Plug in the unit.**

   See "Preparing power sources" for details.
2. **Connect the "WALKMAN" or Sony MDR-NWBT10 Wireless Stereo Headphones to the USB jack on the rear of the unit.**

   While the unit is in standby mode, the connected "WALKMAN" or MDR-NWBT10 Wireless Stereo Headphones will be charged.

**Note**
- Charging any devices other than the above cannot be guaranteed.
- The USB jack is only for charging, and cannot be used for any other purpose.

## Initializing the unit

If you initialize the unit, all pairing information will be deleted, and all unit settings returned to their factory defaults.

1. **If the unit is turned on, press the I/⏻ button to turn off the unit.**
2. **While holding down the BLUETOOTH/PAIRING button, hold down the I/⏻ (power/standby) button for at least 5 seconds.**

   The I/⏻ (power/standby) indicator and the (Bluetooth) indicator (blue) flash 3 times at the same time when initialization is completed.

**Note**
Do not disconnect the AC cord of the unit for 10 seconds after initialization is completed.

## Precautions

**On placement**
Do not install the AC adaptor in a confined space, such as a bookcase or built-in cabinet.
Do not keep, use or place the unit in the following places as damage to the unit may result.
- In a high-temperature environment
  - In a location where heat sources exist, or in a place subject to direct sunlight
    The unit may become discolored, distorted or damaged.
  - In a car dashboard compartment, or in a locked car in hot weather (especially in the summertime)
- In a location subject to excessive dust, moisture, rain, etc.
  - The unit may become distorted or damaged.
- In a location subject to vibration
- In a strong magnetic field
- In a sandy location, such as a beach, etc.
  The unit may become severely damaged.
- On an unstable surface, or in an inclined position
  The unit might fall down, resulting in property damage, or personal injury.

**On use**
- The AC adaptor generates heat during use. This is normal and not a malfunction.
- Do not subject the unit to excessive shock.
- Do not use the unit near a TV set, AM radio or other such tuner. These devices can generate RF interference noise in the unit.
- Keep the surfaces of the AC adaptor, cords, and cables away from metal objects to avoid short-circuits.
- Do not connect the AC adaptor to a voltage conversion transformer. It may cause damage to the adaptor/unit which could lead to a fire.
- Plug the AC adaptor into an easily accessible mains outlet. In the case of a problem, unplug from the mains outlet immediately.
- To reduce the risk of fire or electric shock, do not expose this unit to dripping or splashing, and do not place objects filled with liquids, such as vases, on the unit.

**On using an FM radio-equipped "WALKMAN"**
You cannot listen to FM radio broadcasts using the function of "WALKMAN" (except some models).

**On cleaning**
- Should the unit become dirty, clean it with a soft cloth slightly moistened with water or mild detergent solution, then finish off with a dry cloth.
- Do not use alcohol, thinner or benzene, etc., as these solvents may mar the finish of the unit.
- When using a chemical cloth, follow the notes supplied with the product.
- Spraying a volatile substance such as an insecticide on the unit, or allowing the unit to come in contact with rubber or plastic materials for extended periods may damage the unit's finish.

## About Bluetooth wireless technology

Bluetooth wireless technology is a short-range wireless technology that enables wireless data communication between digital devices, such as compact stereos or digital music players. Connecting two devices as needed is the typical method, but simultaneous connection of multiple devices is also possible.
You do not need to use a cable for connection since Bluetooth technology is a wireless technology, nor is it necessary for the devices to face one another; such is the case with infrared technology. For example, you can use such a device in a bag or pocket.
Bluetooth technology is an international standard employed and supported by thousands of companies worldwide.

**Compatible Bluetooth profiles**
Bluetooth profiles are standardized according to the purpose of the Bluetooth device.
This product supports the Bluetooth version and profiles shown below.
Compatible Bluetooth version:
Bluetooth specification version 2.1+EDR *
Compatible Bluetooth profiles
-A2DP 1.0 (Advanced Audio Distribution Profile): You can send and receive high quality music content.
-AVRCP1.3 (Audio Video Remote Control Profile): You can adjust the volume of the unit via a supported Bluetooth device.
*EDR stands for Enhanced Data Rate.

**Communication range**
Operates Bluetooth wireless technology within a range of about 10 meters. The actual range will vary under the following circumstances.
- Communication is obstructed (metal, walls, people, etc.).
- Communication is via the wireless LAN function.
- There are magnetic fields, such as from a microwave oven or other electromagnetic devices.

**Interference from other devices**
Because Bluetooth devices and wireless LAN (IEEE802.11b/g) use the same frequency (2.4 GHz frequency), microwave interference may occur, resulting in reduced communication speed, noise, or invalid connection if the unit is used near a wireless LAN device.
In such a case, perform the following.
– Use the unit at least 10m away from the wireless LAN device.
– If the unit is used within 10m of a wireless LAN device, turn off the wireless LAN device.

**Interference from other devices**
Microwaves emitting from a Bluetooth device may affect the operation of electronic medical devices. Turn off your unit and other Bluetooth devices in the following locations, as it may cause an accident.
-where inflammable gas is present
-in a hospital
-in a train or airplane
-at a petrol station
-near automatic doors
-near a fire alarm

**Note**
- To use the Bluetooth function of the unit, check that the Bluetooth device supports the same profiles as your unit does. Even if the connected device supports the same Bluetooth profile, some devices may not be connected or work correctly, depending on the features or specifications of the device.
- Due to the characteristic of Bluetooth wireless technology, the sound played on the Bluetooth device is slightly delayed from the sound played on the unit.
- Your unit supports security capabilities that comply with the Bluetooth standard to provide a secure connection when Bluetooth wireless technology is used, but security may not be enough depending on the setting. Be careful when communicating using Bluetooth wireless technology.
- We do not take any responsibility for leakage of information during Bluetooth communication.
- A Bluetooth device is required to conform to the Bluetooth standard specified by Bluetooth SIG, and be authenticated. Even if the connected device conforms to the above mentioned Bluetooth standard, some devices may not be connected or work correctly, depending on the features or specifications of the device.
- There might be noise, or the sound might skip depending on the usage environment, certain communication conditions, or the connected Bluetooth device.

## Troubleshooting

If you run into any problems using this product, use the following checklist and read the product support information on our website.
Should any problem persist, consult your nearest Sony dealer.

**There is no sound.**
- Make sure the unit is turned on, the I/⏻ (power/standby) indicator lights up green, and the connected device is turned on.
- Make sure the FUNCTION indicator corresponding to the selected device lights up orange. Press the FUNCTION button for the source device to listen to. For details on the location of the FUNCTION button, see "Parts and controls."
- Adjust the volume level by the unit or remote control.
- Make sure the device is in playback mode and adjust the volume.
- Make sure the unit and the device are connected correctly. If connecting with the AUDIO IN jack, confirm the audio connecting cable is connected securely.
- When using a Bluetooth device, confirm the following.
  - the device is compatible.
  - this unit is not too far from the Bluetooth device, and is not receiving interference from a wireless LAN, other Bluetooth device, or a microwave oven.
  - the Bluetooth connection is made properly between this unit and the Bluetooth device. (If there is a problem pairing, pair this unit and the Bluetooth device again.)
- When a "WALKMAN" is set on the WM-PORT plug, the WALKMAN indicator lights up, and the "WALKMAN" enters the standby status. To establish a connection, cancel this status (by pressing the BACK button, if your "WALKMAN" has one).

**The sound is low.**
- Turn up the volume level on the Bluetooth device or equipment connected to the AUDIO IN jack to the point just before distortion occurs.
  On adjusting the volume, refer to the operating instructions supplied with the device.
- Adjust the volume level on the unit or remote control.

**The sound is distorted or breaks up.**
- Turn the volume down on the external equipment.
  For details on adjusting the volume, refer to the manuals provided with the device.
- Turn off any bass boost function or equalizer function.
- Turn down the volume on the unit.

**There is severe hum or noise.**
- Make sure the unit and the device are connected correctly.
- Be sure not to place the device near a TV set.
- Remove any cable from the AUDIO IN jack when not used.

**No radio reception is available.**
- If connecting the unit via a device with a built-in radio or tuner, broadcasts may not be received, or sensitivity may be reduced.
- Using the FM radio function of "WALKMAN" is not available with the unit (except some models).

**Noise is generated.**
- When use devices such as mobile phones, keep them away from the unit.

**Pairing cannot be done.**
- Bring this unit and the Bluetooth device closer together then perform pairing again.

**The Bluetooth communication does not start.**
- Make sure the connected device is turned on and the Bluetooth function is selected.
- Bluetooth connection is terminated. Establish Bluetooth connection again.

**Sound skips or the transmission distance is short while performing Bluetooth communication.**
- If a device that generates electromagnetic radiation, such as a wireless LAN, other Bluetooth device(s), or a microwave oven is nearby, move away from such sources.
- Remove any obstacle between this unit and Bluetooth device, or move away from the obstacle.
- Locate this unit and Bluetooth device as close as possible.
- Re-position this unit.
- Re-position the Bluetooth device.

**The unit cannot enter the Bluetooth standby mode.**
- Pairing information is not registered. Pair the unit and the Bluetooth device.

**The sound played on the Bluetooth device is slightly delayed from the sound played on the unit.**
- When watching TV or videos, the sound may slightly lag behind the video.

**The "WALKMAN" does not charge.**
- Make sure "WALKMAN" is connected firmly.

**The remote control does not function.**
- Replace the battery in the remote control with a new one as necessary.
- Make sure that you are pointing the remote control at the remote sensor on the unit.
- Remove any obstacles in the path of the remote control and the unit.
- Make sure the remote sensor is not exposed to strong light such as direct sunlight or fluorescent lamp light.
- Move closer to the unit when using the remote control.
- There are some models which do not support the function of BACK/HOME button or the OPTION button. For details on "WALKMAN" models compatible with the unit, see "Supported models" under "Specifications."
- During Bluetooth wireless connection, only the I/⏻ (power/standby) button, the FUNCTION button, and the volume buttons are functional.
- When a "WALKMAN" is set on the WM-PORT plug, the WALKMAN indicator lights up, and "WALKMAN" enters the standby status for establishing a connection. Cancel this status (by pressing the BACK button, if your "WALKMAN" has one).

**This unit cannot be operated.**
- Incompatible devices are connected to the USB jack for battery charging.
  When incompatible devices are connected to the USB jack for battery charging, the unit cannot be operated. Disconnect the device from the USB jack.

**All indicators except the (Bluetooth) indicator light up.**
- The protection circuit is operating. In this case, unplug the AC adaptor from the mains, and plug in again. If it still does not operate properly, consult your nearest Sony dealer.

**The unit turns off automatically at full volume.**
- If the unit plays back at full volume, the protection circuit is operating. In this case, turn the unit on again. The settings of the function and the volume are reset to the factory default settings at this time.

## Specifications

### Supported models
"WALKMAN" device compatible with WM-PORT
"WALKMAN" device compatible with Bluetooth*
"Sony Tablet"*
Some models of smart phone such as "Xperia"*
For customers in Europe:
http://support.sony-europe.com/DNA
For customers in Russia:
http://www.sony.ru/support/ru/hub/ACC_SPEAKERS

### Speaker section
**Speaker system**
Main unit: Closed
Woofer unit: Bass reflex

**Speaker size**
Main unit: 45 mm dia.
Woofer unit: 70 mm dia.

**Impedance**
Main unit: 8Ω
Woofer unit: 8Ω

### Amplifier section
**Power output**
Main unit: 5 W + 5 W
(at 10% harmonic distortion, 1kHz, 8 Ω)
Woofer unit: 10 W
(at 10% harmonic distortion, 100Hz, 8 Ω)
(via supplied AC Adaptor)

**Input**
WM-PORT plug
AUDIO IN jack

**Input impedance**
AUDIO IN jack 35 kΩ (at 1 kHz)

Made in Malaysia

Design and specifications are subject to change without notice.

### General
**Power**
DC 13 V 2 A (via supplied AC adaptor, AC 100 V - 240 V power supply)

**Input/output**
WM-PORT plug × 1
AUDIO IN jack (stereo mini) × 1
DC IN jack × 1
USB-A jack × 1

**Dimensions (w/h/d)**
Approx. 360 × 112 × 104 mm

**Mass**
Approx. 1.5 kg

**Operating temperature**
5° C to 35° C

**Supplied accessories**
Active Speaker main unit (1)
AC adaptor (1)
AC cord (1)
Remote commander (1)
Lithium battery CR2025 (1)
(pre-installed for the trial use of the remote commander)
Operating Instructions (1)
Warranty card (1)

### Trademark notice
- "WALKMAN" and "WALKMAN" logo are registered trademarks of Sony Corporation.
- "Xperia" is a trademark or a registered trademark of Sony Ericsson Mobile Communications AB.
- "Sony Tablet" is a trademark or a registered trademark of Sony Corporation.
- "Android" and "Android" logo are trademarks or registered trademarks of Google Inc.
- The Bluetooth word mark and logos are owned by the Bluetooth SIG Inc., and any use of such marks by Sony Corporation is under license. Other trademarks and trade names are those of their respective owners.
- All other trademarks and registered trademarks are trademarks or registered trademarks of their respective holders. In this manual, ™ and ® marks are not specified.

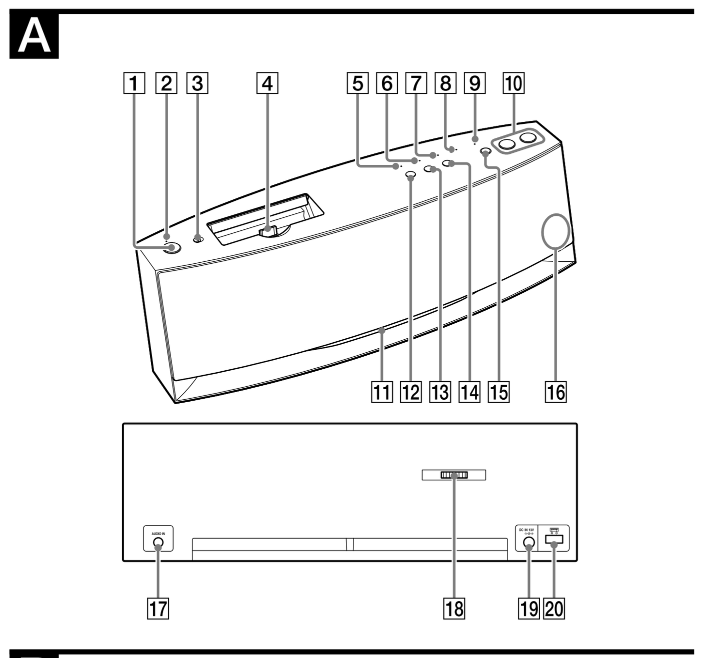

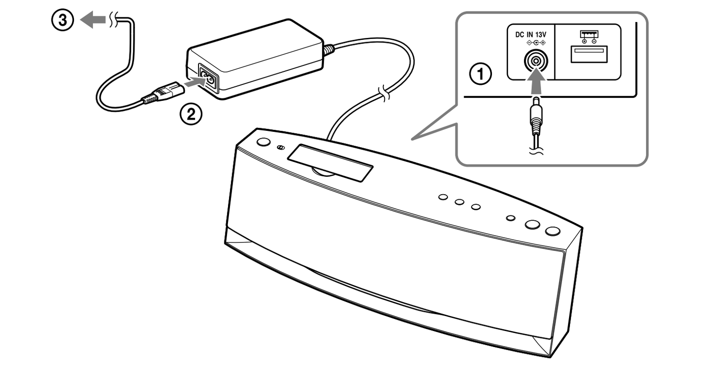

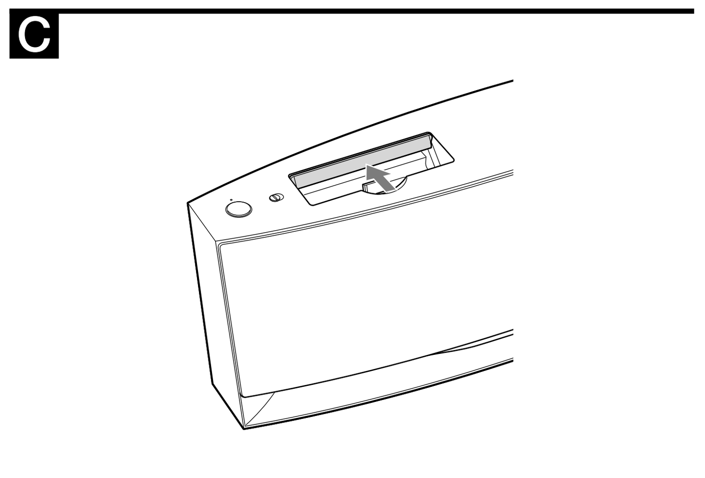

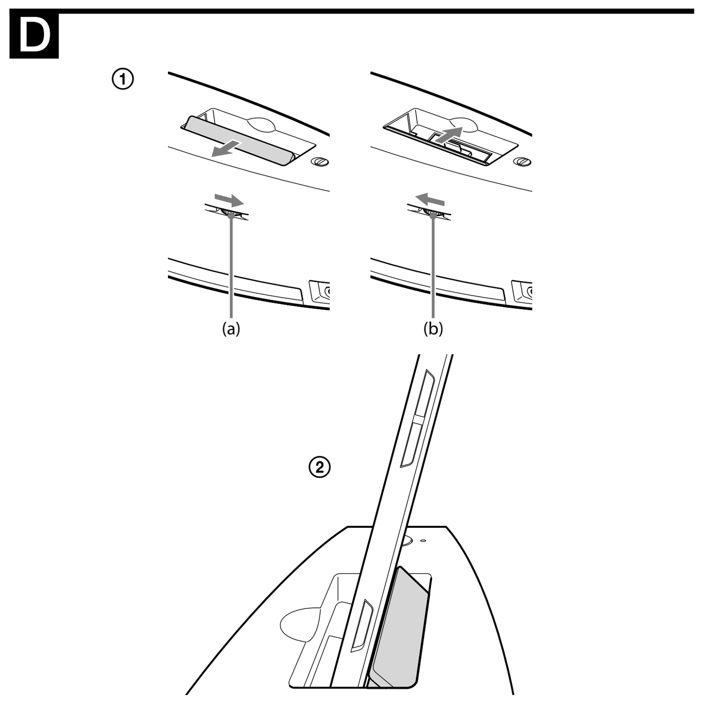

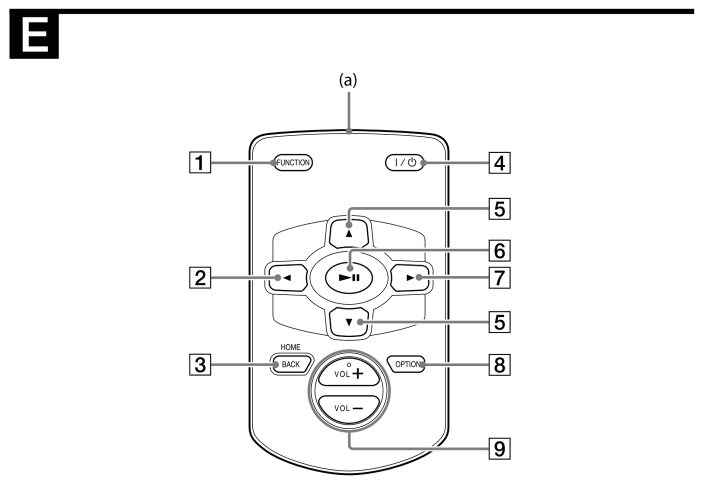


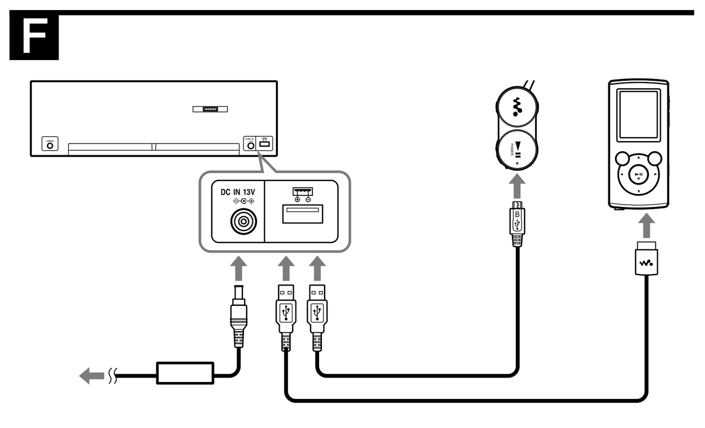

# Español

## ADVERTENCIA

**Para reducir el riesgo de incendio o descarga eléctrica, no exponga este aparato a la lluvia ni a la humedad.**

Para reducir el riesgo de incendios o electrocución, no exponga el aparato a gotas o salpicaduras de agua ni coloque sobre él objetos con líquidos, como floreros.

La placa del nombre está situada en la parte posterior externa de esta unidad.

Por medio de la presente, Sony Corporation declara que este equipo cumple con los requisitos esenciales y cualesquiera otras disposiciones aplicables o exigibles de la Directiva 1999/5/CE. Para mayor información, por favor consulte el siguiente URL: http://www.compliance.sony.de/

No sitúe el aparato en un espacio cerrado, como una estantería o un armario empotrado.

Como la clavija principal del adaptador de ca se usa para desconectar el adaptador de ca de la principal, conéctelo a una toma de corriente de ca de fácil acceso. Si detecta alguna anomalía en el adaptador de alimentación de ca, desconéctelo inmediatamente de la toma de corriente de ca.

Consumo actual calculado 2 A

No exponga las baterías (el paquete de baterías o las baterías instaladas) a un calor excesivo como el sol directo, fuego o similar durante un período prolongado.

**ADVERTENCIA**
Si sustituye la pila incorrectamente, existe riesgo de explosión. Sustitúyalas únicamente por unas iguales o del mismo tipo.

### Noruega

El uso de este equipo de radio no se permite en la zona geográfica dentro de un radio de 20 km desde el centro de Ny-Ålesund, Svalbard.

### Aviso para los clientes: la información siguiente resulta de aplicación solo a los equipos comercializados en países afectados por las directivas de la UE

El fabricante de este producto es Sony Corporation, 1-7-1 Konan Minato-ku Tokyo, 108-0075 Japón. El representante autorizado para EMC y seguridad en el producto es Sony Deutschland GmbH, Hedelfinger Strasse 61, 70327 Stuttgart, Alemania. Para cualquier asunto relacionado con servicio o garantía por favor diríjase a la dirección indicada en los documentos de servicio o garantía adjuntados con el producto.

### Italia: La utilización de la red RLAN está regida por:

en lo relacionado con el uso privado, por el decreto legislativo del 1/8/2003, n.º 259 ("Code of Electronic Communications" (Código de comunicaciones electrónicas)). En particular, el artículo 104 indica los casos en los que es necesario obtener una autorización general previa y el artículo 105 indica cuándo se permite un uso libre; en lo relacionado con el suministro al público en general del acceso RLAN a redes y servicios de telecomunicaciones, por el decreto ministerial del 28/5/2003, enmendado por el artículo 25 (autorización general de las redes y servicios de comunicaciones electrónicas) del código de comunicaciones electrónicas.

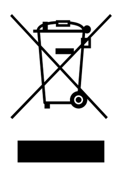

### Tratamiento de los equipos eléctricos y electrónicos al final de su vida útil (aplicable en la Unión Europea y en países europeos con sistemas de tratamiento selectivo de residuos)

Este símbolo en el equipo o en su embalaje indica que el presente producto no puede ser tratado como residuos doméstico normal. Debe entregarse en el correspondiente punto de recogida de equipos eléctricos y electrónicos. Al asegurarse de que este producto se desecha correctamente, usted ayuda a prevenir las consecuencias potencialmente negativas para el medio ambiente y la salud humana que podrían derivarse de la incorrecta manipulación en el momento de deshacerse de este producto. El reciclaje de materiales ayuda a conservar los recursos naturales. Para recibir información detallada sobre el reciclaje de este producto, póngase en contacto con el ayuntamiento, el punto de recogida más cercano o el establecimiento donde ha adquirido el producto.

### Tratamiento de las baterías al final de su vida útil (aplicable en la Unión Europea y en países europeos con sistemas de tratamiento selectivo de residuos)

Este símbolo en la batería o en el embalaje indica que la batería proporcionada con este producto no puede ser tratada como un residuo doméstico normal.
En algunas baterías este símbolo puede utilizarse en combinación con un símbolo químico. El símbolo químico del mercurio (Hg) o del plomo (Pb) se añadirá si la batería contiene más del 0,0005% de mercurio o del 0,004% de plomo.
Al asegurarse de que estas baterías se desechan correctamente, usted ayuda a prevenir las consecuencias potencialmente negativas para el medio ambiente y la salud humana que podrían derivarse de la incorrecta manipulación en el momento de deshacerse de la batería. El reciclaje de materiales ayuda a conservar los recursos naturales.
En el caso de productos que por razones de seguridad, rendimiento o mantenimiento de datos sea necesaria una conexión permanente con la batería incorporada, esta batería solo deberá ser reemplazada por personal técnico cualificado para ello.
Para asegurarse de que la batería será tratada correctamente, entregue el producto al final de su vida útil en un punto de recogida para el reciclado de aparatos eléctricos y electrónicos.
Para las demás baterías, consulte la sección donde se indica cómo extraer la batería del producto de forma segura. Deposite la batería en el correspondiente punto de recogida para el reciclado de baterías.
Para recibir información detallada sobre el reciclaje de este producto o de la batería, póngase en contacto con el ayuntamiento, el punto de recogida más cercano o el establecimiento donde ha adquirido el producto.

## Descripción general

El RDP-NWG400B es un altavoz activo que utiliza tecnología Bluetooth.
- Puede disfrutar del sonido de un dispositivo Bluetooth, como un "WALKMAN", si lo conecta de manera inalámbrica a esta unidad.
- Al conectar un "WALKMAN" a esta unidad mediante Bluetooth, la unidad se enciende automáticamente. (Función de espera de Bluetooth)
- Puede disfrutar del sonido de un "WALKMAN" si lo conecta al enchufe WM-PORT de la unidad. También puede utilizar la unidad como cargador de batería mientras escucha música.
- Esta unidad incluye una toma AUDIO IN para escuchar el sonido de un componente opcional que no admita la función Bluetooth o que no tenga una toma WM-PORT.
- La toma USB* se puede utilizar para cargar un "WALKMAN" o unos auriculares inalámbricos estéreo MDR-NWBT10.
  *con fines de carga únicamente

### Acerca de los dispositivos compatibles con la unidad

Para que los dispositivos Bluetooth se conecten a la unidad, deben admitir A2DP (perfil de distribución de audio avanzada).
Para obtener más información sobre los dispositivos compatibles con la unidad, consulte "Modelos compatibles" en "Especificaciones".

**Nota**
- No transporte la unidad con un "WALKMAN" conectado al enchufe WM-PORT.
- No conecte ningún dispositivo que no sea compatible. No se garantiza el funcionamiento con tales dispositivos.
- No se puede garantizar el funcionamiento, ni siquiera al utilizar modelos de "WALKMAN" compatibles.

## Piezas y controles (consulte la ilustración A)

1 **Botón I/⏻ (encendido/en espera)**
2 **Indicador I/⏻ (encendido/en espera)**
3 **Botón BLUETOOTH/STANDBY (Bluetooth en espera)**
Cuando el botón de Bluetooth en espera se ajuste en ON, la unidad entrará en el modo de espera de Bluetooth, aunque apague la unidad. Consulte "Acerca de la función de espera de Bluetooth" para obtener más información.
4 **Clavija WM-PORT**
5 6 7 **Indicador FUNCTION**
- 5 **Indicador WALKMAN**
- 6 **Indicador AUDIO IN**
- 7 **Indicador BLUETOOTH/PAIRING**

8 **Indicador (Bluetooth)**
9 **Indicador BASS BOOST**
Mientras BASS BOOST esté ajustado en sí, el indicador se ilumina.
10 **Botón VOLUME +/–**
11 **Indicador de estado**
12 13 14 **Botón FUNCTION**
Selecciona un dispositivo de origen.
- 12 **Botón WALKMAN**
- 13 **Botón AUDIO IN**
- 14 **Botón BLUETOOTH/PAIRING**

15 **Botón BASS BOOST**
Cuando BASS BOOST está activado, se reproducen bajos profundos y dinámicos. El ajuste de fábrica es activado, pero lo puede desactivar si lo desea.
16 **Sensor remoto**
17 **Toma AUDIO IN**
18 **Control**
19 **Toma DC IN 13 V**
20 **Toma USB***

*con fines de carga únicamente

## Preparación de las fuentes de alimentación (consulte la ilustración B)

1. **Conecte el adaptador de ca en la toma DC IN de 13 V de esta unidad (①), a continuación, conecte el cable de ca al adaptador de ca (②).**
2. **Enchufe el cable de ca en una toma de corriente de pared (③).**

**Nota**
- Apague la unidad antes de desconectar el adaptador de ca. Si conecta el adaptador de ca a la unidad y, a continuación, lo desconecta sin apagar la unidad, puede provocar un fallo de funcionamiento.
- Utilice únicamente el adaptador de ca suministrado. No utilice ningún otro adaptador de ca, ya que podría dañar la unidad.
- El cable de ca suministrado está destinado únicamente a la unidad. No debe utilizarse con ningún otro equipo eléctrico.

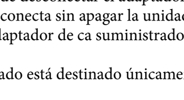

Polaridad del enchufe

## Encendido y apagado

### Encendido

1. **Pulse el botón I/⏻ (ilustración A 1) de la unidad o del mando a distancia.**

Cuando la unidad se encienda, el indicador I/⏻ (ilustración A 2) se iluminará en color verde. Al hacer funcionar la unidad o al recibir un comando a través del mando a distancia, el indicador de estado parpadeará.
Mientras escucha música mediante una conexión Bluetooth, también podrá apagar la unidad si realiza lo siguiente:
Ajuste el botón BLUETOOTH/STANDBY en ON y establezca una conexión Bluetooth mediante el funcionamiento del "WALKMAN" o del dispositivo Bluetooth.
Consulte "Acerca de la función de espera de Bluetooth".

### Apagado

1. **Pulse el botón I/⏻ de la unidad o del mando a distancia.**
   El indicador I/⏻ se apaga.

**Sugerencia**
- Cuando ajuste el botón BLUETOOTH/STANDBY en ON, el indicador (Bluetooth) parpadeará en color azul aunque la unidad esté apagada. (Tenga en cuenta que no parpadeará si no se ha registrado la información de emparejamiento).
- Mientras escucha música mediante la tecnología inalámbrica Bluetooth, la unidad se apagará si finaliza la conexión Bluetooth desde el "WALKMAN" o el dispositivo Bluetooth. (En este caso, tarda un minuto en apagarse).
- La unidad se apaga automáticamente si el volumen permanece en el nivel más bajo durante 20 minutos. La unidad también se apaga automáticamente si no realiza ninguna acción durante 20 minutos después de detener la reproducción de un dispositivo conectado, como un "WALKMAN", mediante la conexión Bluetooth o AUDIO IN. (Tenga en cuenta que puede tardar más de 20 minutos en apagarse cuando cargue un "WALKMAN").

## Ajuste del volumen

Es posible ajustar el volumen mediante cualquiera de los métodos siguientes:
- Pulse el botón VOLUME +/– (ilustración A 10) de la unidad.
- Pulse el botón VOL +/– del mando a distancia.

El indicador de estado (ilustración A 11) comienza a parpadear mientras ajusta el volumen.

En función del dispositivo Bluetooth que utilice, es posible que el volumen de la unidad se ajuste a través del volumen del dispositivo Bluetooth durante la conexión Bluetooth.
Cuando ajuste el volumen de la unidad, el indicador de estado parpadea.
De lo contrario, si ajusta el volumen en el dispositivo Bluetooth, se ajustará el volumen el mismo. En este caso, el indicador de estado no parpadeará ya que no está haciendo funcionar la unidad.

Cuando pulse el botón I/⏻ para apagar la unidad, el ajuste de volumen se queda memorizado. Sin embargo, si desconecta el adaptador de ca de la toma de corriente o desconecta el enchufe del adaptador de ca de la unidad, el volumen volverá al ajuste de fábrica.

## Escucha de música de manera inalámbrica (función Bluetooth)

Al utilizar la conexión Bluetooth, es posible escuchar el sonido de un dispositivo Bluetooth, como un "WALKMAN", que admita la función Bluetooth con la unidad en modo inalámbrico.
Consulte el manual suministrado con el dispositivo Bluetooth que desea conectar.

### Procedimiento inicial: emparejamiento

**¿Qué es el emparejamiento?**
Los dispositivos Bluetooth deben "emparejarse" entre sí de antemano.
Una vez que los dispositivos Bluetooth están emparejados, la unidad memoriza estos dispositivos incluso después de desconectarlos. **No hay necesidad de volver a emparejarlos para escuchar música.***
La unidad solo se puede emparejar con un dispositivo a la vez. Para emparejar varios dispositivos, debe emparejar cada dispositivo por separado.

*Deberá volver a realizar el emparejamiento en los siguientes casos.
- SI la información de emparejamiento se elimina tras una reparación, etc.
- La unidad se puede emparejar con hasta 9 dispositivos. Si empareja un nuevo dispositivo después de haber emparejado 9 dispositivos, el dispositivo cuya última conexión sea la más antigua de los 9 dispositivos emparejados se sustituirá por el nuevo.
- Si la información de emparejamiento de la unidad se elimina del dispositivo Bluetooth.
- Si inicializa la unidad.

**Emparejamiento de la unidad con dispositivos Bluetooth**
Las siguientes acciones son necesarias al conectar la unidad a dispositivos Bluetooth a través de Bluetooth por primera vez.

1. **Mantenga el dispositivo Bluetooth y la unidad dentro de un metro de distancia entre sí para realizar esta acción y, a continuación, encienda cada dispositivo.**
2. **Mantenga pulsado el botón BLUETOOTH/PAIRING (ilustración A 14) durante 2 segundos aproximadamente.**
   Suelte el botón cuando el indicador (Bluetooth) (azul) (ilustración A 8) parpadee con rapidez. El modo de emparejamiento de la unidad está activado.
   **Sugerencia**
   Cuando intente emparejar la unidad con un dispositivo Bluetooth por primera vez, el modo de emparejamiento se activa tan pronto pulse el botón BLUETOOTH/PAIRING.
3. **Inicie el modo de emparejamiento en el dispositivo Bluetooth.**
   Consulte el manual suministrado con el dispositivo Bluetooth.

**Sugerencia**
- Cuando aparezca la pantalla para seleccionar un destino de conexión, seleccione "RDP-NWG400B".
- Cuando aparezca la pantalla para introducir la clave de paso (también llamada "Código de acceso", "Código PIN", "Número PIN" o "Contraseña"), introduzca "0000".

Cuando se establezca el emparejamiento, el indicador (Bluetooth) y el indicador de estado se iluminarán en color azul y la unidad memorizará la información de emparejamiento.
Una vez establecido el emparejamiento, en función del dispositivo Bluetooth, es posible que la conexión Bluetooth se inicie automáticamente. En este caso, omita el procedimiento "Establecer una conexión Bluetooth" en "Escucha de música" si desea escuchar música.

**Nota**
- Si apaga la unidad o el dispositivo Bluetooth antes de establecer una conexión Bluetooth, la información de emparejamiento no se grabará. Vuelva a emparejar la unidad y el dispositivo Bluetooth.
- El código de acceso de la unidad se ha fijado en "0000". La unidad no se puede emparejar con un dispositivo Bluetooth cuyo código de acceso no sea "0000".
- Para realizar el emparejamiento con un dispositivo Bluetooth que no tenga una pantalla o que no muestre el dispositivo conectado, empareje tanto la unidad como el dispositivo de modo manual. Para obtener más información acerca de cómo operar con el dispositivo que desea conectar, consulte los manuales suministrados con el dispositivo.

**Para cancelar el modo de emparejamiento**
Al emparejar por primera vez:
- Pulse el botón WALKMAN o el botón AUDIO IN.
- Apague la unidad.

Cuando registra cualquier dispositivo posterior, el modo de emparejamiento se cancela transcurridos 5 minutos aproximadamente. Si el modo de emparejamiento se cancela a mitad de proceso, empiece de nuevo a partir del paso 2.

### Escucha de música

1. **Establecer una conexión Bluetooth**

El dispositivo Bluetooth debe estar conectado a esta unidad a través de una conexión Bluetooth antes de poder reproducir música. Consulte los manuales suministrados con el dispositivo Bluetooth para obtener instrucciones de funcionamiento.
Durante la comunicación Bluetooth, el indicador (Bluetooth) o el indicador de estado de la unidad se iluminarán en color azul.

**Nota**
Los botones del mando a distancia no funcionan durante la comunicación Bluetooth, incluso si hay un "WALKMAN" conectado a la clavija WM-PORT. Consulte "Uso del mando a distancia" y "Acerca de la disponibilidad del botón Bluetooth en el mando a distancia" para obtener más información.

**Sugerencia**
- Una vez que se haya establecido la conexión Bluetooth con el dispositivo Bluetooth, seleccione la función WALKMAN o AUDIO IN para cambiar a la función Bluetooth automáticamente.
- Al cambiar a la función Bluetooth, la unidad intenta conectarse al dispositivo Bluetooth conectado anteriormente durante 5 segundos. Si el dispositivo Bluetooth se encuentra en el estado de establecer conexiones Bluetooth, se conectará con la unidad automáticamente.

2. **Reproducir música en el dispositivo Bluetooth**

① Asegúrese de que el indicador (Bluetooth) se ilumine en color azul.
Si el indicador se apaga, no se ha establecido ninguna conexión. Consulte "Establecer una conexión Bluetooth" y establezca la conexión Bluetooth.
② Inicie la reproducción del dispositivo Bluetooth.

**Nota**
Si el dispositivo de origen tiene una función de refuerzo de graves o una función de ecualización, apáguelas. Si estas funciones están encendidas, es posible que el sonido se distorsione.

**Sugerencia**
En función del "WALKMAN", es posible que pueda ajustar el volumen a través del botón de volumen del "WALKMAN" (en este caso, el ajuste de volumen del "WALKMAN" no cambia).

**Para finalizar la conexión Bluetooth**
- Pulse el botón WALKMAN o el botón AUDIO IN de la unidad para cambiar la función.
- Apague la unidad o el dispositivo Bluetooth.
- Cambie al modo de emparejamiento de la unidad.

Si la unidad está muy alejada del dispositivo Bluetooth o si la comunicación Bluetooth se ve afectada por interferencias, la conexión Bluetooth finalizará automáticamente.

### Acerca de la función de espera de Bluetooth

Mediante la función de espera de Bluetooth, encienda la unidad de manera remota y disfrute de su música de modo inalámbrico.

**Uso de la función de espera de Bluetooth**

**Nota**
Empareje la unidad y el dispositivo Bluetooth de antemano.

1. **Ajuste el botón BLUETOOTH/STANDBY en ON. (Ilustración A 3)**

Al apagar la unidad, entra en modo de espera de Bluetooth y el indicador (Bluetooth) parpadea con lentitud.

Al conectarse mediante una conexión Bluetooth, la unidad se encenderá automáticamente y podrá escuchar el sonido desde la unidad. Apagar la unidad desde un dispositivo Bluetooth tarda 1 minuto aproximadamente.

**Sugerencia**
Se consume menos energía si la unidad se apaga con la función de espera de Bluetooth que si enciende la unidad y entra en modo de espera. Sin embargo, utiliza un poco más de energía si no utiliza la función de espera de Bluetooth.

### Acerca del indicador Bluetooth

| Estado | Indicador (Bluetooth) (azul) | Indicador I/⏻ (verde) |
|---|---|---|
| Emparejando | Parpadea con rapidez | Se ilumina |
| Con conexión Bluetooth (activada) | Parpadea con lentitud | Se ilumina |
| Con conexión Bluetooth (modo de espera de Bluetooth) | Parpadea con lentitud | Apagado |
| Se ha establecido la conexión Bluetooth | Se ilumina | Se ilumina |

**Sugerencia**
El indicador (Bluetooth) se apaga si no hay información de emparejamiento.

## Escucha de sonido en el "WALKMAN" a través de la clavija WM-PORT (función WALKMAN)

### Ajuste del "WALKMAN"

**Sugerencia**
Puede definir un "WALKMAN" incluido en un estuche de la unidad, dependiendo del tipo de estuche

1. **Deslice y abra el compartimiento de la clavija WM-PORT (consulte la ilustración C).**
2. **Conecte el "WALKMAN" en la clavija WM-PORT de la unidad.**
3. **Ajuste el control (①) en la parte posterior de la unidad hasta que la tapa soporte la parte posterior del "WALKMAN" (②) (consulte la ilustración D).**
   Para abrir la tapa gradualmente, gire el control en la dirección de (a). El movimiento del control / tapa se detendrá cuando esté completamente ajustado.
   Para cerrar la tapa gradualmente, gire el control en la dirección de (b). Con la tapa totalmente cerrada, el control puede seguir girando. Esto no es un fallo de funcionamiento.

**Sugerencia**
Ajuste la ubicación de la tapa para el funcionamiento fácil del "WALKMAN". Este ajuste solo se requiere una vez, pero puede volver a ser necesario si utiliza otro modelo de "WALKMAN".

**Nota**
- Algunos modelos de "WALKMAN" se adaptarán de modo natural a la tapa cuando se realice la conexión a la clavija WM-PORT. En este caso, el ajuste no es necesario.
- Es posible que la conexión a la clavija WM-PORT sea difícil si la tapa está ajustada en exceso. En este caso, gire el control en la dirección opuesta para acercar la tapa a la unidad.

**Para retirar el "WALKMAN"**
Sujete la unidad con firmeza y retire el "WALKMAN".

**Nota**
- Durante la extracción, sostenga el "WALKMAN" en el mismo ángulo que el de la clavija WM-PORT. Si lo dobla hacia atrás para forzar la extracción, es posible que dañe la clavija WM-PORT.
- Antes de desconectar el "WALKMAN", pause o detenga la reproducción.

### Reproducir música

1. **Pulse el botón WALKMAN (ilustración A 12).**
   El indicador WALKMAN (ilustración A 5) se ilumina. Se selecciona la función WALKMAN.
2. **Pulse el botón ►II en el mando a distancia para comenzar la reproducción o hágalo desde el "WALKMAN".**

**Nota**
En función del "WALKMAN", es posible que el botón ►II (reproducción/pausa) no funcione. En este caso, inicie la reproducción desde el "WALKMAN".

**Sugerencia**
- Cuando el "WALKMAN" esté encendido, es posible que oiga algún ruido en el altavoz. Esto depende del "WALKMAN" y no es un fallo de funcionamiento de la unidad.
- Si los ajustes Normalizador Dinámico, Ecualizador, VPT (Envolvente), DSEE (Potenc. Sonido) u Optimiz. salida altav. están activados, desactívelos.
- No se emite sonido desde la toma de auriculares del "WALKMAN" si está conectado a la unidad.

## Uso del mando a distancia

### Preparación del mando a distancia

Antes de utilizar el mando a distancia por primera vez, quite la cinta aislante.
La pila viene instalada de fábrica en el mando a distancia.

### Funciones del mando a distancia (consulte la ilustración E)

Apunte con el mando a distancia hacia el sensor ubicado en la esquina inferior derecha de la unidad. El indicador de estado parpadea cuando la unidad recibe un comando desde el mando a distancia.

**Sugerencia**
- Los botones VOL + y ►II tienen un punto táctil.
- La señal se envía desde (a).

1 **Botón FUNCTION**
- "WALKMAN" → AUDIO IN → Bluetooth → "WALKMAN" → AUDIO IN → Alterna entre "WALKMAN", AUDIO IN y Bluetooth.

2 **Botón ◄ (retroceso rápido)***
- Vuelve a la pista anterior. Durante la reproducción, esta operación vuelve al comienzo de la pista actual. Para volver a la pista anterior, púlselo dos veces.
- Manténgalo pulsado para el retroceso rápido.
- Cuando se encuentre en pausa, manténgalo pulsado para encontrar una parte de una pista con la ayuda del indicador de tiempo en la pantalla de música del "WALKMAN".
- Selecciona un elemento del menú.

3 **Botón BACK/HOME (manténgalo pulsado para cambiar a la función HOME).**
- Púlselo para subir un nivel en la pantalla de lista o para volver al menú anterior.
- Manténgalo pulsado para mostrar el menú HOME.

4 **Botón I/⏻ (encendido/en espera)**
- Enciende/apaga la unidad.

5 **Botón ▲ (arriba)/botón ▼ (abajo)***
- Encuentra el comienzo de la primera pista del grupo anterior/siguiente.
- Selecciona un elemento del menú.

6 **Botón ►II ***
- Pulse para volver a reproducir o pause el "WALKMAN".
- Confirma un elemento.

7 **Botón ► (avance rápido)***
- Va a la pista siguiente.
- Manténgalo pulsado para localizar un punto deseado.
- Cuando se encuentre en pausa, manténgalo pulsado para encontrar una parte de una pista con la ayuda del indicador de tiempo en la pantalla de música del "WALKMAN".
- Selecciona un elemento del menú.

8 **Botón OPTION***
- Permite mostrar el menú de opciones en la pantalla del "WALKMAN".

9 **Botones VOL (volumen) +/–**
- Permite ajustar el volumen de la unidad.

* Es posible que algunas operaciones del mando a distancia no funcionen o que funcionen de un modo distinto al indicado según las especificaciones del "WALKMAN" que utilice.

### Acerca de la disponibilidad del botón Bluetooth en el mando a distancia

Durante la conexión inalámbrica Bluetooth (indicador BLUETOOTH/PAIRING iluminado), solo podrá utilizar los siguientes botones.
- Botón I/⏻ (encendido/en espera) (ilustración E 4)
- Botón FUNCTION (ilustración E 1)
- Botones VOL (volumen) +/– (ilustración E 9)

Durante la conexión inalámbrica Bluetooth o cuando hay un "WALKMAN" conectado en la clavija WM-PORT, es posible que el botón BACK/HOME (ilustración E 3) y/o el botón OPTION (ilustración E 8) no funcionen según el "WALKMAN" que utilice.

### Sustitución de la pila de litio

Durante su uso normal, las pilas de litio deben durar alrededor de 6 meses. A medida que se van agotando, es posible que el mando a distancia no funcione correctamente o que la distancia de funcionamiento disminuya. En este caso, sustitúyalas por una nueva pila de litio CR2025 de Sony.

**Nota sobre la pila**
Si no va a utilizar el mando a distancia durante un periodo de tiempo prolongado, extraiga las pilas para evitar cualquier daño que las fugas y la corrosión puedan provocar.

## Escucha de música a través de la toma AUDIO IN (función AUDIO IN)

Es posible disfrutar del sonido de un componente externo desde la unidad, como un reproductor portátil de música digital. Asegúrese de apagar ambos componentes antes de realizar las conexiones.

1. **Conecte firmemente la toma de salida de línea del componente externo en la toma AUDIO IN de la parte posterior de la unidad mediante un cable de conexión de audio adecuado (no suministrado).**
2. **Pulse el botón I/⏻ (encendido/en espera) para encender la unidad.**
   El indicador I/⏻ (encendido/en espera) se ilumina.
3. **Encienda el componente externo.**
4. **Pulse el botón AUDIO IN (ilustración A 13).**
5. **Haga funcionar el componente externo.**
   El sonido se escuchará desde la unidad.

**Sugerencia**
Ajuste el nivel de volumen del componente externo. Si el volumen sigue sin ser el óptimo, utilice el botón VOLUME +/– de la unidad (o el botón VOL +/–) para ajustar el volumen adecuado.

**Nota**
- Asegúrese de utilizar un cable de conexión de audio adecuado para el componente externo que desea conectar.
- Si el volumen es bajo, ajuste el nivel de volumen del componente conectado. Si el volumen sigue siendo bajo, ajuste el nivel de volumen de la unidad.
- Si conecta la unidad a un dispositivo con un sintonizador de radio o televisión incorporado, es posible que no tenga recepción de radio o que la sensibilidad se reduzca.

## Carga de la batería del "WALKMAN"

**Carga de la batería del "WALKMAN" con la clavija WM-PORT**

1. **Conecte la unidad.**
   Consulte "Preparación de las fuentes de alimentación" para obtener más información.
2. **Conecte el "WALKMAN" en la clavija WM-PORT de la unidad.**
   Para obtener más información sobre cómo conectar el WALKMAN, consulte "Ajuste del "WALKMAN"". Mientras la unidad está en modo de espera, el "WALKMAN" conectado se carga.

Para obtener más información sobre las condiciones de carga, consulte los manuales suministrados con el "WALKMAN".

**Carga de la batería del "WALKMAN" con la toma USB**
Es posible cargar la batería del "WALKMAN" o de los auriculares inalámbricos estéreo Sony MDR-NWBT10 con la toma USB. (Consulte la ilustración F).

1. **Conecte la unidad.**
   Consulte "Preparación de las fuentes de alimentación" para obtener más información.
2. **Conecte el "WALKMAN" o los auriculares inalámbricos estéreo Sony MDR-NWBT10 a la toma USB en la parte posterior de la unidad.**
   Mientras la unidad está en modo de espera, el "WALKMAN" o los auriculares inalámbricos estéreo MDR-NWBT10 conectados se cargarán.

**Nota**
- No se garantiza la carga de otros dispositivos distintos de los mencionados anteriormente.
- La toma USB tiene fines de carga únicamente y no se puede emplear para ningún otro fin.

## Inicialización de la unidad

Si inicializa la unidad, se eliminará toda la información de emparejamiento y todos los ajustes de la unidad volverán a los valores de fábrica.

1. **Si la unidad está encendida, pulse el botón I/⏻ para apagarla.**
2. **Mientras mantiene pulsado el botón BLUETOOTH/PAIRING, mantenga pulsado el botón I/⏻ (encendido/en espera) durante un mínimo de 5 segundos.**
   El indicador I/⏻ (encendido/en espera) y el indicador (Bluetooth) (azul) parpadean 3 veces al mismo tiempo una vez finalizada la inicialización.

**Nota**
No desconecte el cable de ca de la unidad hasta que hayan pasado 10 segundos tras completar la inicialización.

## Precauciones

**Sobre la ubicación**
No instale el adaptador de ca en un espacio cerrado, como una estantería o un armario empotrado.
No mantenga, utilice ni coloque la unidad en los siguientes lugares, ya que podría dañarse.
- En un lugar de altas temperaturas
  - En un lugar donde existan fuentes de calor o donde esté bajo la luz solar directa. Es posible que la unidad se decolore, se distorsione o se dañe.
  - En el compartimento del salpicadero del coche o en un coche cerrado durante días calurosos (especialmente en verano).
- En un lugar sujeto a excesos de polvo, humedad, lluvia, etc.
  - Es posible que la unidad se distorsione o se dañe.
- En un lugar sujeto a vibraciones
- En un campo magnético fuerte
- En un lugar con arena, como una playa, etc.
  Es posible que la unidad se dañe gravemente.
- Sobre una superficie inestable o en una posición inclinada
  Es posible que la unidad se caiga, lo que puede provocar daños materiales o lesiones corporales.

**Sobre el uso**
- El adaptador de ca genera calor durante el uso. Esto es normal y no es un fallo de funcionamiento.
- No someta la unidad a golpes excesivos.
- No utilice al unidad cerca de un televisor, una radio AM u otro sintonizador similar. Estos dispositivos generan interferencias de radiofrecuencia en la unidad.
- Mantenga las superficies del adaptador de ca y los cables alejados de los objetos metálicos para evitar cortocircuitos.
- No conecte el adaptador de ca a un transformador de conversión de tensión. Esto puede provocar daños en el adaptador o en la unidad y podría producirse un incendio.
- Conecte el adaptador de ca en una toma de corriente de fácil acceso. En caso de surgir un problema, desenchúfela de la toma de corriente de inmediato.
- Para reducir el riesgo de incendio o descarga eléctrica, no exponga esta unidad a goteos ni salpicaduras, ni coloque objetos encima que contengan líquidos, como jarrones.

**Sobre el uso de un "WALKMAN" con radio FM**
No es posible escuchar emisiones de radio FM mediante la función del "WALKMAN" (excepto en algunos modelos).

**Sobre la limpieza**
- En caso de que la unidad se ensucie, límpiela con un paño suave ligeramente humedecido en agua o en una solución de detergente suave y, finalmente, con un paño seco.
- No utilice alcohol, diluyente ni benceno, etc., ya que estos disolventes pueden estropear el acabado de la unidad.
- Si utiliza un paño químico, siga las instrucciones suministradas con el producto.
- Si rocía una sustancia volátil, como un insecticida, encima de la unidad o si permite que la unidad entre en contacto con materiales de goma o plástico durante periodos prolongados, es posible que se dañe el acabado de la unidad.

## Acerca de la tecnología inalámbrica Bluetooth

La tecnología inalámbrica Bluetooth es una tecnología inalámbrica de corto alcance que permite la comunicación inalámbrica de datos entre dispositivos digitales, como reproductores estéreo compactos o reproductores de música digital. El método habitual consiste en la conexión de dos dispositivos, aunque también es posible la conexión simultánea de varios dispositivos.
No es necesario utilizar un cable para la conexión, ya que la tecnología Bluetooth es inalámbrica; así como tampoco es necesario que los dispositivos estén uno frente al otro, como sí sucede con la tecnología infrarroja. Por ejemplo, puede utilizar uno de estos dispositivos en un bolso o bolsillo.
La tecnología Bluetooth es un estándar internacional que utilizan y admiten miles de empresas de todo el mundo.

**Perfiles Bluetooth compatibles**
Los perfiles Bluetooth están normalizados en función del propósito del dispositivo Bluetooth. Este producto admite la versión y los perfiles Bluetooth que se enumeran a continuación.
Versión de Bluetooth compatible:
Especificación Bluetooth versión 2.1+EDR *
Perfiles Bluetooth compatibles
- A2DP 1.0 (perfil de distribución de audio avanzada): puede enviar y recibir contenido musical de alta calidad.
- AVRCP1.3 (perfil de control remoto de audio/vídeo): puede ajustar el volumen de la unidad a través del dispositivo Bluetooth compatible.

*EDR, sigla correspondiente a Enhanced Data Rate (Tasa de datos mejorada).

**Alcance de comunicación**
La tecnología inalámbrica Bluetooth funciona dentro de un alcance de 10 metros aproximadamente. El alcance real variará en función de las circunstancias siguientes.
- Existen obstáculos para la comunicación (metales, paredes, personas, etc.).
- La comunicación se realiza a través de la función de LAN inalámbrica.
- Existen campos magnéticos, como un horno de microondas u otros dispositivos electromagnéticos.

**Interferencia desde otros dispositivos**
Dado que los dispositivos Bluetooth y las LAN inalámbricas (IEEE802.11b/g) utilizan la misma frecuencia (2,4 GHz), es posible que se produzcan interferencias de microondas, lo que provoca una reducción en la velocidad de comunicación, ruido o la imposibilidad de conexión si utiliza la unidad cerca de un dispositivo de LAN inalámbrica.
En este caso, siga el procedimiento que se indica a continuación.
- Utilice la unidad a una distancia mínima de 10 m del dispositivo de LAN inalámbrica.
- Si utiliza la unidad dentro de los 10 m de alcance de un dispositivo de LAN inalámbrica, apague el dispositivo de LAN inalámbrica.

**Interferencia desde otros dispositivos**
Las microondas que se emiten desde un dispositivo Bluetooth pueden afectar el funcionamiento de los productos sanitarios electrónicos. Apague la unidad y los demás dispositivos Bluetooth en los lugares siguientes, ya que pueden provocar un accidente.
- en presencia de gases inflamables
- en un hospital
- en un tren o un avión
- en una gasolinera
- cerca de puertas automáticas
- cerca de una alarma contra incendios

**Nota**
- Para utilizar la función Bluetooth de la unidad, compruebe que el dispositivo Bluetooth admita los mismos perfiles que la unidad. Incluso si el dispositivo conectado admite el mismo perfil Bluetooth, es posible que algunos dispositivos no puedan conectarse o no funcionen correctamente, según las funciones y las especificaciones del dispositivo.
- Debido a las características de la tecnología inalámbrica Bluetooth, el sonido que se reproduce en el dispositivo Bluetooth se retrasa levemente en relación con el sonido que se reproduce en la unidad.
- La unidad admite funciones de seguridad que cumplen con el estándar Bluetooth para ofrecer una conexión segura al utilizar tecnología inalámbrica Bluetooth, aunque la seguridad puede ser insuficiente en función del ajuste. Tenga cuidado al utilizar tecnología inalámbrica Bluetooth para comunicarse.
- No asumimos ninguna responsabilidad por las fugas de información durante la comunicación Bluetooth.
- Se necesita un dispositivo Bluetooth para cumplir con el estándar Bluetooth especificado por Bluetooth SIG y para su autenticación. Incluso si el dispositivo conectado cumple con el estándar Bluetooth mencionado, es posible que algunos dispositivos no puedan conectarse o no funcionen correctamente, según las funciones y las especificaciones del dispositivo.
- Es posible que se produzcan ruidos o que se interrumpa el sonido según el entorno de uso, ciertas condiciones de comunicación o el dispositivo Bluetooth conectado.

## Solución de problemas

Si tiene algún problema al utilizar este producto, utilice la siguiente lista de verificación y lea la información de asistencia del producto en nuestro sitio web.
En caso de que el problema persista, consulte con su distribuidor Sony más cercano.

**No hay sonido.**
- Asegúrese de que la unidad esté encendida, de que el indicador I/⏻ (encendido/en espera) se ilumine en color verde y de que el dispositivo conectado esté encendido.
- Asegúrese de que el indicador FUNCTION correspondiente al dispositivo seleccionado se ilumine en color anaranjado. Pulse el botón FUNCTION para el dispositivo de origen que desea escuchar. Para obtener información sobre la ubicación del botón FUNCTION, consulte "Piezas y controles".
- Ajuste el nivel de volumen desde la unidad o desde el mando a distancia.
- Asegúrese de que el dispositivo esté en modo de reproducción y ajuste el volumen.
- Asegúrese de que la unidad y el dispositivo estén conectados correctamente. Si la conexión se realiza a través de la toma AUDIO IN, confirme que el cable de conexión de audio esté conectado correctamente.
- Cuando utilice un dispositivo Bluetooth, confirme que:
  - el dispositivo sea compatible.
  - la unidad no se encuentre demasiado lejos del dispositivo Bluetooth y no reciba interferencias desde un dispositivo de LAN inalámbrica, otro dispositivo Bluetooth o un horno de microondas.
  - la conexión Bluetooth sea correcta entre la unidad y el dispositivo Bluetooth. (Si existe un problema de emparejamiento, vuelva a emparejar la unidad con el dispositivo Bluetooth).
- Cuando hay un "WALKMAN" conectado a la clavija WM-PORT, el indicador WALKMAN se ilumina y el "WALKMAN" entra en el estado de espera. Para establecer una conexión, cancele este estado (para ello, pulse el botón BACK si el "WALKMAN" cuenta con este botón).

**El nivel de sonido es bajo.**
- Suba el nivel de volumen del dispositivo Bluetooth o del equipo conectado a la toma AUDIO IN hasta un punto en que no se produzca distorsión.
  Para ajustar el volumen, consulte el manual de instrucciones suministrado con el dispositivo.
- Ajuste el nivel de volumen en la unidad o en el mando a distancia.

**El sonido se distorsiona o se interrumpe.**
- Baje el volumen del equipo externo.
  Para obtener información sobre el ajuste del volumen, consulte los manuales suministrados con el dispositivo.
- Desactive la función de refuerzo de graves o la función de ecualizador.
- Baje el volumen de la unidad.

**Hay un zumbido o ruido intensos.**
- Asegúrese de que la unidad y el dispositivo estén conectados correctamente.
- Asegúrese de no ubicar el dispositivo cerca de un televisor.
- Retire los cables de la toma AUDIO IN cuando no esté en uso.

**No hay recepción de radio.**
- Si conecta la unidad mediante un dispositivo con un sintonizador de radio o televisión incorporado, es posible que no reciba emisiones o que la sensibilidad se reduzca.
- No es posible utilizar la función de radio FM del "WALKMAN" con la unidad (excepto en algunos modelos).

**Se produce ruido.**
- Cuando utilice dispositivos como teléfonos móviles, aléjelos de la unidad.

**No es posible realizar el emparejamiento.**
- Acerque la unidad y el dispositivo Bluetooth y vuelva a intentar el emparejamiento.

**La comunicación Bluetooth no se inicia.**
- Asegúrese de que el dispositivo conectado esté encendido y de haber seleccionado la función Bluetooth.
- Ha finalizado la conexión Bluetooth. Vuelva a establecer la conexión Bluetooth.

**Se interrumpe el sonido o la distancia de transmisión es corta mientras realiza la comunicación Bluetooth.**
- Si hay cerca un dispositivo que genera radiación electromagnética, como un dispositivo de LAN inalámbrica, otro dispositivo Bluetooth o un horno de microondas, aléjelo.
- Retire los obstáculos entre la unidad y el dispositivo Bluetooth o aléjese de los obstáculos.
- Ubique la unidad y el dispositivo Bluetooth lo más cerca posible.
- Coloque la unidad en otra ubicación.
- Coloque el dispositivo Bluetooth en otra ubicación.

**La unidad no entra en el modo de espera de Bluetooth.**
- No ha registrado la información de emparejamiento. Empareje la unidad y el dispositivo Bluetooth.

**El sonido que se reproduce en el dispositivo Bluetooth está levemente retrasado con respecto al sonido que reproduce la unidad.**
- Al mirar televisión o vídeos, es posible que el sonido quede ligeramente desfasado del vídeo.

**El "WALKMAN" no carga.**
- Asegúrese de que el "WALKMAN" esté conectado correctamente.

**El mando a distancia no funciona.**
- Sustituya la pila del mando a distancia por una nueva, según sea necesario.
- Asegúrese de apuntar con el mando a distancia hacia el sensor de la unidad.
- Retire los obstáculos que haya en la ruta entre el mando a distancia y la unidad.
- Asegúrese de que el sensor no esté expuesto a luces fuertes, como la luz solar directa o lámparas fluorescentes.
- Acérquese a la unidad cuando utilice el mando a distancia.
- Algunos modelos no admiten la función del botón BACK/HOME o del botón OPTION. Para obtener más información sobre los modelos de "WALKMAN" compatibles con la unidad, consulte "Modelos compatibles" en "Especificaciones".
- Durante la conexión inalámbrica Bluetooth, solo funcionan el botón I/⏻ (encendido/en espera), el botón FUNCTION y los botones de volumen.
- Cuando hay un "WALKMAN" conectado a la clavija WM-PORT, el indicador WALKMAN se ilumina y el "WALKMAN" entra en el estado de espera para establecer una conexión. Cancele este estado (para ello, pulse el botón BACK si el "WALKMAN" cuenta con este botón).

**La unidad no funciona.**
- Ha conectado dispositivos incompatibles a la toma USB para cargar pilas.
  Cuando se conectan dispositivos incompatibles en la toma USB para cargar pilas, la unidad no funciona. Desconecte el dispositivo de la toma USB.

**Todos los indicadores, excepto el indicador (Bluetooth), se iluminan.**
- El circuito de protección está en funcionamiento. En este caso, desconecte el adaptador de ca de la toma de corriente y vuelva a conectarlo. Si aun así no funciona correctamente, consulte con su distribuidor Sony más cercano.

**La unidad se apaga automáticamente con el volumen máximo.**
- Si la unidad reproduce al volumen máximo, el circuito de protección está en funcionamiento. En este caso, vuelva a encender la unidad. Los ajustes de la función y del volumen vuelven a los valores de fábrica en este momento.

## Especificaciones

### Modelos compatibles

Dispositivo "WALKMAN" compatible con WM-PORT
Dispositivo "WALKMAN" compatible con Bluetooth®
"Sony Tablet™"
Algunos modelos de teléfonos inteligentes, como "Xperia™"
Para clientes de Europa:
http://support.sony-europe.com/DNA
Para clientes de Rusos:
http://www.sony.ru/support/ru/hub/ACC_SPEAKERS

### Sección del altavoz

**Sistema de altavoces**
Unidad principal: cerrado
Unidad de graves: reflejo de graves

**Tamaño del altavoz**
Unidad principal: 45 mm diám.
Unidad de graves: 70 mm diám.

**Impedancia**
Unidad principal: 8 Ω
Unidad de graves: 8 Ω

### Sección del amplificador

**Salida de potencia**
Unidad principal: 5 W + 5 W
(al 10% de distorsión armónica, 1 kHz, 8 Ω)
Unidad de graves: 10 W
(al 10% de distorsión armónica, 100 Hz, 8 Ω)
(a través del adaptador de ca suministrado)

**Entrada**
Clavija WM-PORT
Toma AUDIO IN

**Impedancia de entrada**
Toma AUDIO IN 35 kΩ (a 1 kHz)

Fabricado en Malasia

### General

**Alimentación**
cc de 13 V 2 A (a través del adaptador de ca suministrado, fuente de alimentación de ca de 100 V - 240 V)

**Entrada/salida**
Clavija WM-PORT × 1
Toma AUDIO IN (mini estéreo) × 1
Toma DC IN × 1
Toma USB-A × 1

**Dimensiones (an/al/pr)**
Aprox. 360 × 112 × 104 mm

**Peso**
Aprox. 1,5 kg

**Temperatura de funcionamiento**
De 5 °C a 35 °C

**Accesorios suministrados**
Unidad principal de Active Speaker (1)
Adaptador de ca (1)
Cable de ca (1)
Mando a distancia (1)
Pila de litio CR2025 (1)
(preinstalada para el uso de prueba del mando a distancia)
Manual de instrucciones (1)
Tarjeta de garantía (1)

El diseño y las especificaciones están sujetos a cambios sin previo aviso.

### Aviso de marca comercial

- "WALKMAN" y el logotipo de "WALKMAN" son marcas comerciales registradas de Sony Corporation.
- "Xperia" es una marca comercial o una marca comercial registrada de Sony Ericsson Mobile Communications AB.
- "Sony Tablet" es una marca comercial o una marca comercial registrada de Sony Corporation.
- "Android" y el logotipo de "Android" son marcas comerciales o marcas comerciales registradas de Google Inc.
- Los logotipos y la marca de la palabra Bluetooth son propiedad de Bluetooth SIG Inc., y cualquier uso de dichas marcas por parte de Sony Corporation se realiza con licencia. Las demás marcas comerciales y nombres comerciales son propiedad de sus respectivos propietarios.
- Todas las demás marcas comerciales y marcas comerciales registradas son marcas comerciales o marcas comerciales registradas de sus respectivos titulares. En este manual no se indican las marcas ™ y ®.