SONY

4-122-020-**21**(1)

3-лентов говорител

BG

Installation/Connections
Installation/Connexions
Instalación/Conexiones
Installation/Anschluss
Montering/Anslutning
Montage/Aansluitingen
Instalação/Ligações
Installazione/Collegamenti
Instalacja/Połączenia
Εγκατάσταση/Συνδέσεις
Установка/Подсоединение
Монтаж/Свързване

XS-GTX6120L

©2009 Sony Corporation Printed in Czech Republic

Precautions

- Do not continuously use the speaker system beyond the peak power handling capacity.
- Keep recorded tapes, watches, and personal credit cards using magnetic coding away from the speaker system to protect them from damage caused by the magnets in the speakers.

If you cannot find an appropriate mounting location, consult your car dealer or your nearest Sony dealer before mounting.

Précautions

- Evitez de soumettre le système de haut-parleurs à une utilisation continue au-delà de la puissance crête admissible.
- Gardez les bandes enregistrées, les montres et les cartes de crédit utilisant un code magnétique à l'écart du système de haut-parleurs pour éviter tout dommage causé par les aimants des haut-parleurs.

Si vous ne pouvez pas trouver d'emplacement adéquat pour installer l'appareil, consultez votre revendeur Sony le plus proche.

Precauciones

- Procure no utilizar el sistema de altavoces en forma continua con una potencia que sobrepase la potencia admisible.
- Mantenga alejados del sistema de altavoces las cintas grabadas, relojes o tarjetas de crédito con codificación magnética para evitar daños que posiblemente causarían los imanes de los altavoces.

Si no encuentra un emplazamiento apropiado para el montaje, consulte al distribuidor de su automóvil o al distribuidor de Sony más próximo.

Sicherheitsmaßnahmen

- Verwenden Sie das Lautsprechersystem nicht kontinuierlich über der maximalen Belastbarkeit.
- Halten Sie bespielte Tonbänder, Uhren und Kreditkarten mit Magnetcodierung von den Lautsprechern fern, um eine Beschädigung durch die Lautsprechermagnete zu vermeiden.

Wenn Sie keine geeignete Einbaustelle finden, wenden Sie sich vor der Montage an Ihren Kfz-Händler oder an den nächsten Sony-Händler.

Säkerhetsföreskrifter

- Driv inte högtalarsystemet kontinuerligt med högre toppeffekt än det klarar av.
- Kom ihåg att inspelade kassettband, klockor och kreditkort med magnetremsa kan skadas av magneterna i högtalarna och du bör därför inte lägga dem i närheten av högtalarna.

Om du inte hittar något bra ställe att montera högtalaren på, bör du kontakta bilåterförsäljaren eller närmaste Sony-återförsäljare innan du monterar den.

Voorzorgsmaatregelen

- Belast het luidsprekersysteem niet constant met een vermogen dat het maximale ingangsvermogen overschrijdt.
- Houd banden met opnamen, horloges en creditcards met magnetische codering uit de buurt van het luidsprekersysteem om mogelijke beschadiging door de luidsprekermagneten te voorkomen.

Als u geen geschikte montageplaats vindt, raadpleeg dan uw autodealer of de dichtstbijzijnde Sony-dealer voordat u de luidsprekers gaat installeren.

Precauções

- Não utilize o sistema de colunas continuamente além da capacidade de potência de pico.
- Mantenha as cassetes gravadas, os relógios e os cartões de crédito pessoais que utilizem codificação magnética longe do sistema de colunas para evitar que fiquem danificados pelos ímanes das colunas.

Se não conseguir encontrar um local de instalação apropriado, consulte o concessionário da marca do seu automóvel ou o agente Sony mais próximo.

Precauzioni

- Non utilizzare il sistema diffusori con alimentazione di potenza nominale superiore a quella massima supportata e in modo prolungato.
- I nastri registrati, gli orologi e le carte di credito con codice magnetico devono essere tenuti lontano dal sistema diffusori, per evitare che i magneti dei diffusori possano danneggiarli.

Se non si riesce ad individuare una posizione adatta per il montaggio, consultare il concessionario auto o il proprio rivenditore Sony.

Środki ostrożności

- Nie należy używać zestawu głośnikowego w sposób ciągły przy mocy wyjściowej przekraczającej jego wydajność.
- Aby uniknąć uszkodzenia przedmiotów, takich jak nagrane kasety, zegarki oraz karty kredytowe zakodowane magnetycznie, należy je przechowywać z dala od głośników zawierających wbudowane magnesy.

W przypadku trudności ze znalezieniem odpowiedniego miejsca na instalację głośników należy skonsultować się z punktem sprzedaży pojazdu lub najbliższym sprzedawcą produktów firmy Sony.

Προφυλάξεις

- Μη χρησιμοποιείτε συνεχώς το σύστημα ηχείων σε μεγαλύτερη ισχύ από τη μέγιστη επιτρεπόμενη.
- Φυλάσσετε τις ηχογραφημένες κασέτες, τα ρολόγια και τις προσωπικές πιστωτικές κάρτες με μαγνητική κωδικοποίηση μακριά από το σύστημα των ηχείων για να το προστατέψετε από ζημιά που μπορεί να προκαλέσουν οι μαγνήτες στα ηχεία.

Εάν δεν μπορείτε να βρείτε μια κατάλληλη θέση τοποθέτησης, συμβουλευτείτε τον αντιπρόσωπο του αυτοκινήτου σας ή τον πλησιέστερο αντιπρόσωπο της Sony, πριν από την τοποθέτηση.

Меры предосторожности

- Не допускайте продолжительной подачи на акустическую систему нагрузки, превышающей ее пиковую мощность.
- Не держите вблизи от акустических систем магнитные ленты с записью, часы или кредитные карточки с магнитным кодом во избежание их повреждения под воздействием магнитов, имеющихся в громкоговорителях.

Если вы не можете самостоятельно найти подходящее место для установки акустических систем, обратитесь за советом к автодилеру или к ближайшему дилеру фирмы Sony.

Предпазни мерки

- Не използвайте продължително системата от говорители над пиковата им мощност за възпроизвеждане на звука.
- Дръжте записани касети, часовници и персонални кредитни карти, използващи магнитно кодиране, по-далеч от системата от говорители, за да ги предпазите от повреда, причинена от магнитите във говорителите.

Ако не можете да намерите подходящо място за поставяне на говорителите, посъветвайте се с вашия авто-търговец или с най-близкия доставчик на Sony, преди да ги поставите.

http://www.sony.net/

Dimensions
Dimensions
Dimensiones
Abmessungen
Dimensioner
Afmetingen
Dimensões
Dimensioni
Wymiary
Διαστάσεις
Размеры
Размери

Unit: mm
Unité mm:
Unidad: mm
Einheit: mm
Enhet: mm
Eenheid: mm
Unidade: mm
Unità: mm
Jednostka: mm
Μονάδα: mm
Единицы: мм
Мерна единица: mm

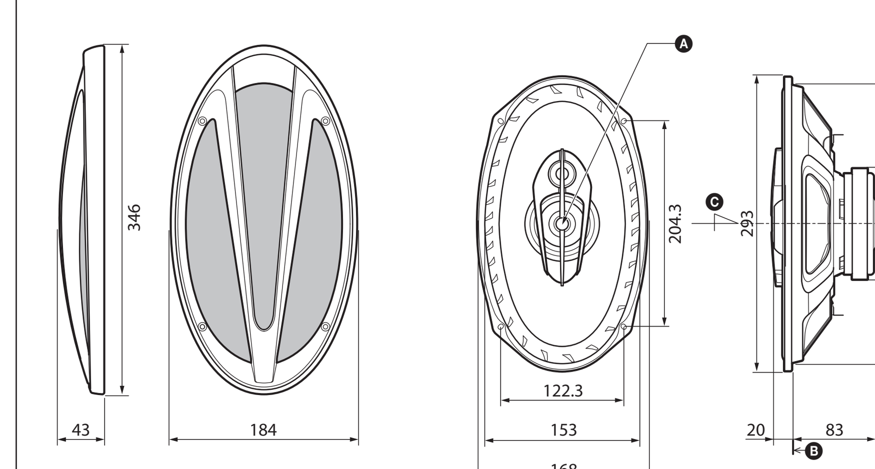

A
Reference Point
Point de référence
Punto de referencia
Bezugspunkt
Referenspunkt
Referentiepunt
Ponto de Referência
Punto di riferimento
Punkt odniesienia
Σημείο αναφοράς
Опорная точка
Опорна точка

B
Reference Plane
Plan de référence
Plano de referencia
Bezugsebene
Referensplan
Referentievlak
Plano de Referência
Piano di riferimento
Płaszczyzna odniesienia
Επίπεδο αναφοράς
Опорная плоскость
Опорна плоскост

C
Reference Axis
Axe de référence
Eje de referencia
Bezugsachse
Referensaxel
Referentieas
Eixo de Referência
Asse di riferimento
Oś odniesienia
Άξονας αναφοράς
Опорная ось
Опорна ос

Disposal of Old Electrical & Electronic Equipment (Applicable in the European Union and other European countries with separate collection systems)

This symbol on the product or on its packaging indicates that this product shall not be treated as household waste. Instead it shall be handed over to the applicable collection point for the recycling of electrical and electronic equipment. By ensuring this product is disposed of correctly, you will help prevent potential negative consequences for the environment and human health, which could otherwise be caused by inappropriate waste handling of this product. The recycling of materials will help to conserve natural resources. For more detailed information about recycling of this product, please contact your local Civic Office, your household waste disposal service or the shop where you purchased the product.

Traitement des appareils électriques et électroniques en fin de vie (Applicable dans les pays de l'Union Européenne et aux autres pays européens disposant de systèmes de collecte sélective)

Ce symbole, apposé sur le produit ou sur son emballage, indique que ce produit ne doit pas être traité avec les déchets ménagers. Il doit être remis à un point de collecte approprié pour le recyclage des équipements électriques et électroniques. En s'assurant que ce produit est bien mis au rebut de manière appropriée, vous aiderez à prévenir les conséquences négatives potentielles pour l'environnement et la santé humaine. Le recyclage des matériaux aidera à préserver les ressources naturelles. Pour toute information supplémentaire au sujet du recyclage de ce produit, vous pouvez contacter votre municipalité, votre déchetterie ou le magasin où vous avez acheté le produit.

Tratamiento de los equipos eléctricos y electrónicos al final de su vida útil (aplicable en la Unión Europea y en países europeos con sistemas de recogida selectiva de residuos)

Este símbolo en el equipo o el embalaje indica que el presente producto no puede ser tratado como residuos domésticos normales, sino que debe entregarse en el correspondiente punto de recogida de equipos eléctricos y electrónicos. Al asegurarse de que este producto se desecha correctamente, Ud. ayuda a prevenir las consecuencias negativas para el medio ambiente y la salud humana que podrían derivarse de la incorrecta manipulación en el momento de deshacerse de este producto. El reciclaje de materiales ayuda a conservar los recursos naturales. Para recibir información detallada sobre el reciclaje de este producto, póngase en contacto con el ayuntamiento, el punto de recogida más cercano o el establecimiento donde ha adquirido el producto.

Entsorgung von gebrauchten elektrischen und elektronischen Geräten (anzuwenden in den Ländern der Europäischen Union und anderen europäischen Ländern mit einem separaten Sammelsystem für diese Geräte)

Das Symbol auf dem Produkt oder seiner Verpackung weist darauf hin, dass dieses Produkt nicht als normaler Haushaltsabfall zu behandeln ist, sondern an einer Annahmestelle für das Recycling von elektrischen und elektronischen Geräten abgegeben werden muss. Durch Ihren Beitrag zum korrekten Entsorgen dieses Produkts schützen Sie die Umwelt und die Gesundheit Ihrer Mitmenschen. Umwelt und Gesundheit werden durch falsches Entsorgen gefährdet. Materialrecycling hilft, den Verbrauch von Rohstoffen zu verringern. Weitere Informationen über das Recycling dieses Produkts erhalten Sie von Ihrer Gemeinde, den kommunalen Entsorgungsbetrieben oder dem Geschäft, in dem Sie das Produkt gekauft haben.

Omhändertagande av gamla elektriska och elektroniska produkter (Användbar i den Europeiska Unionen och andra Europeiska länder med separata insamlingssystem)

Symbolen på produkten eller emballaget anger att produkten inte får hanteras som hushållsavfall. Den skall i stället lämnas in på uppsamlingsplats för återvinning av el- och elektronikkomponenter. Genom att säkerställa att produkten hanteras på rätt sätt bidrar du till att förebygga eventuella negativa miljö- och hälsoeffekter som kan uppstå om produkten kasseras som vanligt avfall. Återvinning av material hjälper till att bibehålla naturens resurser. För ytterligare upplysningar om återvinning bör du kontakta lokala myndigheter eller sophämtningstjänst eller affären där du köpte varan.

Verwijdering van oude elektrische en elektronische apparaten (Toepasbaar in de Europese Unie en andere Europese landen met gescheiden ophaalsystemen)

Het symbool op het product of op de verpakking wijst erop dat dit product niet als huishoudelijk afval mag worden behandeld. Het moet echter naar een plaats worden gebracht waar elektrische en elektronische apparatuur wordt gerecycled. Als u ervoor zorgt dat dit product op de correcte manier wordt verwijderd, voorkomt u voor mens en milieu negatieve gevolgen die zich zouden kunnen voordoen in geval van verkeerde afvalbehandeling. De recycling van materialen draagt bij tot het vrijwaren van natuurlijke bronnen. Voor meer details in verband met het recyclen van dit product, neemt u contact op met de gemeentelijke instanties, het bedrijf of de dienst belast met de verwijdering van huishoudafval of de winkel waar u het product hebt gekocht.

Tratamento de Equipamentos Eléctricos e Electrónicos no final da sua vida útil (Aplicável na União Europeia e em países Europeus com sistemas de recolha selectiva de resíduos)

Este símbolo, colocado no produto ou na sua embalagem, indica que este não deve ser tratado como resíduo urbano indiferenciado. Deve sim ser colocado num ponto de recolha destinado a resíduos de equipamentos eléctricos e electrónicos. Assegurando-se que este produto é correctamente depositado, irá prevenir potenciais consequências negativas para o ambiente bem como para a saúde, que de outra forma poderiam ocorrer pelo mau manuseamento destes produtos. A reciclagem dos materiais contribuirá para a conservação dos recursos naturais. Para obter informação mais detalhada sobre a reciclagem deste produto, por favor contacte o município onde reside, os serviços de recolha de resíduos da sua área ou a loja onde adquiriu o produto.

Trattamento del dispositivo elettrico od elettronico a fine vita (applicabile in tutti i paesi dell'Unione Europea e in altri paesi europei con sistema di raccolta differenziata)

Questo simbolo sul prodotto o sulla confezione indica che il prodotto non deve essere considerato come un normale rifiuto domestico, ma deve invece essere consegnato ad un punto di raccolta appropriato per il riciclo di apparecchi elettrici ed elettronici. Assicurandovi che questo prodotto sia smaltito correttamente, voi contribuirete a prevenire potenziali conseguenze negative per l'ambiente e per la salute che potrebbero altrimenti essere causate dal suo smaltimento inadeguato. Il riciclaggio dei materiali aiuta a conservare le risorse naturali. Per informazioni più dettagliate circa il riciclaggio di questo prodotto, potete contattare l'ufficio comunale, il servizio locale di smaltimento rifiuti oppure il negozio dove l'avete acquistato.

Utylizacja zużytych urządzeń elektrycznych i elektronicznych (dotyczy Unii Europejskiej i innych krajów europejskich stosujących selekcję odpadów)

Ten symbol umieszczony na produkcie lub jego opakowaniu oznacza, że nie może on być wyrzucany razem z odpadami komunalnymi. Należy go dostarczyć do odpowiedniego punktu odbioru przetwarzającego urządzenia elektryczne i elektroniczne. Właściwie przeprowadzona utylizacja pozwala uchronić środowisko i ludzkie zdrowie przed ewentualnymi szkodliwymi skutkami nieodpowiedniego pozbywania się tego produktu. Recykling materiałów pozwala chronić zasoby naturalne. Dalsze informacje na temat recyklingu produktu można uzyskać w lokalnym urzędzie miejskim, w firmie zajmującej się zbiórką odpadów komunalnych lub w sklepie, w którym zakupiono ten produkt.

Αποκομιδή Παλαιού Ηλεκτρικού & Ηλεκτρονικού Εξοπλισμού (Ισχύει στην Ευρωπαϊκή Ένωση και άλλες Ευρωπαϊκές χώρες με ξεχωριστά συστήματα συλλογής)

Το σύμβολο αυτό επάνω στο προϊόν ή στη συσκευασία του σημαίνει ότι το προϊόν δεν πρέπει να πεταχτεί μαζί με τα οικιακά απορρίμματα αλλά πρέπει να παραδοθεί σε ένα κατάλληλο σημείο συλλογής ηλεκτρολογικού και ηλεκτρονικού υλικού προς ανακύκλωση. Με το να βεβαιωθείτε ότι το προϊόν πετάχτηκε σωστά, βοηθάτε στην πρόληψη πιθανών αρνητικών επιπτώσεων στο περιβάλλον και την υγεία. Η ανακύκλωση των υλικών θα βοηθήσει στην εξοικονόμηση φυσικών πόρων. Για περισσότερες πληροφορίες σχετικά με την ανακύκλωση αυτού του προϊόντος, παρακαλούμε επικοινωνήστε με τις υπηρεσίες καθαριότητας του δήμου σας ή το κατάστημα όπου αγοράσατε το προϊόν.

Утилизация электрического и электронного оборудования (директива применяется в странах Евросоюза и других европейских странах, где действуют системы раздельного сбора отходов)

Изхвърляне на стари електрически и електронни уреди (за страните от Европейския съюз и други европейски страни, използващи система за разделно събиране на отпадъци)

Този символ на устройството или опаковката му показва, че продуктът не се третира като домашен отпадък. Вместо това, трябва да бъде предаден в съответните пунктове за рециклиране на електрически и електронни уреди. Ако изхвърлите този продукт на правилното място, вие ще предотвратите потенциални негативни последици за околната среда и човешкото здраве, които могат да бъдат причинени при неправилното му изхвърляне. Рециклирането на материалите ще помогне за запазването на някои природни ресурси. За по-подробна информация относно рециклирането на този продукт, моля, свържете се с местната служба по благоустройство, службата за изхвърляне на отпадъци или магазина, от който сте закупили продукта.

Specifications

Speaker	Coaxial 3-way: Woofer 16 × 30 cm cone type Midrange 5.8 cm cone type Tweeter 2.5 cm B.D type
Short-term Maximum power*1	500 W*2
Rated power	100 W*2
Rated impedance	4 Ω
Output sound pressure level	90±2 dB (1 W, 1 m)*2
Effective frequency range	24 – 23,000 Hz*2
Mass	Approx. 1,950 g per speaker
Supplied accessories	Parts for installation

Design and specifications are subject to change without notice.

*1 "Short-term Maximum power" may also be referred to as "Peak Power".
*2 Testing Condition : IEC 06268-5 (2003-05)

Spécifications

Haut-parleur	Coaxial à 3 voies : Haut-parleur de graves de 16 × 30 cm de type conique Médium 5,8 cm de type conique Haut-parleur d'aigus de 2,5 cm de type B.D
Puissance maximale à court terme*1	500 W*2
Puissance nominale	100 W*2
Impédance nominale	4 Ω
Niveau de pression acoustique	90±2 dB (1 W, 1 m)*2
Plage de fréquences efficace	24 – 23 000 Hz*2
Poids	Environ 1 950 g par haut-parleur
Accessoires fournis	Eléments d'installation

La conception et les spécifications sont sujettes à modification sans préavis.

*1 La « Puissance maximale à court-terme » peut aussi être désignée sous le nom de « Puissance de crête ».
*2 Conditions de test : CEI 06268-5 (2003-05)

Especificaciones

Altavoz	Coaxial de 3 vías: Graves 16 × 30 cm, tipo cónico Gama media 5,8 cm, tipo cónico Agudos de 2,5 cm tipo B.D
Potencia de pico máximo*1	500 W*2
Potencia nominal	100 W*2
Impedancia nominal	4 Ω
Sensibilidad	90±2 dB (1 W, 1 m)*2
Rango de frecuencia efectivo	24 – 23.000 Hz*2
Peso	Aprox. 1.950 g por altavoz
Accesorios suministrados	Componentes para instalación

Diseño y especificaciones sujetos a cambio sin previo aviso.

*1 "Potencia de pico máximo" también puede denominarse "Potencia de pico".
*2 Condición de verificación : IEC 06268-5 (2003-05)

Technische Daten

Lautsprecher	3 Wege, koaxial: Tieftöner 16 × 30 cm, Konus-Typ Mitteltöner 5,8 cm, Konus-Typ Hochtöner 2,5 cm, Typ B.D
Kurzzeitige max. Leistung*1	500 W*2
Nennleistung	100 W*2
Nennimpedanz	4 Ω
Ausgangsschalldruckpegel	90±2 dB (1 W, 1 m)*2
Effektiver Frequenzbereich	24 – 23.000 Hz*2
Gewicht	ca. 1.950 g pro Lautsprecher
Mitgeliefertes Zubehör	Montageteile

Änderungen, die dem technischen Fortschritt dienen, bleiben vorbehalten.

*1 „Kurzzeitige max. Leistung" wird manchmal auch als „Spitzenleistung" bezeichnet.
*2 Testbedingung: IEC 06268-5 (2003-05)

Specifikationer

Högtalare	Koaxial 3-vägs: Woofer 16 × 30 cm, konisk typ Mellanregister 5,8 cm, konisk typ Tweeter 2,5 cm, B.D-typ
Toppeffekt, kortvarig*1	500 W*2
Märkeffekt	100 W*2
Märkimpedans	4 Ω
Utmatad ljudtrycksnivå	90±2 dB (1 W, 1 m)*2
Effektivt frekvensomfång	24 – 23 000 Hz*2
Vikt	Ungefär 1 950 g per högtalare
Medföljande tillbehör	Delar för installation

Rätten till ändring av design och specifikationer förbehålles.

*1 "Toppeffekt, kortvarig" kan även kallas för "Maxeffekt".
*2 Testvillkor: IEC 06268-5 (2003-05)

Technische gegevens

Luidspreker	Coaxiaal 3-weg: Lage tonen 16 × 30 cm, conustype Middentonen 5,8 cm, conustype Hoge tonen 2,5 cm, B.D-type
Maximaal ingangsvermogen*1	500 W*2
Nominaal ingangsvermogen	100 W*2
Impedantie	4 Ω
Gevoeligheid	90±2 dB (1 W, 1 m)*2
Frequentiebereik	24 – 23.000 Hz*2
Gewicht	Ongeveer 1.950 g per luidspreker
Bijgeleverde accessoires	Onderdelen voor installatie

Ontwerp en specificaties kunnen zonder voorafgaande mededeling gewijzigd worden.

*1 "Maximaal ingangsvermogen" kan ook "piekvermogen".
*2 Testvoorwaarde: IEC 06268-5 (2003-05)

Especificações

Coluna	Coaxial de 3 vias: Graves 16 × 30 cm, cónico Gama média 5,8 cm, cónico Agudos 2,5 cm, Tipo B.D
Potência máxima de curto-prazo*1	500 W*2
Potência nominal	100 W*2
Impedância nominal	4 Ω
Nível de pressão acústica de saída	90±2 dB (1 W, 1 m) *2
Amplitude de frequência efectiva	24 – 23.000 Hz*2
Peso	Aprox. 1.950 g por coluna
Acessórios fornecidos	Peças para instalação

Design e especificações sujeitos a alterações sem aviso prévio.

*1 "Potência máxima de curto-prazo" pode também ser referida como "Potência de pico".
*2 Condição de Teste: IEC 06268-5 (2003-05)

Caratteristiche tecniche

Diffusore	Coassiale a 3 vie: Woofer da 16 × 30 cm, tipo a cono Gamma media da 5,8 cm, tipo a cono Tweeter da 2,5 cm, tipo B.D
Potenza massima a breve termine*1	500 W*2
Potenza nominale	100 W*2
Impedenza nominale	4 Ω
Livello pressione sonora in uscita	90±2 dB (1 W, 1 m)*2
Gamma di frequenza effettiva	24 – 23.000 Hz*2
Peso	Circa 1.950 g per diffusore
Accessori in dotazione	Elementi per installazione

Il design e le caratteristiche tecniche sono soggetti a modifiche senza preavviso.

*1 "Potenza massima a breve termine" potrebbe anche essere riferito a "Alimentazione massima".
*2 Condizione di prova: IEC 06268-5 (2003-05)

Dane techniczne

Głośnik	Współosiowy 3-drożny: Niskotonowy 16 × 30 cm, typ stożkowy Średniotonowy 5,8 cm, typ stożkowy Wysokotonowy 2,5 cm, typ B.D
Maksymalna moc chwilowa*1	500 W*2
Moc znamionowa	100 W*2
Impedancja znamionowa	4 Ω
Wyjściowe ciśnienie akustyczne	90±2 dB (1 W, 1 m)*2
Skuteczne pasmo przenoszenia	24 – 23 000 Hz*2
Waga	około 1 950 g/głośnik
Dostarczony osprzęt	Elementy instalacyjne

Konstrukcja i dane techniczne mogą ulec zmianie bez uprzedzenia.

*1 „Maksymalna moc chwilowa" jest także nazywana „mocą szczytową".
*2 Warunki testowe: IEC 06268-5 (2003-05)

Προδιαγραφές

Ηχείο	Ομοαξονικό 3 κατευθύνσεων: Woofer 16 × 30 cm, κωνικού τύπου Midrange 5,8 cm, κωνικού τύπου Tweeter 2,5 cm, τύπου B.D
Μέγιστη βραχυπρόθεσμη ισχύς*1	500 W*2
Ονομαστική ισχύς	100 W*2
Ονομαστική αντίσταση	4 Ω
Επίπεδο ηχητικής πίεσης εξόδου	90±2 dB (1 W, 1 m)*2
Περιοχή αποτελεσματικών συχνοτήτων	24 – 23.000 Hz*2
Μάζα	Περίπου 1.950 g ανά ηχείο
Παρεχόμενος εξοπλισμός	εξαρτήματα για την τοποθέτηση

Η σχεδίαση και οι προδιαγραφές υπόκεινται σε αλλαγή χωρίς προειδοποίηση.

*1 Η "Μέγιστη βραχυπρόθεσμη ισχύς" αναφέρεται επίσης ως "ισχύς κορυφής".
*2 Συνθήκες δοκιμής: IEC 06268-5 (2003-05)

Технические характеристики

Динамик	Коаксиальная 3-полосная система: Низкочастотный 16 × 30 см, конического типа Среднечастотный 5,8 см, конического типа Высокочастотный 2,5 см, сбалансированный, купольного типа
Кратковременная максимальная мощность*1	500 Вт*2
Номинальная мощность	100 Вт*2
Номинальное сопротивление	4 Ом
Уровень выходного звукового давления	90±2 дБ (1 Вт, 1 м)*2
Рабочий диапазон частот	24 – 23000 Гц*2
Масса	Около 1950 г каждый динамик
Входящие в комплект принадлежности	Детали для установки

Конструкция и технические характеристики могут быть изменены без уведомления.

*1 "Кратковременная максимальная мощность" также может называться термином "Пиковая мощность".
*2 Условие испытания: IEC 06268-5 (2003-05)

Спецификации

Говорител	Коаксиален трипосочен: Нискочестотен 16x30 cm, конусовиден тип Средночестотен 5.8 cm Високочестотен 2.5 cm , балансиран, куполен тип
Краткотрайна максимална мощност*1	500 W*2
Номинална мощност	100 W*2
Номинално съпротивление	4 Ω
Ниво на налягане на изходния звук	90±2 dB (1 W, 1 м)*2
Работен честотен диапазон	24 – 23000 Hz*2
Тегло	Прибл. 1,950 g на говорител
Приложени аксесоари	Части за инсталация

Дизайнът и спецификациите подлежат на промяна без предупреждение.

*1 Терминът „Краткотрайна максимална мощност" може да се срещне и като „Пикова мощност".
*2 Условие за тестване: IEC 06268-5 (2003-05)

Mounting / Montage / Montaje / Montage / Montering / Montage / Montagem / Montaggio / Montaż / Τοποθέτηση / Монтаж / Монтаж

Before mounting

A depth of at least 83 mm is required to mount the speaker. Measure the depth of the area where you are to mount the speaker, and ensure that the speaker is not obstructing any other components of the car. Keep the followings in mind when choosing a mounting location:

- Make sure that nothing is obstructing around the mounting location of the door (front or rear) or the rear tray where you are to mount the speaker.
- A hole for mounting may already be cut out of the inner panel of the door (front or rear) or the rear tray. In this case, you need to modify the board only.
- If you are to mount this speaker system in the door (front or rear), make sure that the speaker terminals, frame or magnet do not interfere with any inner parts, such as the window mechanism in the door (when you open or close the window), etc.
  Also make sure that the speaker grille does not touch any inner fittings, such as the window cranks, door handles, arm rests, door pockets, lamps or seats etc.
- If you are to mount this speaker system in the rear tray, make sure that the speaker terminals, frame or magnet do not touch any inner parts of the car, such as the torsion bar springs (when you open or close the trunk lid), etc.
  Also make sure that the speaker grille does not touch any inner fittings, such as seat belts, head rests, center brake lights, inner covers of the rear wipers, curtains or air purifiers, etc.

Avant le montage

Une profondeur d'au moins 83 mm est nécessaire pour effectuer le montage encastré. Mesurez la profondeur de l'emplacement où vous souhaitez monter le haut-parleur et assurez-vous que ce dernier ne gêne en rien les autres composants du véhicule. Prenez les points suivants en considération lors du choix de l'emplacement de montage :

- Assurez-vous qu'aucun objet ne fait obstacle à proximité de l'emplacement de montage sur la portière (avant ou arrière) ou sur la plage arrière où vous envisagez de monter le hautparleur.
- Il est possible qu'un trou ait déjà été découpé dans le panneau intérieur de la portière (avant ou arrière) ou de la plage arrière. Dans ce cas, il vous suffit de modifier le panneau.
- Si vous envisagez de monter ce système de haut-parleurs sur la portière (avant ou arrière), assurez-vous que les bornes, le cadre ou les aimants du haut-parleur ne sont pas en contact avec des pièces internes, telles que le mécanisme de la vitre de la portière (lorsque vous ouvrez ou fermez la vitre), etc.
  Assurez-vous également que la grille du haut-parleur n'entre pas en contact avec des éléments internes, tels que les manivelles de lève-vitre, les poignées de portières, les repose-bras, les vide-poches, les lampes ou les sièges, etc.
- Si vous envisagez de monter ce système de haut-parleurs sur la plage arrière, assurez-vous que les bornes, le cadre ou les aimants du haut-parleur n'entrent pas en contact avec des pièces internes du véhicule, telles que les ressorts à barre de torsion (lorsque vous ouvrez ou fermez le coffre), etc.
  Assurez-vous également que la grille du haut-parleur n'entre pas en contact avec des éléments internes, tels que ceintures de sécurité, appuis-tête, feux de stop centraux, garnitures intérieures des essuie-glaces arrières, rideaux ou filtres à air, etc.

Antes del montaje

Para el montaje alineado, es necesaria una profundidad mínima de 83 mm. Mida la profundidad del lugar donde desea montar el altavoz y compruebe que el altavoz no obstruya ningún componente del automóvil. Antes de elegir el lugar de montaje, se debe tener en cuenta lo siguiente:

- Asegúrese de que no haya obstáculos en el lugar de montaje de la puerta (frontal o posterior) ni en la bandeja posterior donde desea instalar el altavoz.
- Es posible que ya exista un orificio de montaje en el panel interior de la puerta (frontal o posterior) o en la bandeja posterior. En este caso, sólo debe modificar el tablero.
- Si desea montar este sistema de altavoces en la puerta (frontal o posterior), asegúrese de que los terminales del altavoz, el marco y el imán no interfieren con los componentes interiores como, por ejemplo, el mecanismo de la ventanilla de la puerta (al abrir o cerrar la ventanilla), etc.
  Asegúrese también de que la rejilla del altavoz no está en contacto con accesorios interiores como, por ejemplo, los picaportes de las ventanillas y puertas, los reposabrazos, los compartimientos para guardar objetos situados en las puertas, las luces o los asientos, etc.
- Si desea montar el sistema de altavoces en la bandeja posterior, asegúrese de que los terminales del altavoz, el marco y el imán no están en contacto con los componentes interiores del automóvil como, por ejemplo, los resortes de la barra de torsión (cuando abra o cierre el portaequipajes), etc.
  Asegúrese también de que la rejilla del altavoz no está en contacto con accesorios interiores como, por ejemplo, los cinturones de seguridad, los reposacabezas, las luces de frenos centrales, las cubiertas interiores de los limpiaparabrisas posteriores, las cortinas o ambientadores, etc.

Vor der Montage

Für eine versenkte Montage ist eine Einbautiefe von mindestens 83 mm erforderlich. Messen Sie die Tiefe an der Stelle, an der der Lautsprecher montiert werden soll, und vergewissern Sie sich, dass der Lautsprecher keine anderen Fahrzeugteile blockiert. Beachten Sie bitte Folgendes, wenn Sie die Montagestelle festlegen:

- Achten Sie darauf, dass nichts die Montageposition in der Tür (vorn/hinten) oder in der Hutablage, wo Sie den Lautsprecher anbringen wollen, blockiert.
- In der Innenverkleidung der Tür (vorn/hinten) oder der Hutablage befindet sich möglicherweise bereits eine Aussparung für die Montage. In diesem Fall brauchen Sie nur die Platte anzupassen.
- Wenn Sie dieses Lautsprechersystem in der Tür (vorne oder hinten) montieren, achten Sie darauf, dass die Lautsprecheranschlüsse, die Rahmen bzw. die Magneten keine Teile im Fahrzeuginneren blockieren, wie zum Beispiel den Hubmechanismus in der Tür zum Öffnen und Schließen des Fensters usw.
  Achten Sie außerdem darauf, dass das Lautsprechergitter keine Teile der Innenausstattung wie Fensterkurbeln, Türgriffe, Armlehnen, Ablagen in der Tür, Lampen, Sitze usw. berührt.
- Wenn Sie dieses Lautsprechersystem in der Hutablage montieren, achten Sie darauf, dass die Lautsprecheranschlüsse, die Rahmen bzw. die Magneten keine Teile im Fahrzeuginneren blockieren, wie zum Beispiel die Heckklappendämpfer beim Öffnen und Schließen der Heckklappe usw.
  Achten Sie außerdem darauf, dass das Lautsprechergitter keine Teile der Innenausstattung wie Sicherheitsgurte, Kopfstützen, Zusatzbremsleuchten, Innenverkleidungen der hinteren Scheibenwischer, Sonnenschutzvorrichtungen oder Luftreiniger usw. berührt.

Innan du monterar

För en jämn och slät montering krävs ett djup på minst 83 mm. Mät ut djupet där du tänker montera högtalaren och se till att den inte kommer i vägen för några andra komponenter i bilen. Tänk på följande när du väljer monteringsplats:

- Se till att det inte finns något hinder i dörren (främre eller bakre) eller hatthyllan runt den plats där du tänker montera högtalaren.
- I vissa fall finns det redan ett hål förberett för högtalare i dörrens (främre eller bakre) innerpanel eller i hatthyllan. I så fall behöver du bara se till att urtaget passar högtalaren.
- Om du tänker montera det här högtalarsystemet i dörren (framdörr eller bakdörr), måste du se till att högtalarterminalerna, ramen och magneten inte kommer i vägen för några delar inne i dörren, t.ex. fönstermekanismen (när du öppnar eller stänger fönstret) eller liknande.
  Se också till att inte högtalargallret kommer i vägen för några delar av inredningen, t.ex. fönstervevar, dörrhandtag, armstöd, dörrfickor, lampor, säten eller liknande.
- Om du tänker montera högtalarsystemet i hatthyllan ser du till att högtalarterminalerna, ramen eller magneten inte kommer i vägen för underliggande mekanismer, t.ex. bakluckans torsionsfjädring (när du öppnar eller stänger bakluckan).
  Kontrollera också att du inte placerar högtalaren så att högtalargallret kommer i vägen för bilbälten, huvudstöd, det mittersta bromsljuset, bakrutans vindrutetorkare, gardiner, luftrenare eller liknande.

Vóór de montage

Voor de montage is een inbouwdiepte van minimaal 83 mm vereist. Meet de diepte van het gebied waar u de luidspreker wilt installeren en zorg dat de luidspreker niet wordt geblokkeerd door andere onderdelen van de auto. Houd rekening met de volgende punten als u een montageplaats uitzoekt:

- Zorg dat er geen obstakels zijn rond de installatieplaats in het portier (voor of achter) of de hoedenplank waar u de luidspreker wilt installeren.
- In het binnenste paneel van het portier (voor of achter) of de hoedenplank is wellicht al een opening voor de installatie gemaakt. In dit geval hoeft u alleen de plaat aan te passen.
- Als u dit luidsprekersysteem wilt installeren in het portier (voor of achter), moet u ervoor zorgen dat de contactpunten, het frame en de magneet van de luidspreker niet in contact komen met de onderdelen in het portier, zoals het raammechanisme in het portier (wanneer u het raam opent of sluit), enzovoort.
  Zorg ook dat het luidsprekerrooster niet in contact komt met onderdelen in de auto, zoals raamhendels, portiergrepen, armsteunen, zijvakken in het portier, lampen of stoelen, enzovoort.
- Als u het luidsprekersysteem wilt installeren in de hoedenplank, mogen de contactpunten, het frame en de magneet van de luidspreker niet in contact komen met onderdelen in de auto, zoals de torsieveren (als u de achterklep opent of sluit), enzovoort.
  Zorg dat het luidsprekerrooster niet in contact komt met onderdelen in de auto, zoals autogordels, hoofdsteunen, derde remlichten, bescherming voor de achterruitenwissers aan de binnenkant, zonweringen of luchtverfrissers, enzovoort.

Antes da montagem

Para montar a coluna à face, é necessária uma profundidade de pelo menos 83 mm. Meça a profundidade da área onde quer montar a coluna e verifique se não interfere com os outros componentes do automóvel. Quando escolher um local para a montagem verifique o seguinte:

- Certifique-se de que não há obstáculos no local de montagem à volta da porta (da frente ou de trás) ou da prateleira traseira onde vai montar a coluna.
- O painel interior da porta (da frente ou de trás) ou da prateleira traseira pode já ter os furos de montagem feitos. Nesse caso, só tem de modificar a placa.
- Se quiser montar este sistema de colunas na porta (da frente ou de trás) do automóvel, verifique se os terminais respectivos, a armação ou o íman não interferem com nenhuma das peças do interior do veículo, como o elevador do vidro da janela na porta (quando fechar ou abrir a janela), etc.
  Verifique também se a grelha da coluna não toca em nenhuma das peças interiores, como os manípulos do vidro, as pegas das portas, os apoios para os braços, as bolsas da porta, luzes, bancos etc.
- Se quiser montar este sistema de colunas na prateleira traseira, certifique-se de que os terminais, a armação e o íman da coluna não tocam em peças no interior do automóvel como as molas da barra de torção (quando abre ou fecha o porta-bagagens), etc.
  A grelha da coluna também não pode tocar em peças no interior do automóvel como cintos de segurança, encostos para a cabeça, luzes de travagem centrais, protecções internas dos limpa-pára-brisas traseiros, cortinas, purificadores do ar, etc.

Prima del montaggio

Per il montaggio a incasso è necessaria una profondità di almeno 83 mm. Misurare la profondità dell'area in cui verrà montato il diffusore e assicurarsi che quest'ultimo non ostacoli nessun altro componente dell'auto. Per scegliere la posizione di montaggio, tenere presente quanto segue:

- Assicurarsi che non sia presente alcun ostacolo attorno alla posizione di montaggio della portiera (posteriore o anteriore) o del punto del ripiano posteriore in cui si desidera montare il diffusore.
- È possibile che sia già presente un foro nel pannello interno della portiera (posteriore o anteriore) o del ripiano posteriore. In tal caso è necessario modificare solamente la superficie.
- Se il sistema diffusori viene installato nella portiera (anteriore o posteriore), accertarsi che i terminali, la cornice o il magnete dei diffusori non interferiscano con nessuna delle parti interne, quali il meccanismo dei finestrini all'interno della portiera (se si apre o chiude il finestrino) e così via.
  Accertarsi inoltre che la griglia dei diffusori non entri in contatto con nessun dispositivo interno, quali manovelle dei finestrini, maniglie delle portiere, braccioli, vani portaoggetti delle portiere, luci o sedili e così via.
- Se si desidera montare il sistema diffusori nel ripiano posteriore, assicurarsi che i terminali, il telaio o il magnete dei diffusori non interferiscano con le parti interne dell'auto, quali le molle della barra di torsione per l'apertura/chiusura del portellone posteriore e così via.
  Assicurarsi inoltre che la griglia dei diffusori non entri in contatto con accessori interni quali cinture di sicurezza, poggiatesta, luci di arresto centrali, protezioni interne del tergicristallo posteriore, tendine o purificatori d'aria.

Przed rozpoczęciem montażu

Do montażu wpuszczanego wymagana jest głębokość co najmniej 83 mm. W miejscu, w którym ma zostać zamontowany głośnik, należy zmierzyć głębokość i upewnić się, że głośnik nie będzie przeszkadzał w działaniu innych elementów wyposażenia samochodu. Wybierając miejsce montażu, należy pamiętać o następujących czynnikach:

- Należy się upewnić, że w pobliżu planowanego miejsca montażu głośnika w drzwiach (przednich lub tylnych) lub w tylnej półce nie ma żadnych przeszkód.
- Otwory montażowe w panelu wewnętrznym drzwi (przednich lub tylnych) lub w tylnej półce mogą już być wycięte. W takim wypadku należy tylko zmodyfikować płytę.
- Jeśli zestaw głośnikowy ma zostać zainstalowany w drzwiach (przednich lub tylnych), należy się upewnić, że zaciski głośników, obudowa ani magnes nie kolidują z żadnymi elementami wewnętrznymi, takimi jak mechanizm otwierania okna w drzwiach (podczas otwierania lub zamykania okna) itp.
  Należy także upewnić się, że siatka głośnika nie dotyka żadnych części wewnętrznych, takich jak korby do opuszczania szyb, klamki drzwi, podłokietniki, kieszenie w drzwiach, lampy lub siedzenia itp.
- Jeśli zestaw głośnikowy ma zostać zamontowany w tylnej półce, należy się upewnić, że zaciski głośnika, obudowa ani magnes nie dotykają innych wewnętrznych części pojazdu, takich jak sprężyny pokrywy bagażnika (podczas otwierania lub zamykania bagażnika) itp.
  Należy także upewnić się, że osłona głośnika nie dotyka części wewnętrznych, takich jak pasy bezpieczeństwa, zagłówki, środkowe światła hamowania, wewnętrzne osłony tylnych wycieraczek, zasłonki lub oczyszczacze powietrza itp.

Πριν από την τοποθέτηση

Απαιτείται βάθος τουλάχιστον 83 mm για τη χωνευτή τοποθέτηση. Μετρήστε το βάθος της περιοχής στην οποία θέλετε να τοποθετήσετε το ηχείο και βεβαιωθείτε ότι
το ηχείο δεν εμποδίζει οποιοδήποτε άλλο εξάρτημα του αυτοκινήτου σας. Έχετε υπόψη σας τα παρακάτω όταν επιλέγετε μια θέση τοποθέτησης:

- Βεβαιωθείτε ότι δεν υπάρχει κάποιο εμπόδιο γύρω από την περιοχή τοποθέτησης στην πόρτα (μπροστά ή πίσω) ή στην πίσω θήκη όπου πρόκειται να τοποθετήσετε το ηχείο.
- Ενδέχεται να υπάρχει ήδη μια οπή τοποθέτησης στο εσωτερικό πάνελ της πόρτας (μπροστά ή πίσω) ή στην πίσω θήκη. Σε αυτήν την περίπτωση χρειάζεται να τροποποιήσετε μόνο τη βάση.
- Εάν πρόκειται να τοποθετήσετε αυτό το σύστημα ηχείων στην πόρτα (μπροστά ή πίσω), βεβαιωθείτε ότι οι ακροδέκτες των ηχείων, ο σκελετός ή ο μαγνήτης δεν εμποδίζουν οποιαδήποτε εσωτερικά. κομμάτια, όπως ο μηχανισμός παραθύρου της πόρτας (όταν ανοίγετε ή κλείνετε το παράθυρο), κ. λπ.
  Βεβαιωθείτε επίσης ότι το πλέγμα του ηχείου δεν αγγίζει κάποιο εσωτερικό τμήμα, όπως τις λαβές των παραθύρων, τα χερούλια της πόρτας, τα μπράτσα, τις θήκες στις πόρτες, τις λυχνίες ή τα καθίσματα, κ.λπ.
- Εάν πρόκειται να τοποθετήσετε αυτό το σύστημα ηχείων στην πίσω θήκη, βεβαιωθείτε ότι οι ακροδέκτες των ηχείων, ο σκελετός ή ο μαγνήτης δεν αγγίζουν οποιαδήποτε εσωτερικά τμήματα του αυτοκινήτου, όπως τα ελατήρια ράβδου στρέψης (όταν ανοίγετε ή κλείνετε το πορτ-μπαγκάζ του αυτοκινήτου), κ.λπ.
  Βεβαιωθείτε επίσης ότι το πλέγμα του ηχείου δεν αγγίζει οποιαδήποτε εσωτερικά εξαρτήματα, όπως τις ζώνες των καθισμάτων, τη ράχη των καθισμάτων, τα κεντρικά φώτα φρένων, το εσωτερικό των πίσω υαλοκαθαριστήρων, τα παραπετάσματα των θυρών ή τους ιονιστές κ.λπ.

Перед монтажом

Для скрытой установки глубина в месте монтажа должна составлять не менее 83 мм. Измерьте глубину в том месте, где предполагается смонтировать громкоговоритель, и убедитесь, что он не мешает другим деталям в автомобиле. Учитывайте следующее при выборе места монтажа.

- Проверьте, чтобы ничто не мешало установке громкоговорителя в месте монтажа в дверцах (передних или задних) или на полке за задними сиденьями.
- Отверстие для монтажа, возможно, уже имеется в дверцах (передних или задних) или на внутренней панели полки за задними сиденьями. В этом случае необходимо видоизменить только наружное покрытие.
- Если требуется смонтировать этот громкоговоритель на (передней или задней) двери, проверьте, чтобы разъемы громкоговорителя, корпус или магнит не соприкасались с внутренними деталями, например, со стеклоподъемником в двери (при открытии или закрытии окна) и т.д.
  Кроме того, проверьте, чтобы решетка громкоговорителя не соприкасалась с деталями внутри салона, например, с ручками стеклоподъемников, ручками дверей, подлокотниками, дверными карманами, лампочками или сиденьями и т.д.
- Если требуется смонтировать этот громкоговоритель на полке за задними сиденьями, проверьте, чтобы разъемы громкоговорителя, корпус или магнит не соприкасались с внутренними деталями автомобиля, например с торсионными пружинами (при открытии или закрытии крышки багажника) и т.д.
  Кроме того, проверьте, чтобы решетка громкоговорителя не соприкасалась с деталями внутри салона, например с ремнями безопасности, подголовниками, стоп-сигналом, внутренними крышками задних стеклоочистителей, шторками или воздухоочистителями и т.д.

Преди монтиране

За изравнено монтиране на говорителя е необходима дълбочина поне 83 mm. Измерете дълбочината на мястото, където ще монтирате говорителя и се погрижете той да не пречи на някой от уредите в колата. При избор на място за монтиране имайте предвид следното:

- Погрижете се да няма предмети, които пречат за монтиране на вратите (предни или задни) или на задното табло, където ще поставите говорителя.
- Възможно е вече да има изрязана дупка за монтиране на вътрешния панел на вратата (предна или задна) или на задното табло. В този случай трябва само да я пригодите за вашия говорител.
- Ако монтирате тази система от говорители във вратите (предни или задни), погрижете се терминалите на говорителите, рамките или магнитите да не пречат на вътрешните части на автомобила, като например механизмът за задвижване на стъклото на вратата (при отваряне или затваряне) и т.н.
  Освен това се погрижете решетката на говорителя да не докосва някои вътрешни приспособления, като например зъбчатките на дръжката, която сваля и вдига стъклото, самата дръжка, облегалките за ръцете, джоба на вратата, лампи, седалки и др.
- Ако смятате да монтирате системата от говорители на задното табло, погрижете се терминалите на говорителите, рамката или магнитите да не докосват вътрешни автомобилни части, като пружините, които отварят и затварят капака на багажника и т.н.
  Освен това се погрижете решетката на говорителя да не докосва вътрешни приспособления, като колани, облегалки за глава, индикаторът за ръчната спирачка, вътрешните части на чистачката на задното стъкло, щори на задното стъкло, пречистватели на въздуха и др.

Parts list / Liste des pièces / Lista de las piezas / Teileliste / Lista över medföljande delar / Onderdelenlijst / Lista de peças / Elenco dei componenti / Spis części / Λίστα εξαρτημάτων / Комплектующие детали / Списък на частите

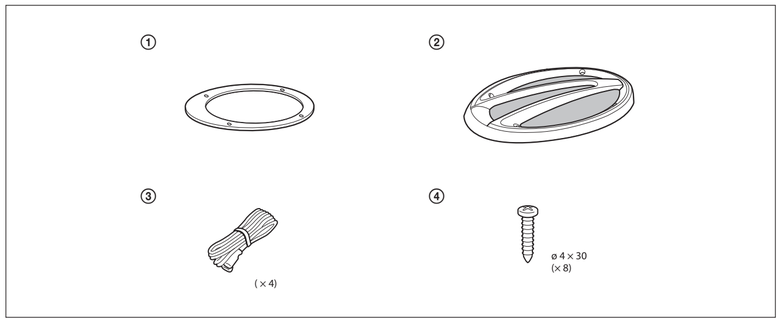

Mounting from the car interior / Montage depuis l'intérieur de l'habitacle / Montaje desde el interior del automóvil / Montage vom Wageninneren aus / Montering inifrån bilkupén / Installeren in het interieur van de auto / Montagem pelo interior do veículo / Montaggio all'interno dell'auto / Montaż z wnętrza pojazdu / Τοποθέτηση από το εσωτερικό του αυτοκινήτου / Монтаж в салоне автомобиля / Монтиране във вътрешността на автомобила

REAR TRAY / PLAGE ARRIÈRE / BANDEJA POSTERIOR / HUTABLAGE / HATTHYLLA / HOEDENPLANK / PRATELEIRA TRASEIRA / RIPIANO POSTERIORE / TYLNA PÓŁKA / ΠΙΣΩ ΘΗΚΗ / ПОЛКА ЗА ЗАДНИМИ СИДЕНЬЯМИ / ЗАДНО ТАБЛО

1

Mark the 4 bolt holes and make them 3.3 mm in diameter.
Marquez les 4 orifices des boulons et percez des trous de 3,3 mm* de diamètre.
Marque los orificios para los 4 pernos y haga agujeros de 3,3 mm de diámetro.
Markieren Sie die 4 Schraubenlöcher und bohren Sie Löcher mit 3,3 mm* Durchmesser.
Markera de 4 skruvhålen och gör dem 3,3 mm* i diameter.
Markeer de 4 schroefgaten en boor gaten met een diameter van 3,3 mm*.
Marque o sítio dos furos para os 4 parafusos. Faça os furos com 3,3 mm* de diâmetro.
Contrassegnare i 4 fori dei bulloni e praticare fori di 3,3 mm* di diametro.
Zaznacz 4 otwory na wkręty o średnicy 3,3 mm*.
Μαρκάρετε τις 4 τρύπες των μπουλονιών και ανοίξτε οπές με διάμετρο 3,3 mm*.
Разметете и просверлите 4 отверстия для винтов. Диаметр отверстий: 3,3 мм*.
Маркирайте и пробийте четири дупки за болтовете с диаметър 3.3 mm*.

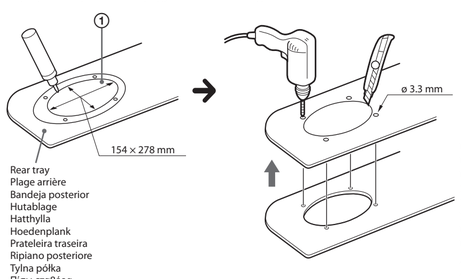

Rear tray
Plage arrière
Bandeja posterior
Hutablage
Hatthylla
Hoedenplank
Prateleira traseira
Ripiano posteriore
Tylna półka
Πίσω εταβέρα
Полка за задними сиденьями
Задно табло

Unit: mm
Unité : mm
Unidad: mm
Einheit: mm
Enhet: mm
Eenheid: mm
Unidade: mm
Unità: mm
Jednostka: mm
Μονάδα: mm
Единицы: мм
Мерна единица: mm

2

Standard connection / Raccordement standard / Conexión estándar / Standardverbindung / Standardanslutning / Standaardaansluiting / Ligação padrão / Collegamento standard / Połączenie standardowe / Κανονική σύνδεση / Стандартное соединение / Стандартно свързване

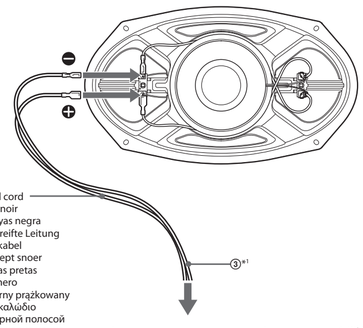

Black-striped cord
Cordon rayé noir
Cable con rayas negra
Schwarzgestreifte Leitung
Svartrandig kabel
Zwart gestreept snoer
Cabo de riscas pretas
Cavo rigato nero
Przewód czarny prążkowany
Μαύρο ριγέ καλώδιο
Провод с черной полосой
Проводник с черна ивица

Power amplifier, etc.
Amplificateur de puissance, etc.
Amplificador de potencia, etc.
Endverstärker usw.
Effektförstärkare osv
Eindversterker, enzovoort
Amplificador de potência etc.
Amplificatore di potenza, ecc.
Wzmacniacz mocy itp.
Ενισχυτής, κλπ.
Усилитель мощности и т.п.
Усилвател и др.

* *White cord — Left speaker*
Grey cord — Right speaker
* *Cordon blanc — Haut-parleur gauche*
Cordon gris — Haut-parleur droit
* *Cable blanco — Altavoz izquierdo*
Cable gris — Altavoz derecho
* *Weißes Kabel — Linker Lautsprecher*
Graues Kabel — Rechter Lautsprecher
* *Vit kabel — Vänster högtalare*
Grå kabel — Höger högtalare
* *Wit snoer — Linkerluidspreker*
Grijs snoer — Rechterluidspreker
* *Cabo branco — Coluna esquerda*
Cabo cinza — Coluna direita
* *Cavo bianco — Diffusore sinistro*
Cavo grigio — Diffusore destro
* *Biały przewód — lewy głośnik*
Szary przewód — prawy głośnik
* *Άσπρο καλώδιο — Αριστερό ηχείο*
Γκρι καλώδιο — Δεξιό ηχείο
* *Белый провод — левый громкоговоритель*
Серый провод — правый громкоговоритель
* *Бял кабел - Лява говорител*
Сив кабел - Десен говорител

3

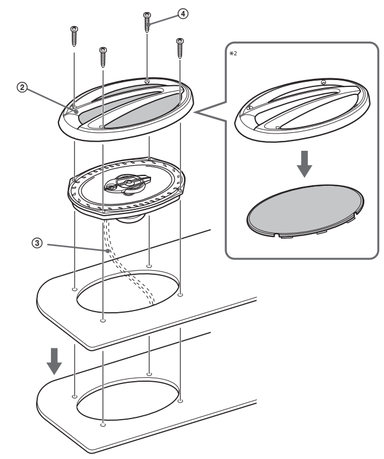

*2 *The speaker grille can be mounted without the grille net, if you like.*
*2 *Si vous le souhaitez, la grille du haut-parleur peut être montée sans grille de protection.*
*2 *El altavoz se puede montar sin la rejilla, si así lo desea.*
*2 *Das Lautsprechergitter kann, wenn Sie möchten, ohne die Gittermaske angebracht werden.*
*2 *Högtalargallret kan monteras utan gallernätet om du så önskar.*
*2 *Het luidsprekerrooster kan, indien gewenst, zonder roosternet worden gemonteerd.*
*2 *A grelha da coluna pode ser montada sem a rede de grelha, se desejar.*
*2 *Se lo si desidera, è possibile montare la griglia del diffusore senza la relativa retina.*
*2 *W razie potrzeby osłonę głośnika można zamontować bez siatki.*
*2 *Η γρίλια του ηχείου μπορεί να τοποθετηθεί χωρίς συνοδευτικό δίχτυ, εάν προτιμάτε.*
*2 *При необходимости решетку громкоговорителя можно установить без сетки.*
*2 *Ако желаете, може да монтирате решетката на говорителя без мрежичката.*

Connections / Connexions / Conexiones / Anschluss / Anslutningar / Aansluitingen / Ligações / Collegamenti / Połączenia / Συνδέσεις / Подсоединение / Свързване

HI/LOW separate connection / Raccordement séparé HI/LOW / Conexión HI/LOW independiente / Separate HI/LOW-Verbindung / HI/LOW-separat anslutning / Onafhankelijke HI/LOW-aansluiting / Ligação separada HI/LOW / Collegamento separato HI/LOW / Oddzielne połączenie HI/LOW / Ξεχωριστή σύνδεση HI/LOW / Раздельное подключение HI/LOW / Разделно свързване HI/LOW

Release both cables / Débranchez les deux câbles / Suelte ambos cables / Beide Kabel lösen / Frigör båda kablarna / Koppel beide kabels los / Liberte ambos os cabos / Staccare i due cavi / Zwolnić oba przewody / Αφαιρέστε και τα δύο καλώδια / Отсоедините оба кабеля / Освободете и двата кабела

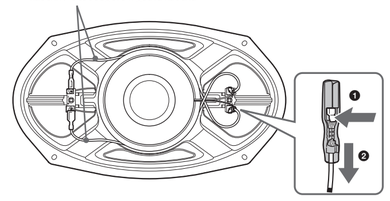

Terminal for low frequency (Black) / Borne des basses fréquences (Noir) / Terminal de baja frecuencia (Negro) / Anschluss für tiefe Frequenzen (Schwarz) / Terminal för låg frekvens (svart) / Aansluiting voor lage frequenties (Zwart) / Terminal para baixas frequências (Preto) / Morsetto per bassa frequenza (Nero) / Zacisk przewodu małej częstotliwości (Czarny) / Ακροδέκτης για χαμηλές συχνότητες (Μαύρο) / Разъем низких частот (Черный) / Терминал за ниските честоти (Черен)

Terminal for high frequency (White) / Borne des hautes fréquences (Blanc) / Terminal de alta frecuencia (Blanco) / Anschluss für hohe Frequenzen (Weiß) / Terminal för hög frekvens (vit) / Aansluiting voor hoge frequenties (Wit) / Terminal para altas frequências (Branco) / Morsetto per alta frequenza (Bianco) / Zacisk przewodu dużej częstotliwości (Biały) / Ακροδέκτης για υψηλές συχνότητες (Άσπρο) / Разъем высоких частот (Белый) / Терминал за високите честоти (Бял)

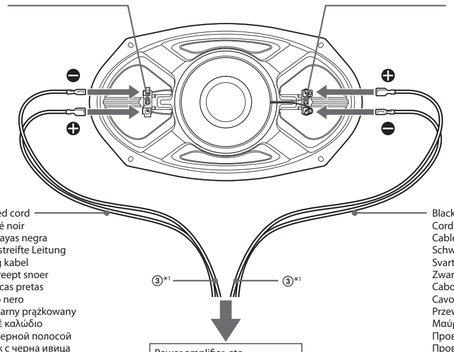

Black-striped cord
Cordon rayé noir
Cable con rayas negra
Schwarzgestreifte Leitung
Svartrandig kabel
Zwart gestreept snoer
Cabo de riscas pretas
Cavo rigato nero
Przewód czarny prążkowany
Μαύρο ριγέ καλώδιο
Провод с черной полосой
Проводник с черна ивица

Black-striped cord
Cordon rayé noir
Cable con rayas negra
Schwarzgestreifte Leitung
Svartrandig kabel
Zwart gestreept snoer
Cabo de riscas pretas
Cavo rigato nero
Przewód czarny prążkowany
Μαύρο ριγέ καλώδιο
Провод с черной полосой
Проводник с черна ивица

Power amplifier, etc.
Amplificateur de puissance, etc.
Amplificador de potencia, etc.
Endverstärker usw.
Effektförstärkare osv
Eindversterker, enzovoort
Amplificador de potência etc.
Amplificatore di potenza, ecc.
Wzmacniacz mocy itp.
Ενισχυτής, κλπ.
Усилитель мощности и т.п.
Усилвател и др.

* *White cord — Left speaker*
Grey cord — Right speaker
* *Cordon blanc — Haut-parleur gauche*
Cordon gris — Haut-parleur droit
* *Cable blanco — Altavoz izquierdo*
Cable gris — Altavoz derecho
* *Weißes Kabel — Linker Lautsprecher*
Graues Kabel — Rechter Lautsprecher
* *Vit kabel — Vänster högtalare*
Grå kabel — Höger högtalare
* *Wit snoer — Linkerluidspreker*
Grijs snoer — Rechterluidspreker
* *Cabo branco — Coluna esquerda*
Cabo cinza — Coluna direita
* *Cavo bianco — Diffusore sinistro*
Cavo grigio — Diffusore destro
* *Biały przewód — lewy głośnik*
Szary przewód — prawy głośnik
* *Άσπρο καλώδιο — Αριστερό ηχείο*
Γκρι καλώδιο — Δεξιό ηχείο
* *Белый провод — левый громкоговоритель*
Серый провод — правый громкоговоритель
* *Бял кабел - Лява говорител*
Сив кабел - Десен говорител

Basic connection / Raccordement de base / Conexión básica / Grundlegende Anschlüsse / Grundläggande anslutning / Basisaansluiting / Ligação básica / Collegamento base / Połączenie podstawowe / Βασική σύνδεση / Основное подключение / Основно свързване

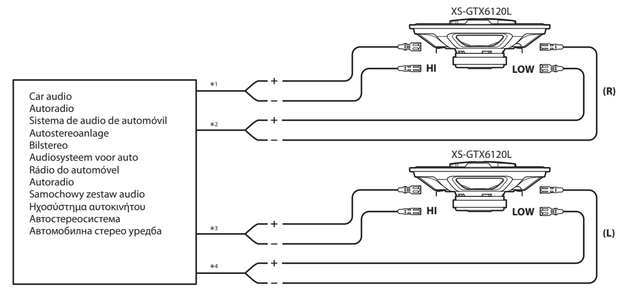

Car audio
Autoradio
Sistema de audio de automóvil
Autostereoanlage
Bilstereo
Audiosysteem voor auto
Rádio do automóvel
Autoradio
Samochowy zestaw audio
Ηχοσύστημα αυτοκινήτου
Автостереосистема
Автомобилна стерео уредба

*1 *Front right speaker*
*1 *Haut-parleur avant droit*
*1 *Altavoz frontal derecho*
*1 *Rechter Frontlautsprecher*
*1 *Höger fronthögtalare*
*1 *Luidspreker rechts vooraan*
*1 *Coluna dianteira direita*
*1 *Diffusore anteriore destro*
*1 *Głośnik przedni prawy*
*1 *Εμπρός δεξιά ηχείο*
*1 *Правый передний динамик*
*1 *Преден десен високоговорител*

*2 *Rear right speaker*
*2 *Haut-parleur arrière droit*
*2 *Altavoz posterior derecho*
*2 *Rechter Hecklautsprecher*
*2 *Höger bakhögtalare*
*2 *Luidspreker rechts achteraan*
*2 *Coluna traseira direita*
*2 *Diffusore posteriore destro*
*2 *Głośnik tylny prawy*
*2 *Πίσω δεξιά ηχείο*
*2 *Правый задний динамик*
*2 *Заден десен високоговорител*

*3 *Front left speaker*
*3 *Haut-parleur avant gauche*
*3 *Altavoz frontal izquierdo*
*3 *Linker Frontlautsprecher*
*3 *Vänster fronthögtalare*
*3 *Luidspreker links vooraan*
*3 *Coluna dianteira esquerda*
*3 *Diffusore anteriore sinistro*
*3 *Głośnik przedni lewy*
*3 *Εμπρός αριστερά ηχείο*
*3 *Левый передний динамик*
*3 *Преден ляв високоговорител*

*4 *Rear left speaker*
*4 *Haut-parleur arrière gauche*
*4 *Altavoz posterior izquierdo*
*4 *Linker Hecklautsprecher*
*4 *Vänster bakhögtalare*
*4 *Luidspreker links achteraan*
*4 *Coluna traseira esquerda*
*4 *Diffusore posteriore sinistro*
*4 *Głośnik tylny lewy*
*4 *Πίσω αριστερά ηχείο*
*4 *Левый задний динамик*
*4 *Заден ляв говорител*

Optional amplifer / Amplificateur en option / Amplificador opcional / Gesondert erhältlicher Verstärker / Tillvalsförstärkare / Optionele versterker / Amplificador opcional / Amplificatore opzionale / Dodatkowy wzmacniacz / Προαιρετικός ενισχυτής / Дополнительный усилитель / Допълнителен усилвател

To extend the lower (bass) range, connect an optional amplifer to the LOW terminals of the speakers./Pour étendre la gamme inférieure (graves), raccordez un amplificateur en option aux bornes LOW des haut-parleurs./Para ampliar el intervalo de los sonidos más bajos (graves), conecte un amplificador opcional a los terminales LOW de los altavoces./Zum Erweitern des unteren Frequenzbereichs (Bässe) schließen Sie einen gesondert erhältlichen Verstärker an die LOW-Anschlüsse der Lautsprecher an./Om du vill utöka det nedre frekvensområdet (bas), ansluter du en tillvalsförstärkare till högtalarnas LOW-terminaler./Om het bereik van de lage tonen (bass) te vergroten, kunt u een optionele versterker aansluiten op de LOW-aansluitingen van de luidsprekers./Para alargar a gama de graves (baixos), ligue o amplificador opcional aos terminais LOW das colunas./Per ampliare la gamma inferiore (bassi), collegare un amplificatore opzionale ai morsetti LOW dei diffusori./Aby zwiększyć zakres tonów niskich (basów), należy podłączyć dodatkowy wzmacniacz do zacisków LOW głośników./Για επέκταση του εύρους χαμηλών συχνοτήτων (μπάσα), συνδέστε έναν προαιρετικό ενισχυτή στους ακροδέκτες χαμηλών συχνοτήτων (LOW) των ηχείων./Чтобы усилить низкочастотный диапазон (басовые частоты), подключите дополнительный усилитель к разъемам LOW на громкоговорителях./ За да подсилите нискочестотния диапазон (басите), включете допълнителен усилвател към терминалите LOW на говорителите.

A

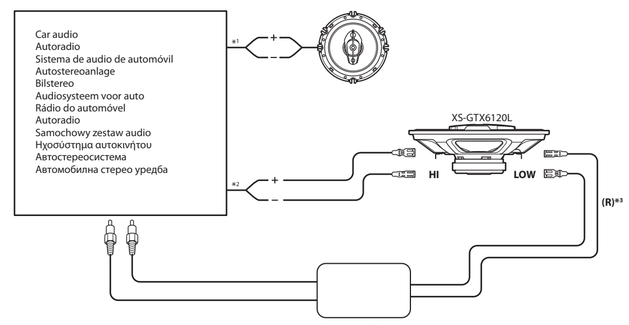

Car audio
Autoradio
Sistema de audio de automóvil
Autostereoanlage
Bilstereo
Audiosysteem voor auto
Rádio do automóvel
Autoradio
Samochowy zestaw audio
Ηχοσύστημα αυτοκινήτου
Автостереосистема
Автомобилна стерео уредба

Power amplifier
Amplificateur de puissance
Amplificador de potencia
Endverstärker
Effektförstärkare
Eindversterker
Amplificador de potência
Amplificatore di potenza
Wzmacniacz mocy
Ενισχυτής
Усилитель мощности
Усилвател

*1 *Front speaker*
*1 *Haut-parleur avant*
*1 *Altavoz frontal*
*1 *Frontlautsprecher*
*1 *Fronthögtalare*
*1 *Luidspreker vooraan*
*1 *Coluna dianteira*
*1 *Diffusore anteriore*
*1 *Głośnik przedni*
*1 *Εμπρός ηχείο*
*1 *Передний динамик*
*1 *Преден говорител*

*2 *Rear speaker*
*2 *Haut-parleur arrière*
*2 *Altavoz posterior*
*2 *Hecklautsprecher*
*2 *Bakhögtalare*
*2 *Luidspreker achteraan*
*2 *Coluna traseira*
*2 *Diffusore posteriore*
*2 *Głośnik tylny*
*2 *Πίσω ηχείο*
*2 *Задний динамик*
*2 *Заден говорител*

*3 *Left speaker is same configuration.*
*3 *La configuration est identique pour le haut-parleur gauche.*
*3 *El altavoz izquierdo presenta la misma configuración.*
*3 *Der linke Lautsprecher ist genauso konfiguriert.*
*3 *Vänster högtalare använder samma konfiguration.*
*3 *Voor de linkerluidspreker geldt dezelfde configuratie.*
*3 *A coluna esquerda tem a mesma configuração.*
*3 *La configurazione del diffusore sinistro è identica.*
*3 *W wypadku głośnika lewego konfiguracja jest taka sama.*
*3 *Αριστερό ηχείο με την ίδια διάταξη.*
*3 *Левый динамик имеет ту же конфигурацию.*
*3 *Левият говорител има същата конфигурация.*

B

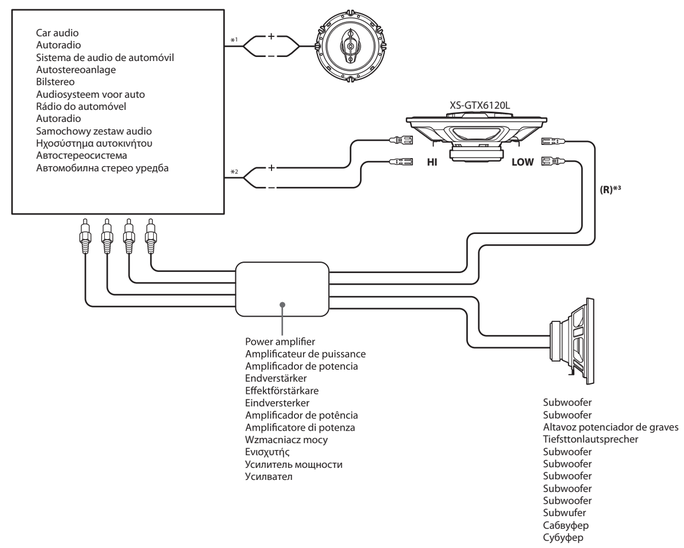

Car audio
Autoradio
Sistema de audio de automóvil
Autostereoanlage
Bilstereo
Audiosysteem voor auto
Rádio do automóvel
Autoradio
Samochowy zestaw audio
Ηχοσύστημα αυτοκινήτου
Автостереосистема
Автомобилна стерео уредба

Power amplifier
Amplificateur de puissance
Amplificador de potencia
Endverstärker
Effektförstärkare
Eindversterker
Amplificador de potência
Amplificatore di potenza
Wzmacniacz mocy
Ενισχυτής
Усилитель мощности
Усилвател

Subwoofer
Subwoofer
Altavoz potenciador de graves
Tiefsttonlautsprecher
Subwoofer
Subwoofer
Subwoofer
Subwoofer
Subwoofer
Subwufer
Сабвуфер
Субуфер

*1 *Front speaker*
*1 *Haut-parleur avant*
*1 *Altavoz frontal*
*1 *Frontlautsprecher*
*1 *Fronthögtalare*
*1 *Luidspreker vooraan*
*1 *Coluna dianteira*
*1 *Diffusore anteriore*
*1 *Głośnik przedni*
*1 *Εμπρός ηχείο*
*1 *Передний динамик*
*1 *Преден говорител*

*2 *Rear speaker*
*2 *Haut-parleur arrière*
*2 *Altavoz posterior*
*2 *Hecklautsprecher*
*2 *Bakhögtalare*
*2 *Luidspreker achteraan*
*2 *Coluna traseira*
*2 *Diffusore posteriore*
*2 *Głośnik tylny*
*2 *Πίσω ηχείο*
*2 *Задний динамик*
*2 *Заден говорител*

*3 *Left speaker is same configuration.*
*3 *La configuration est identique pour le haut-parleur gauche.*
*3 *El altavoz izquierdo presenta la misma configuración.*
*3 *Der linke Lautsprecher ist genauso konfiguriert.*
*3 *Vänster högtalare använder samma konfiguration.*
*3 *Voor de linkerluidspreker geldt dezelfde configuratie.*
*3 *A coluna esquerda tem a mesma configuração.*
*3 *La configurazione del diffusore sinistro è identica.*
*3 *W wypadku głośnika lewego konfiguracja jest taka sama.*
*3 *Αριστερό ηχείο με την ίδια διάταξη.*
*3 *Левый динамик имеет ту же конфигурацию.*
*3 *Левият говорител има същата конфигурация.*