SONY

2-654-267-**61**(1)

Sustav aktivnih zvučnika

Upute za uporabu

SRS-AX10

http://www.sony.net/

© 2008 Sony Corporation

A

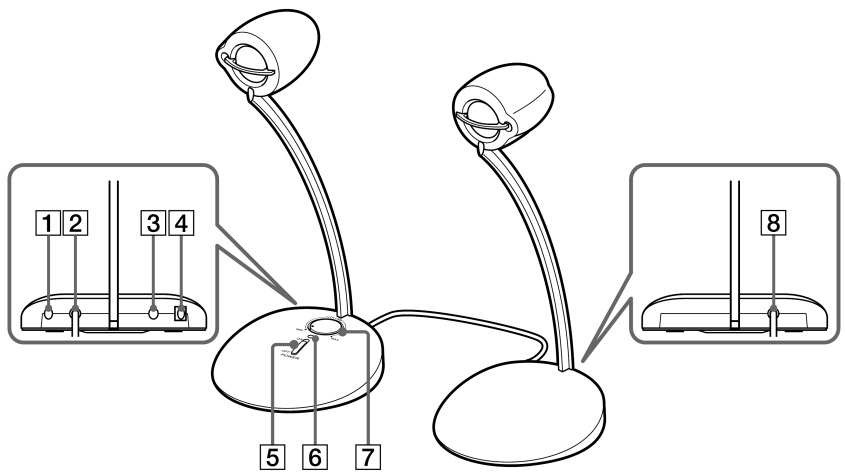

B

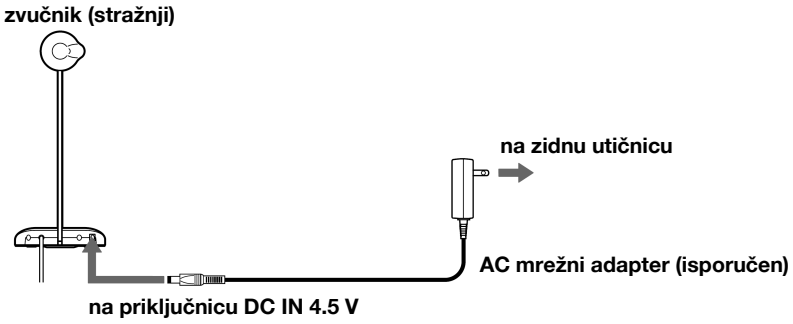

C

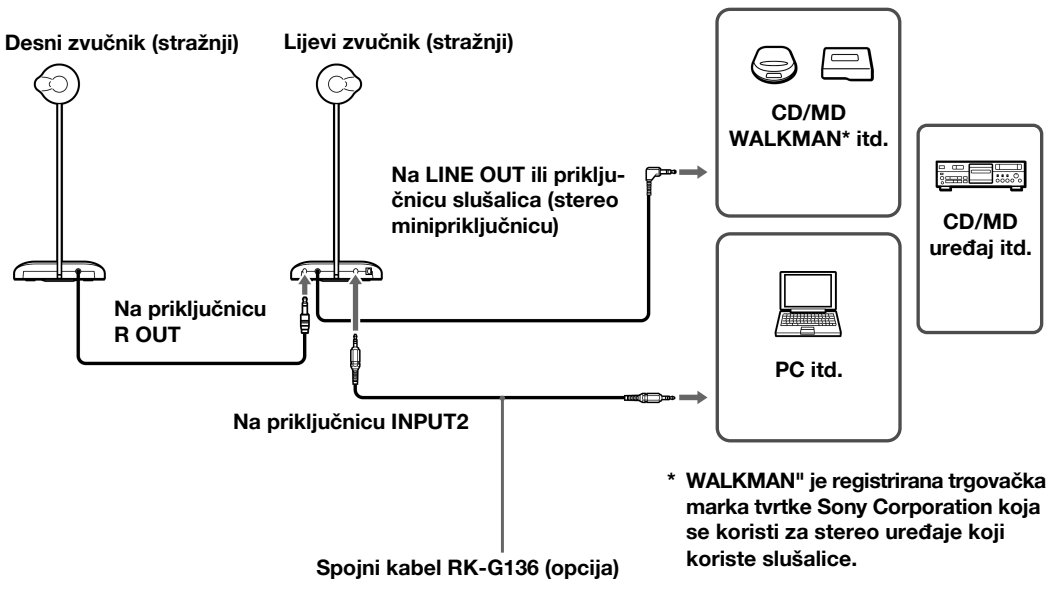

* WALKMAN" je registrirana trgovačka marka tvrtke Sony Corporation koja se koristi za stereo uređaje koji koriste slušalice.

D

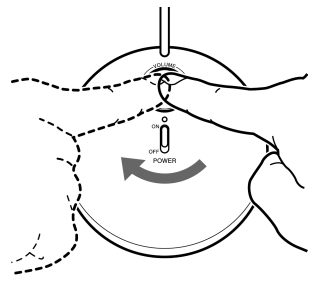

Prije uporabe uređaja, molimo, pažljivo pročitajte upute za uporabu i pohranite ih za buduću uporabu.

UPOZORENJE

Za sprečavanje požara ili električkog udara, ne izlažite uređaj kiši ili vlazi.
Za sprečavanje električnog udara, nemojte otvarati kućište. Popravke prepustite isključivo stručnom osoblju.
Za sprečavanje požara, nemojte prekrivati ventilacijske otvore uređaja novinama, stolnjacima, zavjesama, itd.
Nemojte na uređaj stavljati upaljene svijeće. Kako biste spriječili požar ili električki udar, nemojte na uređaj stavljati posude s vodom, primjerice vaze.

Nemojte postavljati uređaj u skučeni prostor, primjerice na policu s knjigama ili ugradni ormarić.

Spojite AC mrežni adapter na lako dostupnu zidnu utičnicu. Ukoliko primjerite nepravilnost u radu adaptera, odmah ga odspojite iz napajanja.

OPREZ

Upozoravamo vas da bilo kakve promjene ili modifikacije koje nisu izričito odobrene u ovom priručniku mogu uzrokovati gubitak prava na uporabu uređaja.

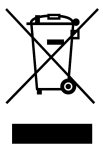

Zbrinjavanje starih električnih i elektroničkih uređaja (primjenjuje se u Europskoj uniji i ostalim europskim zemljama s posebnim sistemima zbrinjavanja)

Ova oznaka na proizvodu ili na ambalaži označava da se ovaj proizvod ne smije zbrinjavati kao kućni otpad. On treba biti zbrinut na za tu namjenu predviđenom mjestu za reciklažu električke ili elektroničke opreme. Pravilnim zbrinjavanjem starog proizvoda čuvate okoliš i brinete za zdravlje svojih bližnjih. Nepravilnim odlaganjem proizvoda ugrožava se okoliš i zdravlje ljudi. Reciklažom materijala pomažete u očuvanju prirodnih izvora. Za detaljne informacije o reciklaži ovog proizvoda, molimo kontaktirajte vašu lokalnu upravu, odlagalište otpada ili trgovinu gdje ste kupili proizvod.

Mjere opreza

O sigurnosti

Pločica s podacima o radnom naponu, potrošnji, itd., smještena je na stražnjoj strani kućišta.

- Prije rukovanja sustavom provjerite odgovara li napon mreže radnom naponu sustava.

Mjesto kupnje	Radni napon
Sve države	100 – 240 V AC, 50/60 HZ

- Koristite isključivo isporučeni AC mrežni adapter.
- Nakon uporabe uređaja s AC mrežnim adapterom, odspojite AC mrežni adapter iz zidne utičnice ukoliko ne planirate koristiti uređaj dulje vrijeme. Prebacivanje preklopke POWER ne isključuje AC mrežni adapter iz napajanja.

O rukovanju

- Ne otvarajte kućište. Popravke prepustite kvalificiranom osoblju.
- Ukoliko u uređaj dospije neki predmet ili tekućina, prije daljnje uporabe ga odnesite na pregled kvalificiranom tehničaru.
- Iako je sustav magnetski oklopljen, nemojte ostavljati u njegovoj blizini duže vrijeme kreditne kartice ili diskete s magnetskim zapisom.

Ako slika na TV zaslonu ili monitoru računala ima smetnje

Iako je sustav magnetski oklopljen, u određenim slučajevima slika na nekim TV prijemnicima/računalima može biti izobličena. U takvim situacijama isključite TV prijemnik/računalo i uključite ga nakon 15 do 30 minuta. Prije isključivanja računala pohranite sve važne podatke. Ako nema poboljšanja, odmaknite sustav od TV prijemnika/računala. Nadalje, blizu TV prijemnika/računala nemojte postavljati predmete s magnetima (primjerice audio uređaje, stalke za TV, igračke, itd.) jer mogu prouzročiti magnetske smetnje.

O postavljanju

- Ne stavljajte zvučnik na kosu površinu.
- Ne ostavljajte sustav na mjestima blizu izvora topline, ili na mjestima izloženima izravnom suncu, pretjeranoj prašini, vlazi, kiši ili mehaničkim udarcima.

O čišćenju

Ne koristite alkohol, benzin ili razrjeđivač za čišćenje uređaja.

Imate li pitanja ili problema koji nisu spomenuti u ovom priručniku, obratite se najbližem Sony prodavatelju.

Popis dijelova (Slika A)

1. **Priključnica R OUT**
2. **INPUT 1**
   Spojni kabel sa stereo minipriključkom.
3. **INPUT 2**
4. **Priključnica DC IN**
   Ovdje spojite isporučeni AC mrežni adapter.
5. **Preklopka POWER**
6. **Indikator POWER**
7. **Regulator VOLUME**
8. **Spojni kabel s mono priključkom**

Spajanje zvučnika

1 Spojite AC mrežni adapter na zvučnik (slika B.)

Napomena o mrežnom adapteru
Koristite samo isporučeni mrežni adapter. Ne koristite nijedan drugi mrežni adapter jer može uzrokovati kvar.

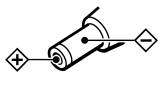

Polaritet priključka

2 Spojite lijevi zvučnik na opremu (slika C.)

Ako je sustav spojen na mono priključnicu radijskog prijemnika i sl., zvuk se možda neće čuti iz desnog zvučnika. U tom slučaju, upotrijebite opcionalni* adapter utikača PC-236MS.

Za spajanje stereo *phone* priključnice za slušalice

Upotrijebite opcionalni* adapter PC-234S ili opcionalni kabel RK-G138.

* Navedeni opcionalni pribor nije nabavljiv u nekim područjima.

Napomene

- Za prebacivanje između INPUT1 i INPUT2, koristite tipku ON/OFF (uključenje/isključenje) na uređaju spojenom na zvučnike.
- Ako se priključnica za slušalice spojenog uređaja može koristiti kao LINE OUT, možete uživati u visokokvalitetnom zvuku tako da podesite izlaz spojenog uređaja na LINE OUT. Detalje o podešavanju izlaza potražite u uputama za uporabu uređaja koji spajate.

Reprodukcija zvuka na spojenom uređaju

Prvo smanjite glasnoću na zvučnicima. Prije povezivanja smanjite glasnoću spojene opreme.

1 Podesite preklopku POWER na ON.
Indikator POWER svijetli.

2 Pokrenite reprodukciju na spojenom uređaju (Slika D).
Ugodite glasnoću na zvučnicima zakretanjem regulatora VOLUME kao na slici.
Nakon slušanja isključite spojeni uređaj.

3 Nakon slušanja prebacite preklopku POWER u položaj OFF na zvučnicima.
Indikator POWER se gasi.

Napomene

- Kod spajanja zvučnika na uređaj s ugrađenim radiom ili tunerom, radijski prijem možda neće biti moguć, ili će osjetljivost biti bitno umanjena.
- Isključite funkcije MEGA BASS ili BASS BOOST (Walkman itd.) jer one mogu prouzročiti izobličenja zvuka.

U slučaju problema

Naiđete li tijekom uporabe ovog sustava zvučnika na neki problem, provjerite donju listu i poduzmite naznačene mjere. Ako to ne riješi problem, obratite se najbližem Sony prodavatelju.

Iz sustava se ne čuje zvuk.

- Provjerite jesu li sva povezivanja pravilno izvedena.
- Pojačajte glasnoću na ovom uređaju i spojenom uređaju.

Zvuk je izobličen.

- Smanjite glasnoću na izvoru. Ukoliko je izvor opremljen funkcijom BASS BOOST, isključite je.
- Okrenite kontrolu VOLUME na ovom uređaju kako bi smanjili glasnoću.

Iz zvučnika se čuje brujanje ili šum.

- Provjerite jesu li sva povezivanja izvedena pravilno.
- Niti jedna audio komponenta ne smije biti postavljena preblizu TV prijemniku.

Zvuk se naglo isključio.

Provjerite jesu li sva povezivanja izvedena pravilno.

Svjetlina indikatora Power nije stabilna.

Svjetlina indikatora Power se može mijenjati kod pojačane glasnoće. Ovo ne predstavlja kvar.

Tehnički podaci

Zvučnici

Sustav zvučnika	21 mm, širokopojasni, magnetski oklopljen
Kućište	Bass reflex
Impedancija	4 Ω
Nazivna ulazna snaga	1 W
Maksimalna ulazna snaga	2 W

Pojačalo (lijevi zvučnik)

Nazivna snaga	1 W + 1 W (10% ukupnog harmoničkog izobličenja, 1 kHz, 4 Ω)
Ulaz	Spojni kabel sa stereo minipriključkom (2 m) × 1
Ulazna impedancija	4,7 kΩ (na 1 kHz)

Općenito

Snaga	DC 4,5 V (isporučeni AC mrežni adapter)
Dimenzije (š/v/d)	Oko 42 × 200 × 42 mm
Masa	Lijevi: oko 90 g Desni: oko 70 g

Isporučeni pribor

AC mrežni adapter (1)
Upute za uporabu (1)

Dodatni pribor

Spojni kabel RK-G136, RK-138
Adapter utikača PC-234S, PC-236MS

Navedeni dodatni pribor nije dostupan u nekim zemljama.

Dizajn i tehnički podaci podložni su promjeni bez najave. Proizvođač ne preuzima odgovornost za eventualne tiskarske pogreške.