SONY

Recorder cu cameră video digitală 4K/Recorder cu cameră video digitală HD

FDR-X1000V/HDR-AS200V

Cum se utilizează

Citiţi acest manual înainte de utilizare

Identificarea componentelor

- Identificarea componentelor [1]

Afişaj pe ecran

- Afişaj pe ecran [2]

Introducere

Verificarea elementelor grupate

- Verificarea elementelor grupate [3]

Introducerea acumulatorului

- Introducerea acumulatorului [4]

Încărcarea acumulatorului

- Încărcarea acumulatorului [5]

Introducerea unui card de memorie

- Introducerea unui card de memorie [6]

- Cardurile de memorie care pot fi folosite cu camera [7]

Utilizarea adaptorului de trepied

- Utilizarea adaptorului de trepied (doar pentru HDR-AS200V) [8]

Utilizarea carcasei impermeabile

- Identificarea componentelor (Carcasă impermeabilă) [9]
- Utilizarea carcasei impermeabile [10]
- Cu privire la rezistenţa la apă a carcasei impermeabile [11]
- Note cu privire la utilizarea carcasei impermeabile [12]
- Scurgerile de apă [13]
- Garnitură impermeabilă [14]
- Modul de verificare a infiltraţiilor de apă [15]
- Întreţinere [16]

Utilizarea soclului adeziv

- Utilizarea soclului adeziv [17]

Înregistrarea de imagini

Înregistrarea de filme şi de imagini statice

- Cu privire la comutatorul REC HOLD (blocare) [18]
- Înregistrarea de filme (modul Film) [19]
- Înregistrarea de imagini statice (modul Fotografie) [20]
- Modul de înregistrare în buclă [21]
- Modul de înregistrare de fotografii la anumite intervale [22]
- Note cu privire la înregistrarea pe perioade îndelungate [23]

Modificarea setărilor

Lista elementelor de setare

- Lista elementelor de setare [24]
- Cum să setaţi elementele de setare [25]

Setări de înregistrare a imaginilor

- Setarea calităţii imaginii [26]
- SteadyShot [27]
- Răsturnare [28]
- Scenă [29]
- Echilibru de alb [30]
- Expunere AE [31]
- Mod culoare [32]
- Format film [33]
- Setare pentru înregistrare audio [34]
- Reducere zgomot vânt [35]
- Durată de înregistrare în buclă [36]
- Unghi de vizualizare imagine statică [37]
- Comutare mod imagine statică [38]
- Interval de înregistrare imagine statică [39]
- Temporizator [40]
- Înregistrare de fotografii la anumite intervale [41]

Setări cameră

- Conexiune Wi-Fi [42]
- Istoric GPS [43]
- Mod avion [44]
- Soclu [45]
- Cod de cadre/secvenţa utilizatorului [46]
- Telecomandă cu infraroşii [47]

- Setări HDMI [48]
- Alimentare prin USB [49]
- Oprirea automată a alimentării [50]
- Bip [51]
- Setarea datei şi a orei/zonei [52]
- Setarea orei de vară [53]
- Setarea limbii [54]
- Comutare NTSC/PAL [55]
- Versiune [56]
- Format [57]
- Reiniţializarea setărilor [58]

Vizualizare

Vizualizarea imaginilor pe un televizor

- Vizualizarea imaginilor pe un televizor [59]

Ştergerea imaginilor

- Ştergere [60]

Creaţi filmul propriu

Highlight Movie Maker

- Crearea filmului cu cele mai importante momente [61]
- Importul BGM [62]
- Soclu [63]

Redaţi filme în timp real de la o locaţie de transmitere în timp real

Redarea în direct cu ajutorul camerei (Redare de filme în timp real)

- Redare în timp real [64]
- Pregătirea pentru redarea în timp real [65]
- Efectuarea redării în timp real [66]
- Restricţii [67]

Utilizarea camerei în timp ce este conectată la alte dispozitive prin Wi-Fi

Conectarea la telefonul inteligent

- Pregătirea pentru conectare la telefonul inteligent [68]
- Afişajul pe ecranul telefonului inteligent [69]
- Utilizarea funcţiilor printr-o singură atingere pentru conectarea la un telefon inteligent Android cu funcţia NFC activată [70]
- Conectarea la un telefon inteligent fără a folosi funcţia NFC [71]

Conectare la telecomanda de vizualizare în timp real la distanţă

- Conectarea unei singure camere la telecomanda de vizualizare în timp real la distanţă (Conexiune individuală) [72]
- Conectarea mai multor camere la telecomanda de vizualizare în timp real la distanţă (Conexiune multiplă) [73]

Conectarea la Handycam

- Conectarea unei singure camere la Handycam (Conexiune individuală) [74]
- Conectarea mai multor camere la Handycam (Conexiune multiplă) [75]

Editarea imaginilor importate pe computer

Utilizarea Action Cam Movie Creator

- Funcţiile utile ale Action Cam Movie Creator [76]
- Instalarea Action Cam Movie Creator pe computer [77]

Altele

Durata disponibilă de înregistrare

- Durata estimată de înregistrare şi redare pentru acumulatorul furnizat [78]
- Durata estimată de înregistrare a filmelor [79]
- Numărul estimat de imagini statice care pot fi înregistrate [80]

Acumulator

- Cu privire la încărcarea acumulatorului [81]
- Utilizarea acumulatorului în mod eficient [82]
- Despre verificarea capacităţii rămase a bateriei [83]
- Modul de depozitare a acumulatorului [84]
- Cu privire la durata de viaţă a acumulatorului [85]

Utilizarea camerei în străinătate

- Cu privire la sistemele color TV [86]
- Ţările şi regiunile în care puteţi vizualiza imaginile dacă [V.SYS] este setat pe [NTSC] [87]
- Ţările şi regiunile în care puteţi vizualiza imaginile dacă [V.SYS] este setat pe [PAL] [88]
- Lista cu diferenţele de fus orar pentru capitalele lumii [89]

Măsuri de precauţie

- Nu utilizaţi/depozitaţi camera în următoarele locaţii [90]
- Cu privire la transport [91]
- Îngrijirea şi depozitarea obiectivului [92]
- Cu privire la curăţare [93]
- Cu privire la temperaturile de funcţionare [94]
- Cu privire la condens şi umezeală [95]
- Note cu privire la accesoriile opţionale [96]

- Notă cu privire la eliminarea/transferul cardului de memorie [97]
- Cu privire la GPS [98]
- Cu privire la erorile GPS [99]
- Cu privire la restricţia de utilizare a GPS [100]

Specificaţii

- Specificaţii [101]

Mărci comerciale

- Mărci comerciale [102]

Note cu privire la licenţă

- Cu privire la software-ul aplicat GNU GPL/LGPL [103]

Depanare

Lista de setări implicite

Lista de setări implicite

- Lista de setări implicite [104]

Depanare

Depanare

- Depanare [105]

Acumulator şi alimentare

- Camera nu porneşte. [106]

Alimentarea se opreşte brusc. [107]
- Durata de viaţă a bateriei este scurtă. [108]
- Camera nu se încarcă. [109]
- Capacitatea rămasă indicată este incorectă. [110]

Card de memorie

- Nu se pot realiza operaţii cu ajutorul cardului de memorie. [111]

Înregistrarea de imagini

- Nu se pot înregistra imagini. [112]
- Nu se pot introduce date despre imagini. [113]

Vizualizarea imaginilor

- Nu se pot reda imagini. [114]
- Imaginea nu apare pe ecranul televizorului. [115]

GPS

- Camera nu recepţionează un semnal GPS. [116]
- Eroare gravă privind informaţiile de localizare. [117]
- Triangularea durează chiar dacă sunt preluate datele de asistenţă GPS. [118]
- Informaţiile de localizare nu au fost înregistrate. [119]

Computere

- Computerul nu recunoaşte camera. [120]
- Nu se pot importa imagini. [121]
- Nu se poate instala Action Cam Movie Creator. [122]
- Action Cam Movie Creator nu funcţionează corect. [123]
- Nu se pot reda imagini pe computer. [124]

Wi-Fi

- Transferul unei imagini durează prea mult. [125]

Altele

- Obiectivul se înceţoşează. [126]
- Camera se încălzeşte atunci când o folosiţi o perioadă îndelungată de timp. [127]
- Data sau ora este incorectă. [128]

Indicatoare şi mesaje de avertizare

Indicatoare de avertizare şi mesaje de eroare

- Indicatoare de avertizare şi mesaje de eroare [129]

Identificarea componentelor

FDR-X1000V

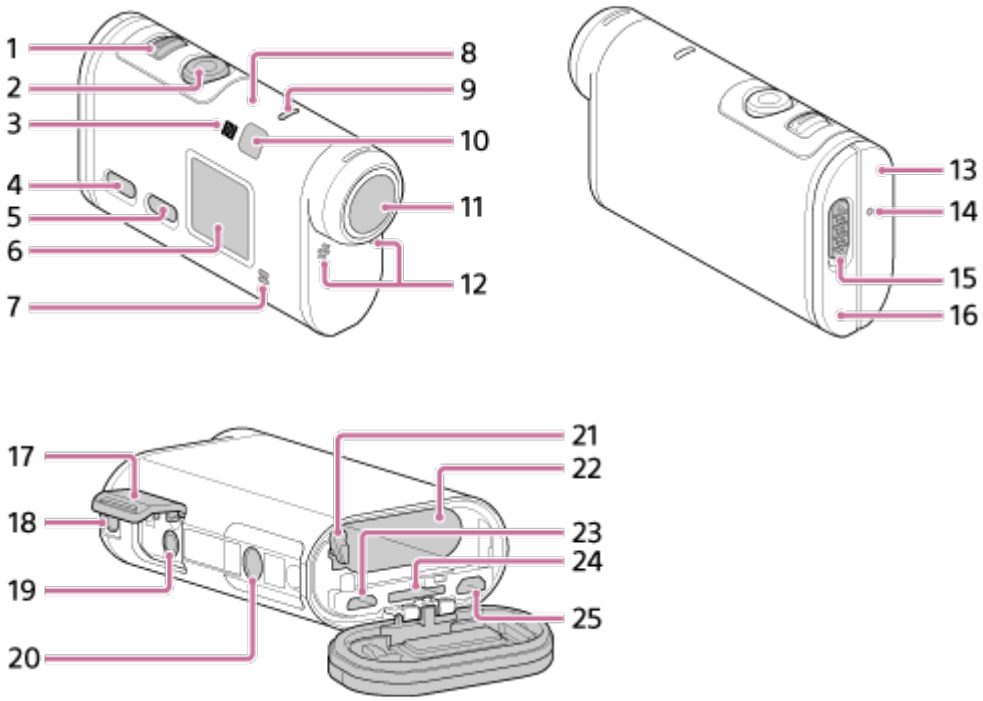

HDR-AS200V

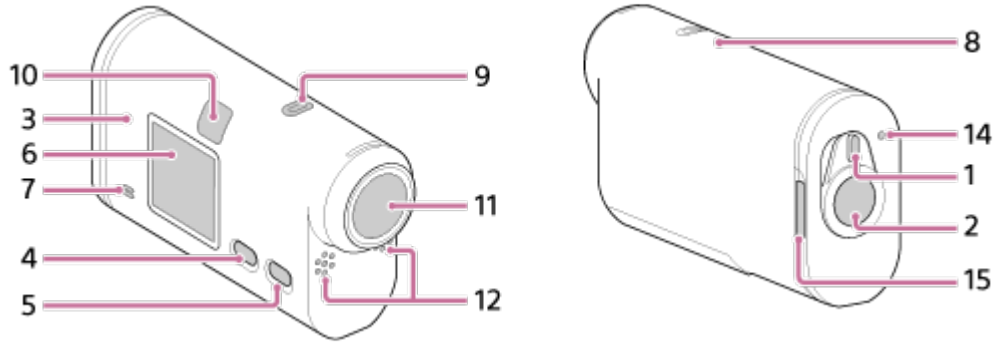

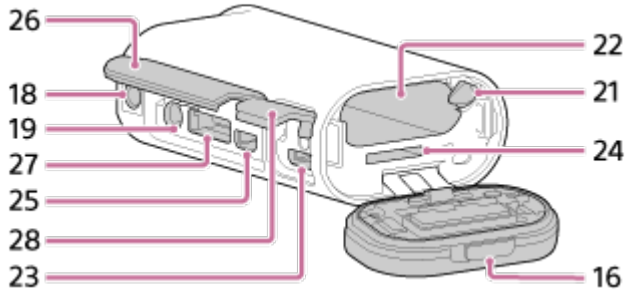

1. Comutatorul REC HOLD
2. Butonul REC (Film/Fotografie)/Butonul ENTER (Executare meniu)
3. N (Marcă N)
4. Butonul PREV (meniul anterior)
5. Butonul NEXT (meniul următor)
6. Panoul de afişaj
7. Difuzor
8. Senzor GPS
9. Lampă REC/LIVE
10. Receptor telecomandă cu infraroşii
11. Obiectiv
12. Microfoane
13. Capac de conector (mufa HDMI OUT, terminal Multi/Micro USB) (doar pentru FDR-X1000V)
14. Lampă REC/acces/CHG (încărcare)
15. Clapetă de blocare
16. Capac de acumulator/card de memorie
17. Capac de conector (mufă Mic) (doar pentru FDR-X1000V)
18. Orificiu pentru înşurubarea accesoriilor (doar pentru FDR-X1000V)
    Orificiu de ataşare a adaptorului pentru trepied (doar pentru HDR-AS200V)
19. Mufă pentru microfon*
20. Şurubul adaptorului pentru trepied (doar pentru FDR-X1000V)
21. Manetă pentru scoaterea bateriei

22. Slot de introducere a bateriei
23. Terminal Multi/Micro USB*
24. Slot de introducere a cardului de memorie
25. Mufă HDMI OUT
26. Capac de conector (mufa HDMI OUT, Conector de prelungire, mufa pentru microfon) (doar pentru HDR-AS200V)
27. Conector de prelungire (doar pentru HDR-AS200V)
28. Capac de conector (terminal Multi/Micro USB) (doar pentru HDR-AS200V)

* Dacă se conectează un microfon extern (comercializat separat), în cazul în care sunetul nu poate fi înregistrat cu microfonul încorporat.

Afişaj pe ecran

Indicatoarele descrise în continuare sunt afişate pe această cameră.

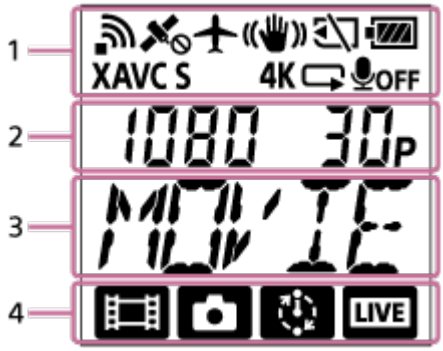

Pictogramă afişată la 1

- : Funcţia Wi-Fi activată
- : Informaţiile de localizare nu pot fi recepţionate deoarece camera caută sateliţi GPS pentru recepţionarea semnalelor GPS.
- : Informaţiile de localizare la înregistrare disponibile în timpul triangulării
- : Mod avion activat
- : SteadyShot activat
- : Cardul de memorie nu este introdus sau nu se pot înregistra date pe cardul de memorie.
- : Indicatorul nivelului bateriei al acestei unităţi
- XAVC S : Setarea pentru filme cu XAVC S

4K (doar pentru FDR-X1000V): Setarea pentru filme cu 4K

- : Setarea pentru filme în modul de înregistrare în buclă
- OFF : Înregistrare audio dezactivată

Valoare afişată la 2

- Rezoluţie şi rată de cadre în timpul înregistrării de filme

Elemente afişate la 3

- Elementele de setare selectate sau valoarea de setare

Pictograme afişate la 4

- : Modul film
- : Modul fotografie
- : Modul de înregistrare de fotografii la anumite intervale
- LIVE : Modul de redare în timp real

Sugestie

- Pictograma de mod de ţintei de setare va clipi atunci când se modifică setările.

Verificarea elementelor grupate

Verificaţi dacă aveţi următoarele elemente grupate.
Numărul din paranteze desemnează cantitatea elementului grupat respectiv.

- Cameră (1)
  Camera este introdusă în carcasa rezistentă la apă. Deschideţi capacul carcasei conform ilustraţiei de mai jos.
  FDR-X1000V

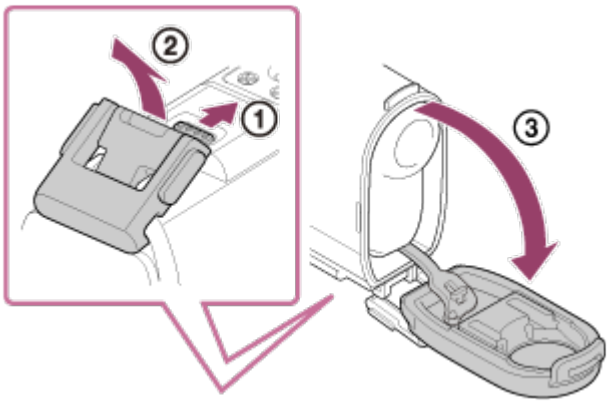

HDR-AS200V

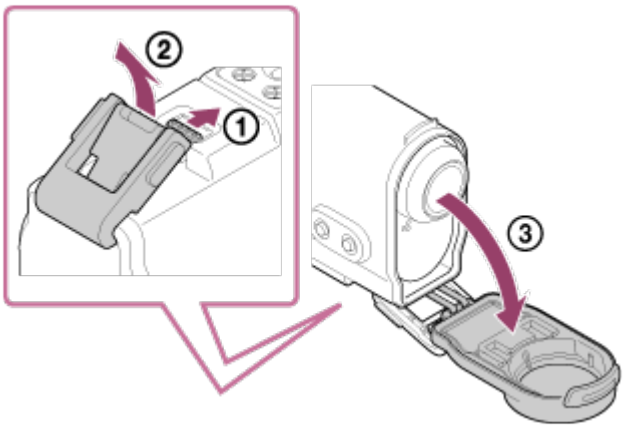

- Cablu micro USB (1)

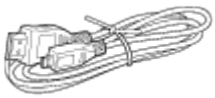

- Acumulator (NP-BX1) (1)

- Carcasă rezistentă la apă (1)
  FDR-X1000V

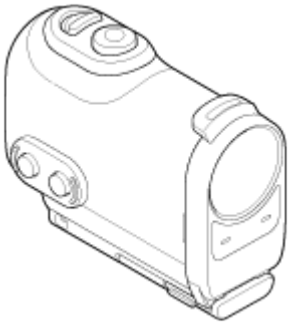

HDR-AS200V

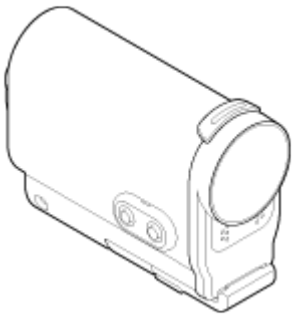

- Suport de ataşare (1)

- Soclu adeziv plat (1)

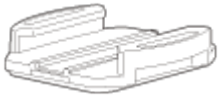

- Soclu adeziv curbat (1)

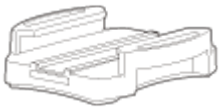

- Adaptor pentru trepied (1) (doar pentru HDR-AS200V)

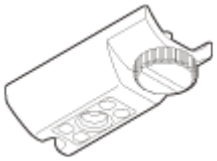

- Ghid de pornire (1)
- Ghid de referinţă (1)

Introducerea acumulatorului

---

1. Glisaţi clapeta de blocare pentru a deschide capacul acumulatorului.
   FDR-X1000V

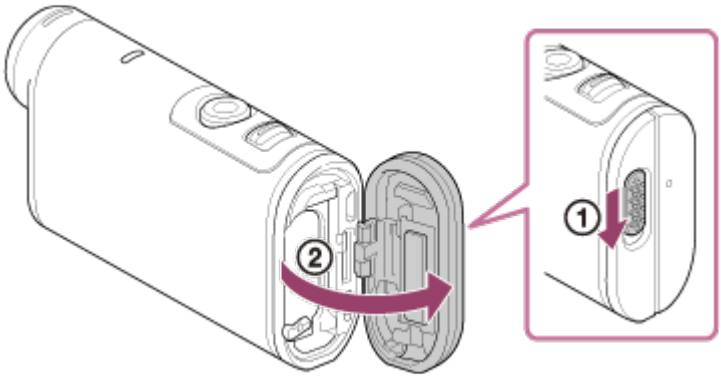

HDR-AS200V

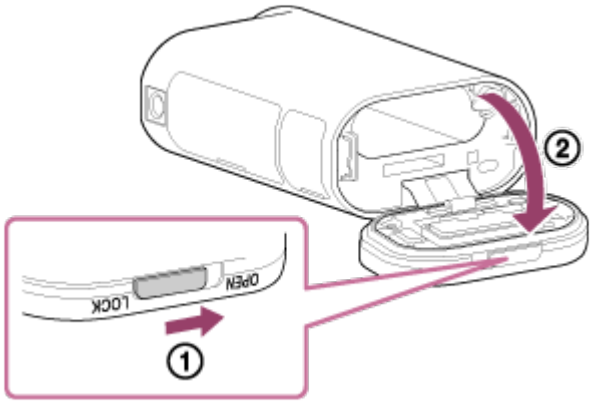

2. Introduceţi acumulatorul.

FDR-X1000V

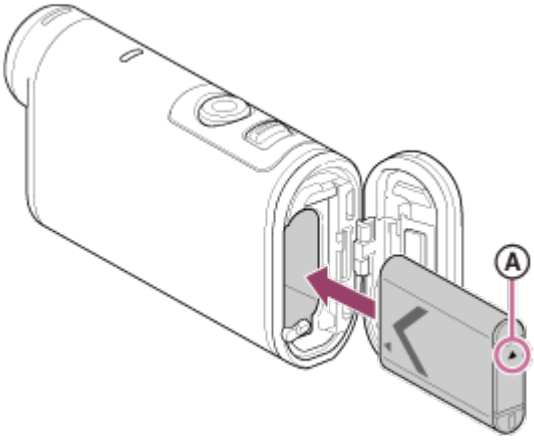

HDR-AS200V

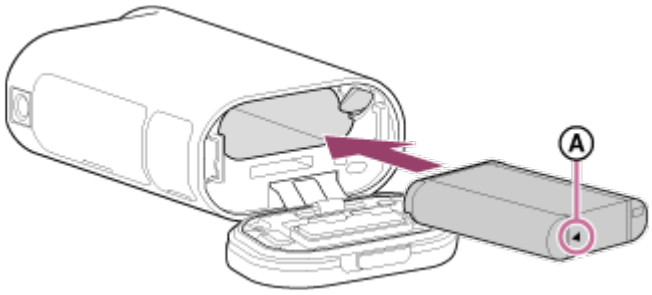

Ⓐ Aliniaţi marcajul ▲ conform ilustraţiei.

3. Închideţi capacul.

- Asiguraţi-vă că marcajul galben de pe clapeta de blocare nu este vizibil.

Pentru a scoate acumulatorul

Deschideţi capacul şi glisaţi maneta pentru scoaterea bateriei, după care scoateţi acumulatorul.

Pentru a seta funcţia de oprire automată

Selectaţi [A.OFF] pe ecranul [SETUP] - [CONFG] şi setaţi funcţia de oprire automată. Setarea implicită este [60sec]. Modificaţi setarea după caz. Pentru detalii, consultaţi „Oprire automată”.

Încărcarea acumulatorului

---

1. Opriţi alimentarea camerei.
   - Încărcarea nu este posibilă atunci când camera este pornită.

2. Deschideţi capacul conectorului, conectaţi camera la un computer activat cu ajutorul cablului micro USB (furnizat).
   - Lampa REC/acces/CHG (Încărcare) se aprinde cu culoarea portocaliu.

   FDR-X1000V

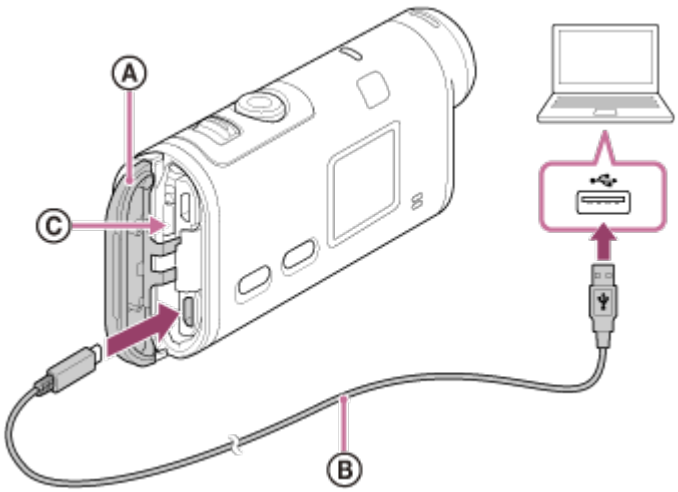

   HDR-AS200V

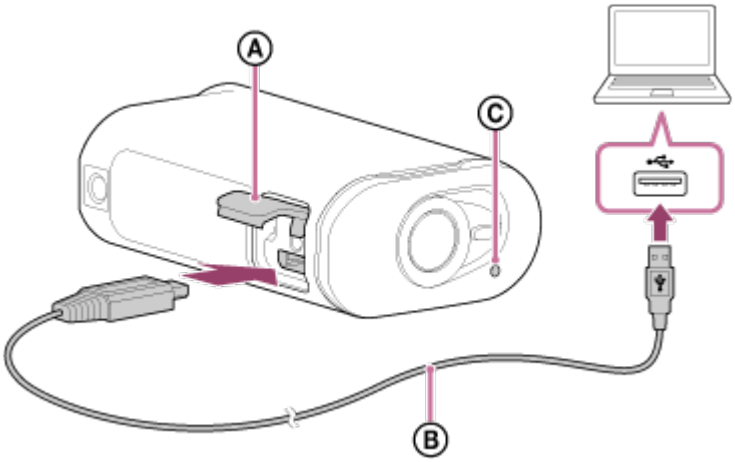

Ⓐ: Capac de conector
Ⓑ: Cablu micro USB
Ⓒ: Lampă REC/acces/CHG (încărcare)

3. După finalizarea încărcării, ştergeţi conexiunea USB dintre cameră şi computer.
   - Încărcarea este finalizată atunci când lampa REC/acces/CHG (Încărcare) se stinge (încărcare completă).

Perioada de încărcare*1 a acumulatorului NP-BX1 (furnizat) este următoarea

- Prin computer: Aprox. 245 de minute
- Prin AC-UD10*2 (comercializat separat): Aprox. 175 de minute

*1 Intervalul de timp necesar pentru încărcarea unui acumulator descărcat complet la o temperatură de 25 °C. Încărcarea poate dura mai mult în funcţie de circumstanţe sau condiţii.
*2 Încărcarea rapidă este posibilă dacă se utilizează încărcătorul AC-UD10 cu USB (comercializat separat). Pentru a conecta încărcătorul, folosiţi cablul micro USB (furnizat).

Verificarea capacităţii restante a bateriei

Indicatorul capacităţii rămase a bateriei apare în partea dreaptă sus a panoului de afişaj.

- Este posibil ca nivelul capacităţii rămase indicat să nu fie corect în anumite circumstanţe.
- Durează aproximativ un minut până să fie afişat indicatorul corect al capacităţii rămase.

Notă

- Puteţi folosi doar baterii de tip X împreună cu această cameră.
- Opriţi camera în timpul încărcării bateriei.
- Nu manipulaţi brutal camera atunci când o conectaţi la computer. Acest lucru poate cauza deteriorarea camerei sau a computerului.
- Atunci când conectaţi camera la un computer notebook care nu este conectat la o sursă de alimentare c.a., bateria computerului notebook se poate descărca rapid. Nu lăsaţi camera conectată la computer mult timp.
- Încărcarea acumulatorului sau conectarea la computere particularizate sau improvizate nu este garantată. În funcţie de tipul de dispozitiv USB utilizat, este posibil ca încărcarea să nu decurgă corect.
- Nu se garantează funcţionarea pe toate computerele.
- Dacă nu intenţionaţi să utilizaţi camera o perioadă de timp îndelungată, încărcaţi camera la intervale de 6-12 luni pentru a conserva performanţele bateriei.

Introducerea unui card de memorie

---

1. Deschideţi capacul.

2. Introduceţi cardul de memorie până se aude un declic.
   - card microSD: Introduceţi cardul în direcţia indicată de Ⓐ.
   - Suport Memory Stick Micro (M2): Introduceţi cardul în direcţia indicată de Ⓑ.

   FDR-X1000V

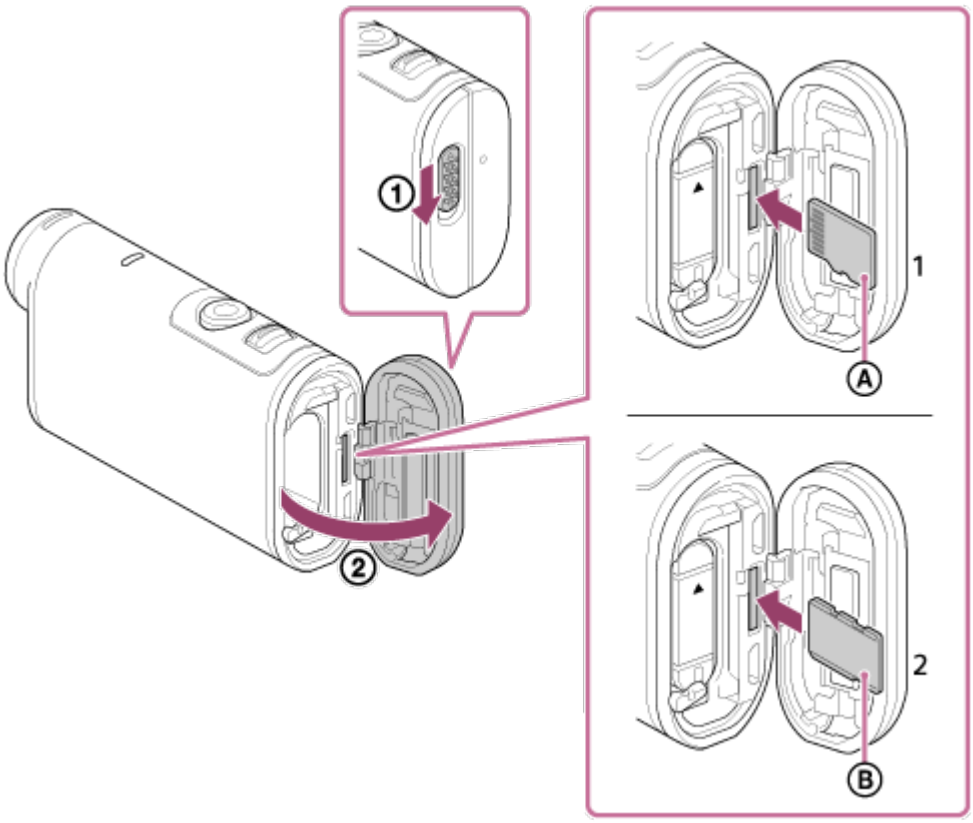

HDR-AS200V

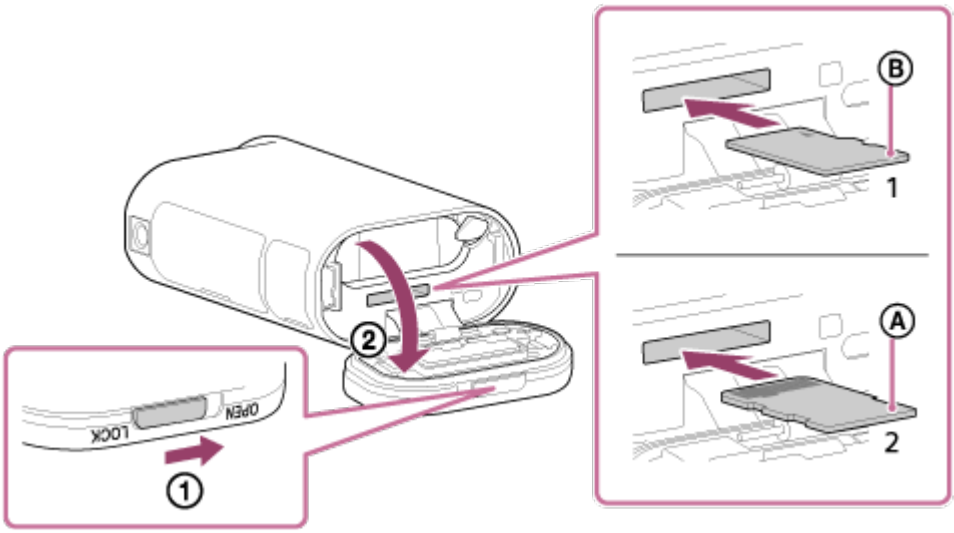

1: card microSD

2: Suport Memory Stick Micro (Mark2)

Ⓐ: Partea cu terminale

Ⓑ: Parte imprimată

3. Închideţi capacul.

Pentru a scoate cardul de memorie

Deschideţi capacul şi împingeţi uşor cardul de memorie o singură dată.

Notă

- Introduceţi cardul de memorie corect, cu fiecare parte orientată în direcţia corectă.
- Verificaţi direcţia de introducere a cardului de memorie. Dacă introduceţi forţat cardul de memorie în direcţia greşită, cardul de memorie, slotul cardului de memorie sau datele imagine se pot deteriora.
- Formataţi cardul de memorie înainte de utilizare.
- Salvaţi datele importante de pe cardul de memorie pe un alt suport, cum ar fi un computer, înainte de formatare.
- Nu introduceţi decât carduri de memorie cu dimensiuni conforme în slotul de card de memorie. În caz contrar, poate interveni o defecţiune.
- Când introduceţi sau scoateţi cardul de memorie, aveţi grijă să împiedicaţi ieşirea bruscă şi căderea cardului de memorie.

Cardurile de memorie care pot fi folosite cu camera

Cardurile de memorie care pot fi utilizate împreună cu camera sunt enumerate mai jos.

card SD

În acest ghid, se va folosi termenul card microSD pentru cardurile de memorie microSD. Cardurile de memorie microSD care pot fi utilizate împreună cu camera sunt următoarele.

- card de memorie microSD
- card de memorie microSDHC
- card de memorie microSDXC

Suport Memory Stick

În acest ghid, suportul Memory Stick este desemnat de cardul Memory Stick Micro Mark2. Suportul Memory Stick Micro (Mark2) care poate fi utilizat împreună cu camera este următorul.

- Suport Memory Stick Micro (Mark2)

Notă

- Nu se garantează funcţionarea tuturor cardurilor de memorie.
- Folosiţi un card SDXC mai rapid decât clasa 10 atunci când înregistraţi filme în

format XAVC S.
Folosiţi un card de memorie SDXC UHS-I (U3) atunci când înregistraţi filme cu 100 Mbps (doar pentru FDR-X1000V).

- Capacitatea cardului de memorie este de până la 64 GB.

Utilizarea adaptorului de trepied (doar pentru HDR-AS200V)

Dacă ataşaţi adaptorul pentru trepied la cameră, puteţi ataşa accesorii la cameră fără a mai folosi carcasa impermeabilă.

1. Fixaţi şurubul adaptorului pentru trepied în orificiul de ataşare a adaptorului pentru trepied al camerei.
2. Aliniaţi baza camerei şi fixaţi-o bine cu şurubul de trepied în direcţia indicată de săgeată.

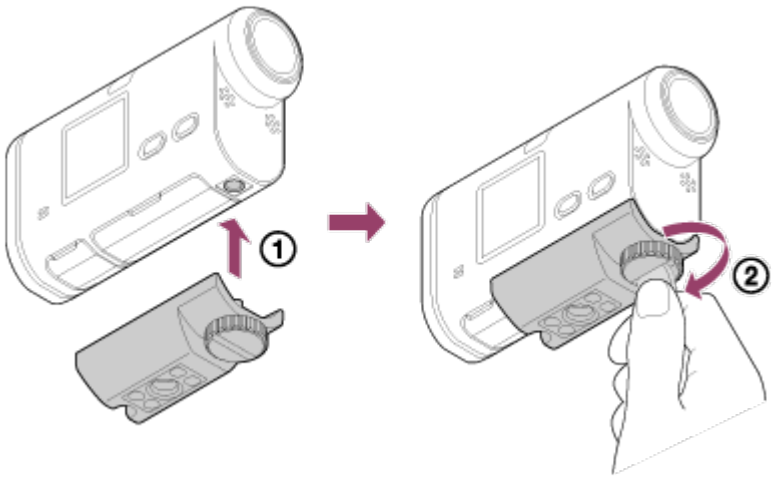

Pentru a demonta adaptorul de trepied

Slăbiţi şurubul adaptorului de trepied în direcţia indicată de săgeată şi scoateţi adaptorul de trepied din cameră.

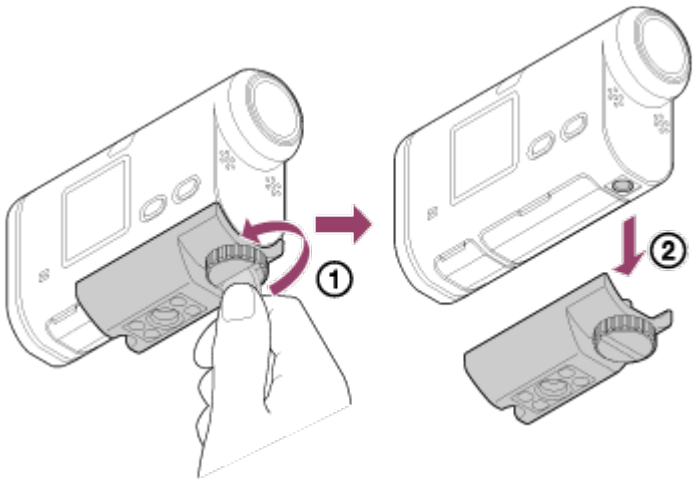

Notă

- Ataşaţi carcasa impermeabilă la cameră atunci când o folosiţi sub apă.

Identificarea componentelor (Carcasă impermeabilă)

SPK-X1 (furnizată împreună cu FDR-X1000V)

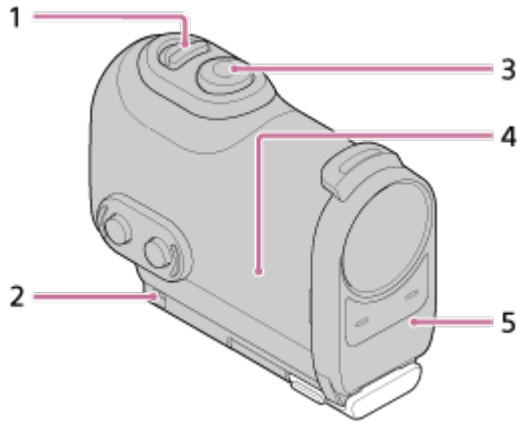

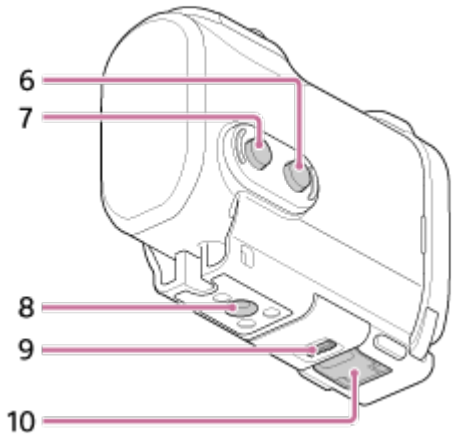

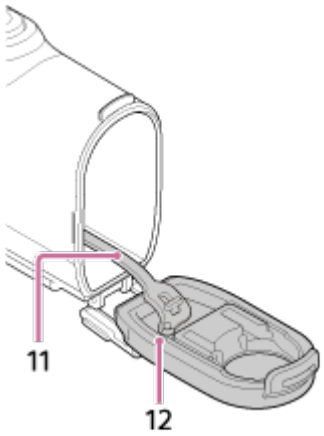

SPK-AS2 (furnizată împreună cu HDR-AS200V)

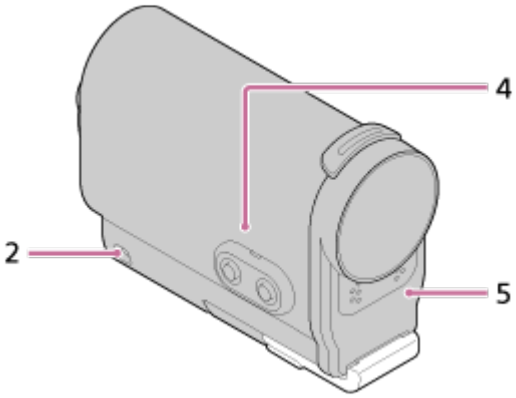

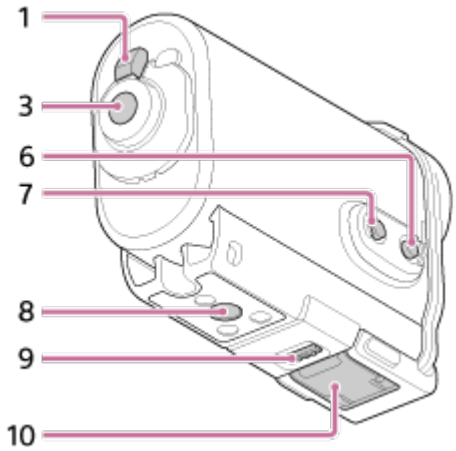

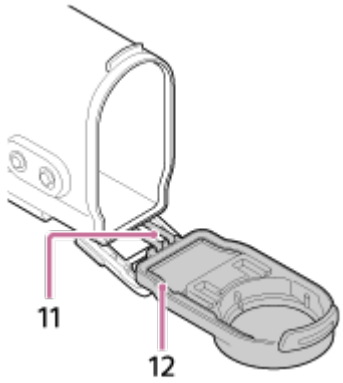

1. Comutatorul REC HOLD (blocare)
2. Orificiu de ataşare a curelei
3. Butonul REC (Film/Fotografie)/Butonul ENTER (Executare meniu)
4. Corpul carcasei
5. Capacul carcasei
6. Butonul NEXT (meniul următor)
7. Butonul PREV (meniul anterior)
8. Orificiu pentru şurub de trepied
9. Opritorul suportului de prindere
10. Suport de prindere
11. Cablu
12. Garnitură impermeabilă

Utilizarea carcasei impermeabile

Dacă introduceţi camera în carcasa impermeabilă, puteţi filma pe malul apei.

1. Glisaţi opritorul suportului de prindere în direcţia ① şi menţineţi-l pe poziţie, după care apăsaţi pe piesele încercuite şi pivotaţi suportul în afară, în direcţia ②.

   FDR-X1000V (SPK-X1)

   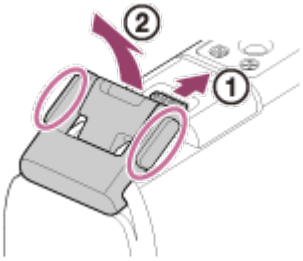

   HDR-AS200V (SPK-AS2)

   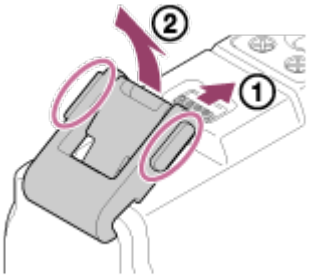

2. Deschideţi capacul carcasei.

3. Introduceţi camera în corpul carcasei.
   - Eliberaţi comutatorul REC HOLD (blocare) de pe cameră.

   FDR-X1000V (SPK-X1)

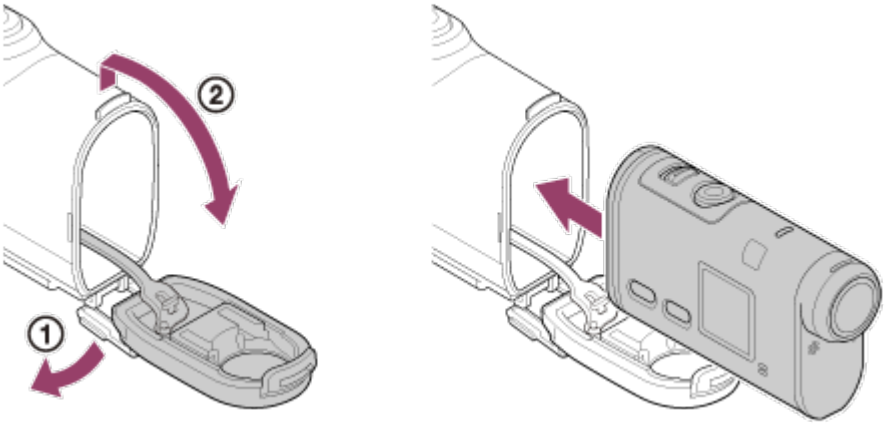

   HDR-AS200V (SPK-AS2)

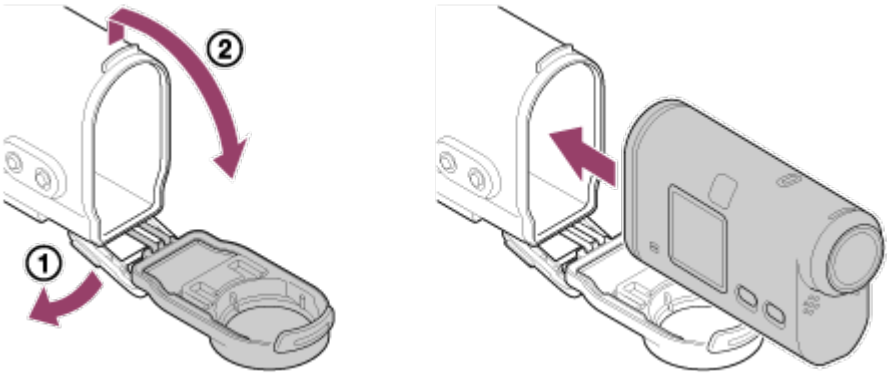

4. Introduceţi agăţătoarea corpului carcasei în slotul din capacul carcasei.

   FDR-X1000V (SPK-X1)

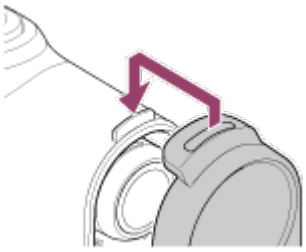

   HDR-AS200V (SPK-AS2)

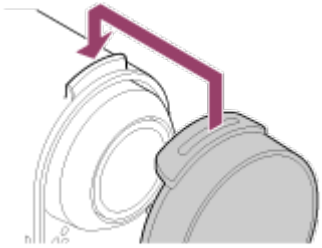

5. Prindeţi suportul peste agăţătoarea de pe partea inferioară a capacului carcasei

①, după care închideţi suportul de prindere în direcţia ②, până când se aude un declic.

- Asiguraţi-vă că suportul de prindere este blocat de opritorul suportului.

FDR-X1000V (SPK-X1)

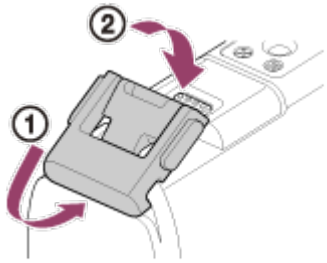

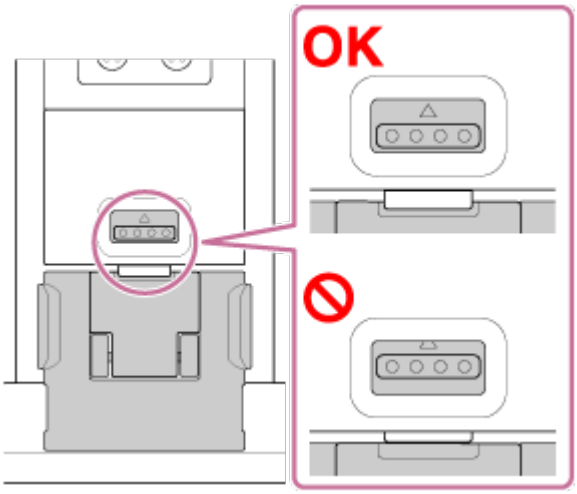

HDR-AS200V (SPK-AS2)

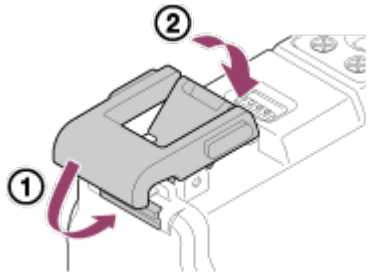

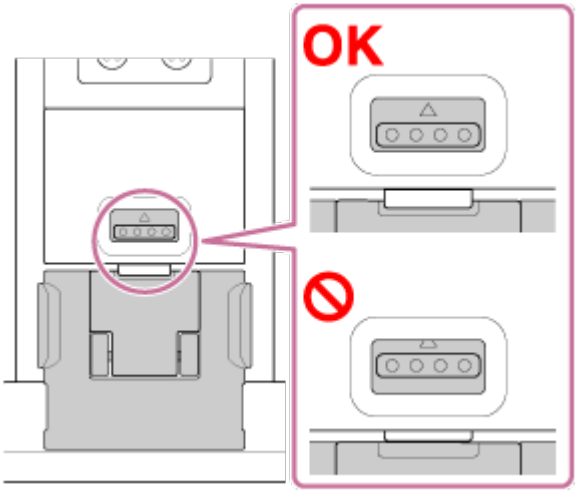

Notă

- Nu puteţi opera butonul REC dacă comutatorul REC HOLD se află pe poziţia de blocare. Eliberaţi opritorul în direcţia indicată de săgeata de sub el înainte de operare.

FDR-X1000V (SPK-X1)

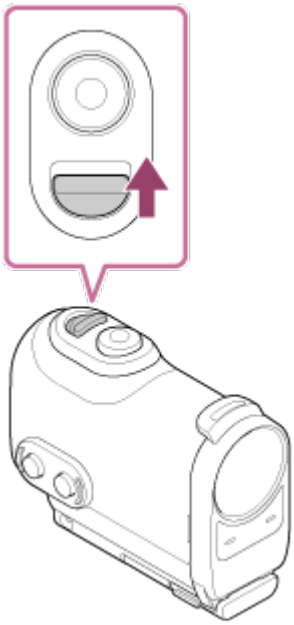

HDR-AS200V (SPK-AS2)

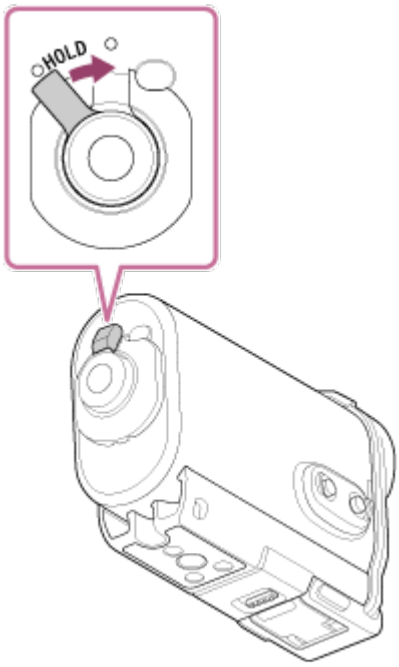

- Deoarece camera introdusă în carcasa impermeabilă nu focalizează sub apă, nu este recomandat să înregistraţi imagini sub apă.
- Puteţi înregistra sunetul cu camera montată în carcasa impermeabilă, dar nivelul sunetului este redus.
- Introduceţi un cablu adecvat prin orificiul de ataşare a curelei din carcasa impermeabilă, după care ataşaţi cablul la elementul pe care doriţi să îl folosiţi împreună cu camera.

Cu privire la rezistenţa la apă a carcasei impermeabile

- Atunci când camera este introdusă în carcasa impermeabilă furnizată, aceasta va avea următoarele performanţe în ceea ce priveşte rezistenţa la apă.
  - FDR-X1000V (SPK-X1) poate fi operată până la o adâncime a apei de 10 m, timp de 60 minute.
  - HDR-AS200V (SPK-AS2) poate fi operată până la o adâncime a apei de 5 m, timp de 30 minute.
- Performanţa privind rezistenţa la apă este stabilită în conformitate cu standardele de testare ale companiei noastre.
- Nu expuneţi carcasa impermeabilă la apă sub presiune, cum ar fi apa de la robinet.
- Nu utilizaţi carcasa impermeabilă în izvoare de apă geotermală.
- Utilizaţi carcasa impermeabilă în apă la temperatura de operare recomandată între -10 °C şi +40 °C.
- Uneori, performanţa privind rezistenţa la apă se pierde atunci când carcasa impermeabilă este supusă unui şoc puternic, de exemplu atunci când este scăpată pe jos. Este recomandat să inspectaţi carcasa impermeabilă la un atelier de reparaţii autorizat (contra cost).
- Nu rezistă la scufundare continuă sau la condiţii de mediu dure.

Utilizarea unei folii anti-ceaţă (AKA-AF1 (comercializată separat))

- Introduceţi folia anti-ceaţă într-un mediu interior, cu umiditate scăzută.
- Introduceţi folia anti-ceaţă în cameră cu câteva ore înainte de înregistrarea imaginilor.
- Dacă nu folosiţi folia anti-ceaţă, păstraţi-o într-o pungă sigilată.
- Dacă uscaţi folia anti-ceaţă suficient de bine, o puteţi folosi de aproximativ 200 de ori în mod repetat.

SPK-X1 (furnizată împreună cu FDR-X1000V)

- Atunci când folosiţi folia anti-ceaţă opţională (AKA-AF1), aşezaţi-o în spaţiul liber de pe partea opusă afişajului camerei.

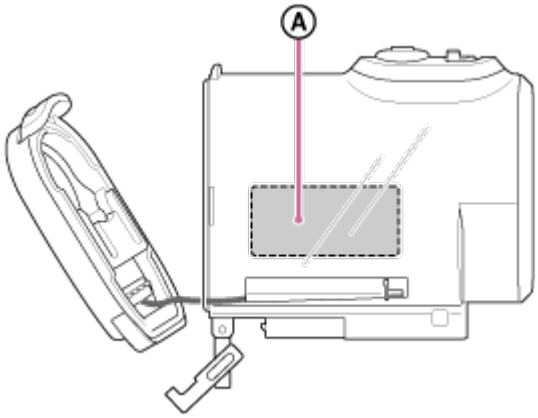

Ⓐ: Folie anti-ceaţă

SPK-AS2 (furnizată împreună cu HDR-AS200V)

- Atunci când folosiţi folia anti-ceaţă opţională (AKA-AF1), aşezaţi-o în spaţiul liber de la baza camerei.

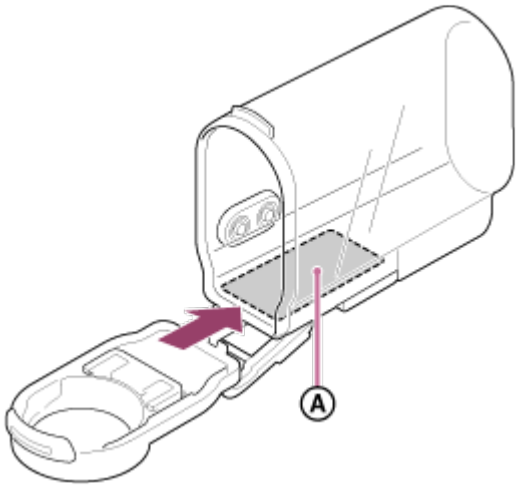

Ⓐ: Folie anti-ceaţă

Note cu privire la utilizarea carcasei impermeabile

- Nu aruncaţi carcasa impermeabilă în apă.
- Evitaţi să utilizaţi carcasa impermeabilă în următoarele situaţii. În aceste situaţii, se poate produce condens de la umezeală sau apa se poate infiltra în interior deteriorând camera.
  - În medii cu căldură sau umezeală excesivă
  - În apă cu o temperatură mai mare de +40 °C
  - La temperaturi mai mici de -10 °C

- Nu expuneţi carcasa impermeabilă direct la lumină solară sau la medii cu temperaturi foarte ridicate sau cu umezeală excesivă pe perioade îndelungate de timp. În cazul în care nu puteţi evita să expuneţi carcasa impermeabilă direct la razele soarelui, nu uitaţi să acoperiţi carcasa impermeabilă cu un prosop sau alt mijloc de protecţie.
- În cazul în care camera se supraîncălzeşte, aceasta se poate opri automat sau înregistrarea poate fi defectuoasă. Pentru a utiliza camera din nou, depozitaţi-o la loc răcoros o perioadă de timp până se răceşte.
- În cazul urmelor de ulei de protecţie solară pe carcasa impermeabilă, îndepărtaţi-le cu atenţie cu apă călduţă. Dacă lăsaţi carcasa impermeabilă cu ulei de protecţie solară pe ea, suprafaţa carcasei impermeabile se poate decolora sau deteriora (de exemplu, pot apărea crăpături pe suprafaţă).

Scurgerile de apă

În situaţiile puţin probabile în care o defecţiune a carcasei impermeabile provoacă daune prin infiltrare de apă, Sony nu oferă nicio garanţie pentru deteriorarea echipamentului din interior (cameră, acumulator etc.) şi a conţinutului înregistrat şi nici nu compensează costurile de fotografiere.

Garnitură impermeabilă

Această unitate foloseşte o garnitură impermeabilă pentru etanşarea la apă. Întreţinerea garniturii impermeabile este foarte importantă. Dacă garnitura impermeabilă nu este întreţinută în conformitate cu instrucţiunile, se pot produce infiltraţii de apă iar această unitate se poate scufunda.

Inspectarea garniturii impermeabile

- Verificaţi cu atenţie dacă există mizerie, nisip, păr, praf, sare, scame etc. pe garnitura impermeabilă. Dacă există, ştergeţi-o bine cu o pânză moale.
- Ştergeţi uşor cu vârful degetului conturul garniturii impermeabile pentru a

îndepărta impurităţile invizibile.

- Aveţi grijă să nu rămână fibre de pânză pe garnitura impermeabilă după ştergerea acesteia.
- Verificaţi dacă garnitura impermeabilă este crăpată, deviată, deformată, despicată fin, zgâriată, dacă are fire de nisip încastrate etc. Înlocuiţi garnitura impermeabilă dacă are astfel de probleme.
- Verificaţi în acelaşi fel şi suprafaţa de contact cu garnitura impermeabilă a corpului carcasei.

Modul de verificare a infiltraţiilor de apă

Înainte de a instala camera, închideţi întotdeauna carcasa impermeabilă şi scufundaţi-o în apă pentru a vă asigura că nu se infiltrează apă în interior.

Atunci când depistaţi o defecţiune a carcasei impermeabile

În cazul în care identificaţi o defecţiune după inspecţia garniturii impermeabile sau verificarea infiltraţiilor de apă, întrerupeţi imediat utilizarea acestei unităţi şi mergeţi cu ea la cel mai apropiat distribuitor Sony.

Întreţinere

- După ce aţi efectuat o înregistrare într-un mediu cu briză marină, spălaţi bine această unitate cu apă curată, cu suportul de prindere ataşat pentru a îndepărta sarea şi nisipul, după care ştergeţi-o cu o pânză moale uscată. Este recomandat să ţineţi carcasa impermeabilă scufundată în apă curată timp de aproximativ 30 de minute. Dacă o lăsaţi cu sare pe ea, porţiunile metalice se pot deteriora sau pot forma rugină care permite apoi infiltraţiile de apă.
- În cazul urmelor de ulei de protecţie solară pe carcasa impermeabilă, îndepărtaţi-le cu atenţie cu apă călduţă.
- Ştergeţi carcasa impermeabilă în interior cu o pânză moale şi uscată. Nu spălaţi carcasa cu apă în interior.

Nu uitaţi să efectuaţi procedurile de întreţinere de mai sus de fiecare dată când folosiţi carcasa impermeabilă. Nu folosiţi niciun fel de solvent cum ar fi alcoolul, benzina sau diluantul pentru curăţare deoarece aceştia pot deteriora finisajul de suprafaţă al carcasei impermeabile.

Depozitarea carcasei impermeabile

- Pentru a preveni deteriorarea garniturii impermeabile, depozitaţi carcasa impermeabilă într-un loc răcoros şi bine ventilat. Nu fixaţi suportul de prindere.
- Preveniţi depunerea de praf pe garnitura impermeabilă.
- Nu depozitaţi carcasa impermeabilă într-un loc cu temperaturi scăzute, foarte ridicate sau umed sau împreună cu naftalină sau camfor deoarece aceste condiţii pot deteriora carcasa impermeabilă.

Utilizarea soclului adeziv

Soclul adeziv este utilizat pentru a fixa carcasa impermeabilă sau adaptorul de trepied de un element pe care intenţionaţi să îl folosiţi. Soclul adeziv este un termen general pentru suportul de ataşare, soclul adeziv plat şi soclul adeziv curbat. Înainte de ataşare, introduceţi camera în carcasa impermeabilă sau ataşaţi adaptorul de trepied.

- Soclul adeziv se poate ataşa la modelul FDR-X1000V fără a mai ataşa carcasa impermeabilă sau adaptorul de trepied.

Procedura pentru fixarea soclului adeziv pe carcasa impermeabilă este explicată aici.

1. Aliniaţi orificiul pentru şurubul de trepied de la baza carcasei impermeabile cu orificiul pentru şurubul de trepied de pe suportul de ataşare şi fixaţi bine cu şurubul trepiedului.
   Aliniaţi baza camerei şi fixaţi-o bine cu şurubul de trepied.

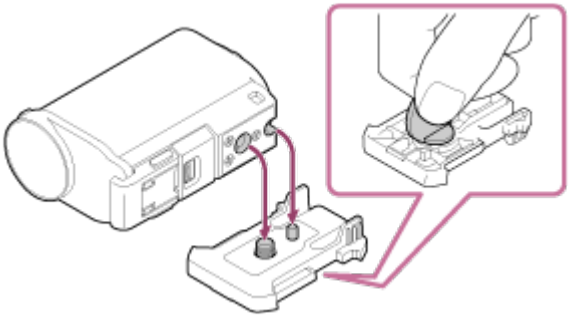

2. Ataşaţi suportul de prindere (cu carcasa impermeabilă montată la pasul 1) de soclul adeziv plat sau soclul adeziv curbat, glisându-l până se fixează pe poziţie cu un declic.

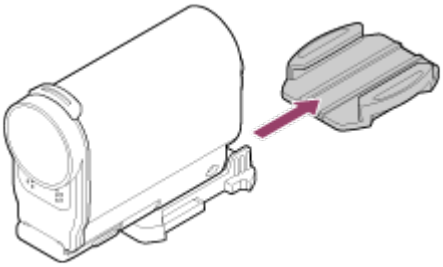

3. Îndepărtaţi orice urmă de praf, umezeală şi substanţe uleioase de pe suprafaţa pe care urmează să ataşaţi soclul adeziv.

4. Desprindeţi hârtia adezivă de pe spate şi fixaţi soclul adeziv pe poziţia dorită. Forţa adezivă atinge rezistenţa maximă după 24 de ore de la fixarea soclului adeziv pe poziţia dorită.

Pentru prinderea sau desprinderea pe sau de pe suportul de ataşare

Ţineţi apăsată piesa încercuită pentru deblocare, apoi glisaţi-o în direcţia opusă celei de la pasul 2.

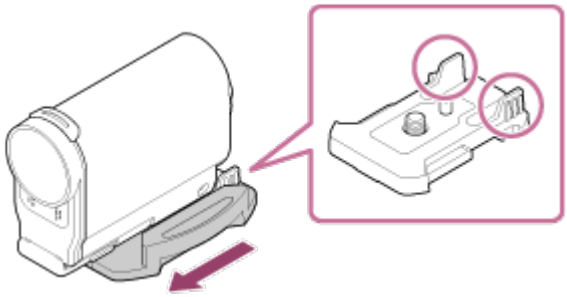

Notă

- Soclul adeziv plat şi soclul adeziv curbat nu mai pot fi reutilizate după ce au fost desprinse de pe suprafaţa de fixare.
- În cazul operaţiei de detaşare, desprindeţi încet. În cazul desprinderii brutale,

suprafaţa pe care este montat soclul se poate deteriora.

- Înainte de ataşare, verificaţi suprafaţa elementului care trebuie utilizat. Dacă este murdar sau are urme de praf, umezeală sau substanţe uleioase, rezistenţa adezivului poate fi redusă iar elementul se poate desprinde în urma unui impact uşor.
- Folosiţi soclul adeziv corespunzător (plat sau curbat) pentru suprafaţa pe care va fi poziţionată camera. Dacă soclul nu este adecvat pentru suprafaţa respectivă, acesta se poate desprinde în urma unui impact uşor.
- Introduceţi o curea adecvată prin orificiul de ataşare a curelei din carcasa impermeabilă, după care ataşaţi cureaua la elementul pe care doriţi să îl folosiţi împreună cu camera.
- Înainte de utilizare, asiguraţi-vă că orificiul pentru şurub de pe suportul de ataşare nu este lărgit şi că soclul adeziv plat sau curbat este fixat bine pe suprafaţă.

Cu privire la comutatorul REC HOLD (blocare)

Comutatorul REC HOLD (blocare) poate preveni operarea accidentală.
Glisaţi comutatorul REC HOLD (blocare) în direcţia HOLD pentru a bloca butonul REC. Pentru deblocare, glisaţi comutatorul în direcţia opusă.

- Înainte de înregistrare, deblocaţi comutatorul.
- Dacă blocaţi camera în timpul înregistrării, starea înregistrării va fi păstrată*.
- Dacă blocaţi camera după oprirea înregistrării, starea de oprire a înregistrării va fi păstrată*.

* Deblocaţi comutatorul pentru a modifica setarea.

FDR-X1000V

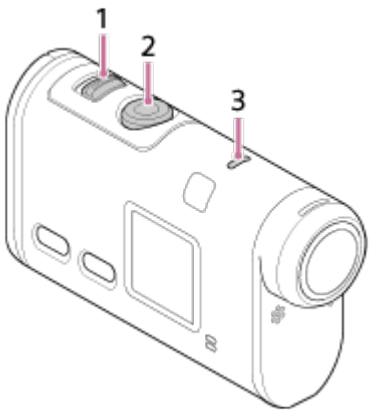

HDR-AS200V

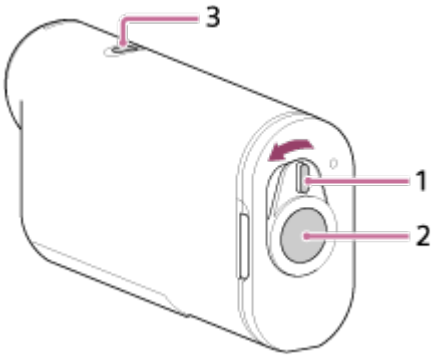

1. Comutatorul REC HOLD (blocare)
2. Butonul REC
3. Lampă REC/LIVE

Înregistrarea de filme (modul Film)

Înregistraţi filme.

1. Apăsaţi butonul NEXT sau PREV pentru a porni alimentarea.
2. Apăsaţi butonul NEXT sau PREV pentru a afişa [MOVIE].
3. Apăsaţi butonul REC pentru a începe înregistrarea de imagini.

Pentru a opri înregistrarea

Apăsaţi butonul REC în timpul înregistrării de imagini.

Sugestie

- În cazul în care configuraţi setarea pentru soclu înainte de a crea un film cu cele mai importante momente, numărul de scene evidenţiate din film va creşte.

Înregistrarea de imagini statice (modul Fotografie)

Înregistraţi imagini statice.

1. Apăsaţi butonul NEXT sau PREV pentru a porni alimentarea.
2. Apăsaţi butonul NEXT sau PREV pentru a afişa [PHOTO].
3. Apăsaţi butonul REC pentru a fotografia.

Modul de înregistrare în buclă

Camera înregistrează imagini continuu în intervalul de timp de înregistrare a imaginilor setat pentru durata de înregistrare în buclă.

1. Apăsaţi butonul NEXT sau PREV pentru a porni alimentarea.
2. Apăsaţi butonul NEXT sau PREV pentru a afişa [LOOP].
3. Apăsaţi butonul REC pentru a începe înregistrarea de imagini.

Pentru a opri înregistrarea

Apăsaţi butonul REC în timpul înregistrării de imagini.

Sugestie

- Filmele şi fotografiile realizate înainte de începerea înregistrării în buclă nu pot fi şterse.
- Cu privire la durata de viaţă a suportului de înregistrare şi timpul de scriere
  - În cazul în care înregistraţi o perioadă îndelungată cu o rată de biţi ridicată în modul de înregistrare în buclă, durata de viaţă a cardului de memorie se poate scurta semnificativ. În cazul în care înregistraţi o perioadă îndelungată cu o rată de biţi mai scăzută, puteţi minimiza efectele negative asupra duratei de viaţă a cardului de memorie.
  - În cazul în care înregistraţi filme o perioadă îndelungată în modul de înregistrare în buclă, datele de pe cardul de memorie pot fi grupate în părţi mai mici. Din cauza fragmentării datelor pe cardul de memorie, camera poate avea nevoie de un timp mai îndelungat

pentru scriere şi poate întrerupe automat înregistrarea de filme.
Formatarea cardului de memorie poate îmbunătăţi condiţiile de înregistrare.
De asemenea, puteţi minimaliza efectele negative ale fragmentării datelor prin formatarea prealabilă a unui card de memorie pentru a mări spaţiul liber din memorie.

---

[22] Cum se utilizează | Înregistrarea de imagini | Înregistrarea de filme şi de imagini statice

Modul de înregistrare de fotografii la anumite intervale

Camera înregistrează imagini statice la intervale regulate până ce înregistrarea este oprită.

1. Apăsaţi butonul NEXT sau PREV pentru a porni alimentarea.
2. Apăsaţi butonul NEXT sau PREV pentru a afişa [INTVL].
3. Apăsaţi butonul REC pentru a începe înregistrarea de imagini.

Pentru a opri înregistrarea

Apăsaţi butonul REC în timpul înregistrării de imagini.

---

[23] Cum se utilizează | Înregistrarea de imagini | Înregistrarea de filme şi de imagini statice

Note cu privire la înregistrarea pe perioade îndelungate

Descrie înregistrarea pe perioade îndelungate.

- În cazul în care continuaţi să înregistraţi imagini o perioadă mai lungă de timp, temperatura camerei creşte. Dacă temperatura depăşeşte un anumit nivel, filmarea se opreşte automat.
  Lăsaţi camera să se răcească timp de 10 minute sau mai mult pentru ca temperatura din interiorul camerei să ajungă la un nivel sigur.
- În cazul unor temperaturi ridicate ale mediului înconjurător, temperatura camerei creşte rapid.
- Dacă temperatura camerei creşte, calitatea imaginii se poate deteriora. Este recomandat să aşteptaţi să scadă temperatura camerei înainte de a continua

filmarea.

- Suprafaţa camerei se poate încinge. Aceasta nu reprezintă o defecţiune.

Lista elementelor de setare

Listă de moduri

- LOOP**:** Mod de înregistrare în buclă
- MOVIE**:** Modul film
- PHOTO**:** Modul fotografie
- INTVL**:** Modul de înregistrare de fotografii la anumite intervale
- LIVE**:** Modul de redare în timp real
- SETUP**:** Mod de setare
- PLAY**:** Mod de redare
- PwOFF**:** Alimentare oprită

Elementele pe care le puteţi seta din SETUP (Mod de setare)

- VMODE**:** Setare calitate imagine
- V.FMT**:** Format film
- STEDY**:** SteadyShot
- AUDIO**:** Înregistrare audio
- WIND**:** Reducere zgomot vânt
- COLOR**:** Mod culoare
- L.OPT**:** Durată de înregistrare în buclă
- DRIVE**:** Comutare mod imagine statică
- FPS**:** Interval de înregistrare imagine statică
- SELF**:** Temporizator
- ANGLE**:** Unghi de vizualizare imagine statică
- LAPSE**:** Înregistrare de fotografii la anumite intervale
- FLIP**:** Răsturnare
- SCENE**:** Scenă
- WB**:** Echilibru de alb
- AESFT**:** Expunere AE
- CONFG**:** Setări de configurare

Elementele pe care le puteţi seta din CONFG (Setări de configurare)

Wi-Fi: Conexiune Wi-Fi
- GPS: Istoric GPS
- PLANE: Mod avion
- MOUNT: Soclu
- TC/UB: Cod de cadre/secvenţa utilizatorului
- IR-RC: Telecomandă cu infraroşii
- HDMI: Setări HDMI
- BGM: Muzică de fundal
- USBPw: Alimentare prin USB
- A.OFF: Oprire automată
- BEEP: Bip
- DATE: Setarea datei şi a orei/zonei
- DST: Setarea orei de vară
- LANG: Setarea limbii
- V.SYS: Comutare NTSC/PAL
- VER.: Versiune
- FORMT: Format
- RESET: Reiniţializarea setărilor

Cum să setaţi elementele de setare

FDR-X1000V

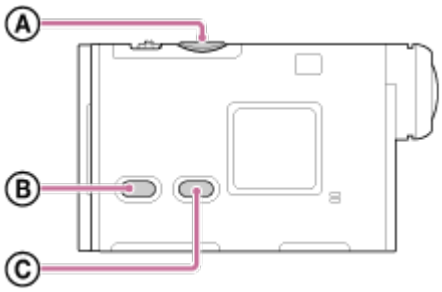

HDR-AS200V

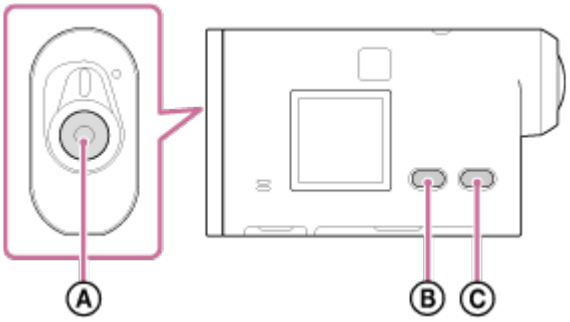

Puteţi seta elementele cu ajutorul următoarelor 3 butoane de pe cameră.

- Ⓐ: Butonul REC/ENTER
  Execută meniul
- Ⓑ: Butonul PREV
  Revine la meniul anterior
- Ⓒ: Butonul NEXT
  Trece la meniul următor

1. Apăsaţi butonul NEXT sau PREV pentru a porni alimentarea.
   Pentru a opri camera, apăsaţi butonul NEXT sau PREV până se afişează [PwOFF] şi apăsaţi butonul ENTER.

2. Apăsaţi butonul NEXT sau PREV până se afişează [SETUP] şi apăsaţi butonul ENTER.

3. Apăsaţi butonul NEXT sau PREV până se afişează elementul de setare şi apăsaţi butonul ENTER.
   Pentru a reveni la meniul [SETUP], selectaţi [BACK] şi apăsaţi butonul ENTER.

Sugestie

- Cât timp sunt selectate elementele de setare, pictogramele corespunzătoare clipesc pe afişaj.

Setarea calităţii imaginii

Puteţi seta rezoluţia imaginii şi rata de cadre pentru filmare şi înregistrare în buclă. Calitatea imaginii care poate fi setată depinde de setarea [V.FMT].

1. Apăsaţi butonul NEXT sau PREV pentru a selecta [SETUP] - [VMODE] şi apăsaţi butonul ENTER.

2. Apăsaţi butonul NEXT sau PREV pentru a selecta setările următoare şi apăsaţi butonul ENTER.

Dacă [V.FMT] este setat pe [MP4] (înregistrare în format MP4)

1080 60p PS

Imagine înregistrată: Cea mai înaltă rezoluţie (imagine uniformă înregistrată la rata de cadre 2×)

Rezoluţie: 1920 x 1080

Rată de cadre pentru imagini[*1]: 60p/50p

Rată de cadre pentru redare[*1]: 60p/50p

1080 30p HQ

Imagine înregistrată: Cea mai înaltă rezoluţie

Rezoluţie: 1920 x 1080

Rată de cadre pentru imagini[*1]: 30p/25p

Rată de cadre pentru redare[*1]: 30p/25p

720 30p STD

Imagine înregistrată: Rezoluţie înaltă

Rezoluţie: 1280 x 720

Rată de cadre pentru imagini[*1]: 30p/25p

Rată de cadre pentru redare[*1]: 30p/25p

720 120p HS120

Imagine înregistrată: Înregistrare de mare viteză (imagine uniformă înregistrată la rata de cadre 4×) *2,*4

Rezoluţie: 1280 x 720

Rată de cadre pentru imagini*1: 120p/100p

Rată de cadre pentru redare*1: 120p/100p*3

480 240p HS240

Imagine înregistrată: Înregistrare de mare viteză (imagine uniformă înregistrată la rata de cadre 8×) *2,*4

Rezoluţie: 800 x 480

Rată de cadre pentru imagini*1: 240p/200p

Rată de cadre pentru redare*1: 240p/200p*3

Dacă [V.FMT] este setat pe [HD] (înregistrare în format XAVC S)

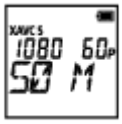

1080 60p 50 M

Imagine înregistrată: XAVC S 50 Mbps

Rezoluţie: 1920 x 1080

Rată de cadre pentru imagini*1: 60p/50p

Rată de cadre pentru redare*1: 60p/50p

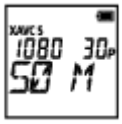

1080 30p 50 M

Imagine înregistrată: XAVC S 50 Mbps

Rezoluţie: 1920 x 1080

Rată de cadre pentru imagini[*1]: 30p/25p

Rată de cadre pentru redare[*1]: 30p/25p

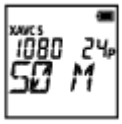

1080 24p 50 M (doar dacă [V.SYS] este setat pe [NTSC])

Imagine înregistrată: XAVC S 50 Mbps

Rezoluţie: 1920 x 1080

Rată de cadre pentru imagini: 24p

Rată de cadre pentru redare: 24p

720 240p 100 M (doar pentru FDR-X1000V)

Imagine înregistrată: Înregistrare de mare viteză XAVC S 100 Mbps [*2,*4]

Rezoluţie: 1280 x 720

Rată de cadre pentru imagini[*1]: 240p/200p

Rată de cadre pentru redare[*1]: 240p/200p [*3]

720 240p 60 M (doar pentru FDR-X1000V)

Imagine înregistrată: Înregistrare de mare viteză XAVC S 60 Mbps [*2,*4]

Rezoluţie: 1280 x 720

Rată de cadre pentru imagini[*1]: 240p/200p

Rată de cadre pentru redare[*1]: 240p/200p [*3]

1080 240p 100 M (doar pentru FDR-X1000V)

Imagine înregistrată: Înregistrare de mare viteză XAVC S 100 Mbps [*2,*4]

Rezoluţie: 1920 x 1080

Rată de cadre pentru imagini[*1]: 120p/100p

Rată de cadre pentru redare[*1]: 120p/100p [*3]

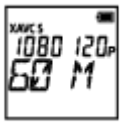

1080 120p 60 M (doar pentru FDR-X1000V)

Imagine înregistrată: Înregistrare de mare viteză XAVC S 60 Mbps [*2,*4]
Rezoluţie: 1920 x 1080

Rată de cadre pentru imagini[*1]: 120p/100p

Rată de cadre pentru redare[*1]: 120p/100p [*3]

Dacă [V.FMT] este setat pe [4K] (înregistrare în format XAVC S) (doar pentru FDR-X1000V)

2160 30p 100 M

Imagine înregistrată: XAVC S 100 Mbps[*4]
Rezoluţie: 3840 x 2160

Rată de cadre pentru imagini[*1]: 30p/25p

Rată de cadre pentru redare[*1]: 30p/25p

2160 30p 60 M

Imagine înregistrată: XAVC S 60 Mbps[*4]
Rezoluţie: 3840 x 2160

Rată de cadre pentru imagini[*1]: 30p/25p

Rată de cadre pentru redare[*1]: 30p/25p

2160 24p 100 M (doar dacă [V.SYS] este setat pe [NTSC])

Imagine înregistrată: XAVC S 100 Mbps[*4]

Rezoluţie: 3840 x 2160
Rată de cadre pentru imagini: 24p
Rată de cadre pentru redare: 24p

2160 24p 60 M (doar dacă [V.SYS] este setat pe [NTSC])

Imagine înregistrată: XAVC S 60 Mbps[*4]
Rezoluţie: 3840 x 2160
Rată de cadre pentru imagini: 24p
Rată de cadre pentru redare: 24p

BACK: Revine la meniul [VMODE].

[*1] Rata de cadre depinde de setarea NTSC/PAL.

[*2] Action Cam Movie Creator™ converteşte rata de cadre la 60p/50p şi redă imaginea cu viteza standard. De asemenea, vă permite să redaţi imagini cu încetinitorul şi să le editaţi în timpul redării cu încetinitorul.

[*3] În funcţie de dispozitiv şi software, imaginile sunt redate la 60p/50p.

[*4] Steadyshot este dezactivat iar unghiul câmpului se modifică.

Notă

- Timpul de filmare continuă este de aproximativ 13 ore.
- Când redaţi imagini înregistrate cu viteză ridicată, rata de cadre va fi 60p/50p iar redarea va avea viteza standard.

SteadyShot

Puteţi activa funcţia de reducere a tremurului camerei în timpul filmării.

1. Apăsaţi butonul NEXT sau PREV pentru a selecta [SETUP] - [STEDY] şi apăsaţi butonul ENTER.

2. Apăsaţi butonul NEXT sau PREV pentru a selecta setarea următoare şi apăsaţi butonul ENTER.

ON: Utilizează SteadyShot (Unghi de câmp: 120°).

OFF: Nu utilizează SteadyShot (Unghi de câmp: 170°).

BACK: Revine la meniul [STEDY].

Notă

- Setarea implicită a unghiului de câmp este 120°. Pentru un unghi de câmp mai lat, setaţi [STEDY] la [OFF].
- Unghiul de câmp se modifică atunci când setarea pentru calitatea imaginii este configurată la calitatea 4K sau la calitatea de înregistrare de mare viteză.
- SteadyShot nu este activat în cazul următoarelor setări.
  - Atunci când modul pentru calitatea imaginii este configurat la calitatea 4K sau la calitatea de înregistrare de mare viteză.
  - În modul fotografie
  - În modul de înregistrare de fotografii la anumite intervale

Răsturnare

Puteţi înregistra imaginea răsturnată. Această funcţie este utilă atunci când camera este ataşată cu susul în jos.

1. Apăsaţi butonul NEXT sau PREV pentru a selecta [SETUP] - [FLIP] şi apăsaţi butonul ENTER.

2. Apăsaţi butonul NEXT sau PREV pentru a selecta setarea următoare şi apăsaţi butonul ENTER.

ON: Răstoarnă imaginea pe verticală şi schimbă canalele de sunet din stânga şi dreapta.

OFF: Nu răstoarnă imaginea.

BACK: Revine la meniul [FLIP].

Scenă

Puteţi selecta calitatea adecvată a imaginii în conformitate cu scena înregistrată.

1. Apăsaţi butonul NEXT sau PREV pentru a selecta [SETUP] - [SCENE] şi apăsaţi butonul ENTER.

2. Apăsaţi butonul NEXT sau PREV pentru a selecta setarea următoare şi apăsaţi butonul ENTER.

NORML: Înregistrează imaginile cu calitatea standard.

WATER: Înregistrează imaginile cu o calitate adecvată pentru înregistrarea de imagini sub apă.

BACK: Revine la meniul [SCENE].

Notă

- Dacă selectaţi [WATER], nu puteţi seta echilibrul de alb.
- Aveţi nevoie de o uşă de scufundare (AKA-DDX1 (comercializată separat)) pentru înregistrarea de imagini sub apă. (doar pentru FDR-X1000V)
- Aveţi nevoie de o carcasă subacvatică (MPK-AS3 (comercializată separat)) pentru înregistrarea de imagini sub apă. (doar pentru HDR-AS200V)

Echilibru de alb

Puteţi ajusta balansul culorilor în funcţie de mediul de înregistrare.

1. Apăsaţi butonul NEXT sau PREV pentru a selecta [SETUP] - [WB] şi apăsaţi butonul ENTER.

2. Apăsaţi butonul NEXT sau PREV pentru a selecta setarea următoare şi apăsaţi butonul ENTER.

AWB: Reglează automat echilibrul de alb astfel încât culorile să aibă un aspect natural.

CTEMP: Ajustează temperatura culorii sursei de lumină (între 2500K şi 9900K).

CUSTM: Utilizează setarea configurată cu C.SET.

C.SET: Obţine culoarea albă de bază pentru înregistrarea de imagini cu o anumită sursă de lumină.
Aşezaţi un obiect de referinţă alb pe post de subiect în aceleaşi condiţii de iluminare şi apăsaţi butonul REC/ENTER.

BACK: Revine la meniul [WB].

Notă

- Dacă setaţi [SCENE] pe [WATER], nu puteţi seta echilibrul de alb.

Expunere AE

Puteţi regla expunerea în funcţie de preferinţele proprii.

1. Apăsaţi butonul NEXT sau PREV pentru a selecta [SETUP] - [AESFT] şi apăsaţi butonul ENTER.

2. Apăsaţi butonul NEXT sau PREV pentru a selecta setarea următoare şi apăsaţi butonul ENTER.

0.0: Nu se utilizează expunerea AE.

+0.3: Se utilizează expunerea AE (De exemplu, setaţi +0.3EV).

- Selectaţi valoarea presetată pe această unitate şi apăsaţi butonul ENTER.

BACK: Revine la meniul [AESFT].

Mod culoare

Puteţi modifica tonul de culoare al imaginii atunci când înregistraţi filme/înregistraţi filme în buclă/redaţi în timp real.

1. Apăsaţi butonul NEXT sau PREV pentru a selecta [SETUP] - [COLOR] şi apăsaţi butonul ENTER.
2. Apăsaţi butonul NEXT sau PREV pentru a selecta setarea următoare şi apăsaţi butonul ENTER.

NUTRL: Înregistrează cu culori natural.

VIVID: Înregistrează cu culori vii.

BACK: Revine la meniul [COLOR].

Notă

- Dacă înregistraţi imagini cu [NUTRL], contrastul imaginii poate fi scăzut. Aceasta nu reprezintă o defecţiune.

Format film

Selectaţi formatul de film pentru înregistrarea de filme sau înregistrarea în buclă.

1. Apăsaţi butonul NEXT sau PREV pentru a selecta [SETUP] - [V.FMT] şi apăsaţi butonul ENTER.

2. Apăsaţi butonul NEXT sau PREV pentru a selecta setarea următoare şi apăsaţi butonul ENTER.

4K: Înregistrează filme 4K (XAVC S) (doar pentru FDR-X1000V).

- Selectaţi calitatea dorită a imaginii.

HD: Înregistrează un film la calitate HD.

- Selectaţi calitatea dorită a imaginii.

MP4: Înregistrează un film în format MP4.

- Selectaţi această setare dacă doriţi să încărcaţi date pe telefonul inteligent sau pe un site Web.

BACK: Revine la meniul [V.FMT].

Setare pentru înregistrare audio

Activaţi/dezactivaţi înregistrarea audio.

1. Apăsaţi butonul NEXT sau PREV pentru a selecta [SETUP] - [AUDIO] şi apăsaţi butonul ENTER.

2. Apăsaţi butonul NEXT sau PREV pentru a selecta setarea următoare şi apăsaţi butonul ENTER.

ON: Se înregistrează sunetul în timpul filmării.

OFF: Nu se înregistrează sunetul în timpul filmării.

BACK: Revine la meniul [AUDIO].

Reducere zgomot vânt

Această funcţie suprimă automat zgomotul vântului cu frecvenţe joase, în conformitate cu nivelul de zgomot, atunci când înregistraţi cu ajutorul microfonului încorporat.

1. Apăsaţi butonul NEXT sau PREV pentru a selecta [SETUP] - [WIND] şi apăsaţi butonul ENTER.

2. Apăsaţi butonul NEXT sau PREV pentru a selecta setarea următoare şi apăsaţi butonul ENTER.

ON: Suprimă frecvenţele joase pentru a reduce zgomotul vântului.

OFF: Nu reduce zgomotul vântului.

BACK: Revine la meniul [WIND].

Notă

- Această funcţie nu se activează cât timp la produs este conectat un microfon extern.

Durată de înregistrare în buclă

Setaţi durata de înregistrare în buclă.

1. Apăsaţi butonul NEXT sau PREV pentru a selecta [SETUP] - [L.OPT] şi apăsaţi butonul ENTER.

2. Apăsaţi butonul NEXT sau PREV pentru a selecta setarea următoare şi apăsaţi butonul ENTER.

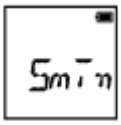

5min: Setează durata de înregistrare în buclă la 5 minute.
Dimensiunea filmului creat este de un minut per fişier.

20min: Setează durata de înregistrare în buclă la 20 minute.
Dimensiunea filmului creat este de cinci minute per fişier.

60min: Setează durata de înregistrare în buclă la 60 de minute.
Dimensiunea filmului creat este de 15 minute per fişier.

120mn: Setează durata de înregistrare în buclă la 120 de minute.
Dimensiunea filmului creat este de 15 minute per fişier.

UNLIM: Se înregistrează continuu până se atinge limita de spaţiu liber din memorie.
Dimensiunea filmului creat este de 15 minute per fişier. Fişierul film creat poate atinge limita de spaţiu liber din memorie.

BACK: Revine la meniul [L.OPT].

Sugestie

Dacă [L.OPT] este setat la [5min]

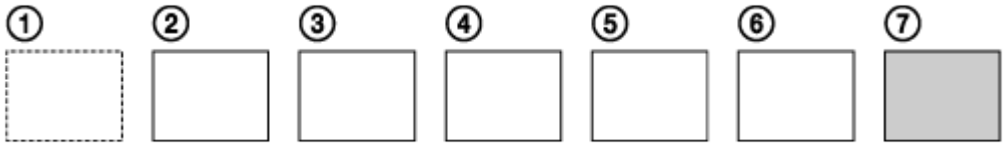

- Sunt create în ordine fişiere film cu durate de un minut per fişier.
- Dacă durata de înregistrare depăşeşte cinci minute, se creează cel de-al şaselea fişier film (⑥).
- Înainte de crearea celui de-al şaptelea fişier (⑦), camera şterge primul fişier film (①) şi continuă să înregistreze.

Unghi de vizualizare imagine statică

Puteţi configura unghiul de vizualizare al camerei pentru a înregistra imagini statice. Această setare este disponibilă doar în modul fotografie sau în modul de înregistrare de fotografii la anumite intervale.

1. Apăsaţi butonul NEXT sau PREV pentru a selecta [SETUP] - [ANGLE] şi apăsaţi butonul ENTER.
2. Apăsaţi butonul NEXT sau PREV pentru a selecta setarea următoare şi apăsaţi butonul ENTER.

170°: Se înregistrează cu un unghi de câmp egal cu 170°.

120°: Se înregistrează cu un unghi de câmp egal cu 120°.

BACK: Revine la meniul [ANGLE].

Comutare mod imagine statică

Puteţi seta modul de înregistrare de imagini statice.

1. Apăsaţi butonul NEXT sau PREV pentru a selecta [SETUP] - [DRIVE] şi apăsaţi butonul ENTER.
2. Apăsaţi butonul NEXT sau PREV pentru a selecta setarea următoare şi apăsaţi

butonul ENTER.

SINGL: Fotografiere unică (Dimensiune imagine/5,4M)

- Se înregistrează o singură imagine statică.

BURST: Înregistrare imagini în serie (Dimensiune imagine/5,4M)

- Se înregistrează imagini în intervalul de fotografiere continuă setat pentru intervalul de înregistrare de imagini statice [FPS].

MSHOT: Motion Shot LE (Dimensiune imagine/2,2M)

- Generează o imagine statică pornind de la imaginile statice înregistrate continuu în intervalul setat pentru intervalul de înregistrare de imagini statice [FPS].

BACK: Revine la meniul [DRIVE].

Pentru a înregistra cu succes imagini în modul Motion Shot LE

Încercaţi următoarele metode de înregistrare.

- Stabilizaţi camera pentru a preveni tremurul camerei.
- Folosiţi funcţia telecomenzii împreună cu un telefon inteligent sau telecomanda de vizualizare în timp real la distanţă sau funcţia temporizatorului pentru a preveni tremurul camerei şi a obţine rezultate mai bune.
- Asiguraţi-vă că obiectele mobile nu sunt prea mari sau prea multe.
- Înregistraţi imagini într-o locaţie luminoasă şi evitaţi modificările luminozităţii.

Pentru a înregistra cu succes imagini în modul de fotografiere în serie

Încercaţi următoarele metode de înregistrare.

- Stabilizaţi camera pentru a preveni tremurul camerei.
- Folosiţi funcţia telecomenzii împreună cu un telefon inteligent sau telecomanda de

vizualizare în timp real la distanţă sau funcţia temporizatorului pentru a preveni tremurul camerei şi a obţine rezultate mai bune.

Notă

- În cazul în care generarea automată în modul Motion Shot LE eşuează, pe panoul de afişaj apare [FAIL]. În funcţie de temporizarea afişajului pentru [FAIL], este posibil ca imaginea să nu fie salvată.
- După fotografierea în modul Fotografiere în serie sau Motion Shot LE, urmează o perioadă de procesare în care nu poate fi efectuată următoarea operaţie.
- Pe telefonul inteligent poate fi transferată o singură imagine statică.
  (În modul de fotografiere în serie, poate fi transferată ultima imagine statică. (În modul Motion Shot LE, poate fi transferată imaginea generată).

Interval de înregistrare imagine statică

Puteţi selecta setarea de fotografiere continuă pentru modul de fotografiere în serie sau Motion Shot LE.

1. Apăsaţi butonul NEXT sau PREV pentru a selecta [SETUP] - [FPS] şi apăsaţi butonul ENTER.

2. Apăsaţi butonul NEXT sau PREV pentru a selecta setarea următoare şi apăsaţi butonul ENTER.

10f1s: Se înregistrează 10 imagini statice pe secundă.

- Setarea este adecvată pentru a fotografia obiecte în mişcare rapidă.

5f2s: Se înregistrează 10 imagini statice în 2 secunde.

- Setarea este adecvată pentru fotografierea obiectelor în acţiune.

2f5s: Se înregistrează 10 imagini statice în 5 secunde.

- Setarea este adecvată pentru a fotografia obiecte în mişcare lentă.

BACK: Revine la meniul [FPS].

Notă

- [10f1s], [5f2s], [2f5s] reprezintă estimări ale vitezei maxime. Este posibil să nu se atingă viteza maximă, în funcţie de condiţiile de înregistrare.

Temporizator

Puteţi folosi temporizatorul atunci când înregistraţi imagini statice.

1. Apăsaţi butonul NEXT sau PREV pentru a selecta [SETUP] - [SELF] şi apăsaţi butonul ENTER.
2. Apăsaţi butonul NEXT sau PREV pentru a selecta setarea următoare şi apăsaţi butonul ENTER.

OFF: Nu se utilizează temporizatorul.

2sec: Setează temporizatorul la 2 secunde.

10sec: Setează temporizatorul la 10 secunde.

BACK: Revine la meniul [SELF].

Notă

- Nu puteţi utiliza temporizatorul atunci când înregistraţi filme.
- Funcţia temporizatorului rămâne activată până când este revocată. Setaţi temporizatorul pe [OFF] după ce aţi terminat.

Înregistrare de fotografii la anumite intervale

Puteţi selecta setarea pentru înregistrare lentă în modul de înregistrare de fotografii la anumite intervale.

1. Apăsaţi butonul NEXT sau PREV pentru a selecta [SETUP] - [LAPSE] şi apăsaţi butonul ENTER.

2. Apăsaţi butonul NEXT sau PREV pentru a selecta setarea următoare şi apăsaţi butonul ENTER.

1sec: Continuă să înregistreze imagini statice la intervale aproximative de 1 secundă.

2sec: Continuă să înregistreze imagini statice la intervale aproximative de 2 secunde.

5sec: Continuă să înregistreze imagini statice la intervale aproximative de 5 secunde.

10sec: Continuă să înregistreze imagini statice la intervale aproximative de 10 secunde.

30sec: Continuă să înregistreze imagini statice la intervale aproximative de 30 secunde.

60sec: Continuă să înregistreze imagini statice la intervale aproximative de 60 secunde.

BACK: Revine la meniul [LAPSE].

Notă

- Prima fotografie este înregistrată imediat după pornirea înregistrării, fără a aştepta expirarea intervalului de timp setat. Cea de-a doua şi imaginile statice ulterioare sunt înregistrate la intervalele setate.

Conexiune Wi-Fi

Puteţi opera camera cu ajutorul unor dispozitive compatibile (telecomanda de vizualizare în timp real la distanţă, telefonul inteligent etc.) conectate la cameră prin Wi-Fi.

1. Apăsaţi butonul NEXT sau PREV pentru a selecta [SETUP] - [CONFG] - [Wi-Fi]

şi apăsaţi butonul ENTER.

2. Apăsaţi butonul NEXT sau PREV pentru a selecta setarea următoare pe cameră şi apăsaţi butonul ENTER.

ON: Operează o singură cameră cu dispozitivul compatibil.

OFF: Nu operează o cameră cu dispozitivul compatibil.

MULTI: Operează mai multe camere cu dispozitivul compatibil.

- **NEW:** Selectaţi [NEW] atunci când conectaţi dispozitivul compatibil pentru prima dată.
- **CRRNT:** Selectaţi [CRRNT] dacă dispozitivul compatibil a mai fost conectat în prealabil.

BACK: Revine la ecranul [Wi-Fi].

3. Se afişează [MOVIE], [LOOP], [PHOTO] sau [INTVL].

4. Conectaţi camera la dispozitivul compatibil prin Wi-Fi.

5. Operaţi camera de pe dispozitivul compatibil.

Notă

- Bateria se consumă mai rapid atunci când operaţi camera de pe dispozitivul compatibil.
- [CRRNT] nu apare în [MULTI] atunci când conectaţi dispozitivul compatibil pentru prima dată.
- Camera trebuie conectată doar la dispozitivele descrise în secţiunea „Utilizarea camerei în timp ce este conectată la alte dispozitive prin Wi-Fi” prin Wi-Fi şi nu

trebuie să o conectaţi la alte puncte de acces Wi-Fi. Dacă alegeţi să conectaţi camera la alte puncte de acces Wi-Fi, vă asumaţi riscul asociat. În astfel de situaţii, camera ar putea fi accesată în mod neautorizat iar conţinutul comunicat ar putea fi interceptat.

Istoric GPS

Puteţi înregistra informaţiile de localizare şi viteza de mişcare în timp ce filmaţi folosind funcţia GPS a camerei.

Action Cam Movie Creator™ vă permite să importaţi filmele înregistrate cu istoricul GPS activat pe computer şi să le vizualizaţi împreună cu o hartă pe care este indicată viteza de mişcare şi acţiunile de urmărire.

1. Apăsaţi butonul NEXT sau PREV pentru a selecta [SETUP] - [CONFG] - [GPS] şi apăsaţi butonul ENTER.

2. Apăsaţi butonul NEXT sau PREV pentru a selecta setarea următoare şi apăsaţi butonul ENTER.

ON: Se înregistrează filme împreună cu istoricul GPS sau imagini statice împreună cu informaţiile de localizare.

OFF: Nu se utilizează istoricul GPS.

BACK: Revine la meniul [GPS].

Verificarea stării de triangulare

Indicatorul se modifică în funcţie de forţa semnalului GPS recepţionat atunci când

funcţia GPS este activată.

- **Indicatorul nu este afişat (Dezactivat):** Istoricul GPS este setat la [OFF] sau a intervenit o eroare.
- **(Se caută/Dificil):** Camera caută sateliţi GPS. (Poate dura câteva minute până să înceapă triangularea).
- **(Se triangulează):** Camera recepţionează un semnal GPS. (Camera poate înregistra informaţiile de localizare).

Cu privire la datele de asistenţă GPS

Perioada în care GPS-ul obţine informaţiile de localizare poate fi scurtată prin preluarea datelor de asistenţă GPS. În cazul în care conexiunea la Internet se face prin intermediul software-ului, Action Cam Movie Creator, datele de asistenţă GPS pot fi actualizate automat.

- Dacă nu a fost configurată Setarea datei şi a orei sau dacă ora setată diferă cu mult, durata de obţinere a informaţiilor de localizare GPS nu poate fi redusă.
- Dacă termenul de valabilitate al datelor de asistenţă GPS a expirat, timpul de obţinere a informaţiilor de localizare GPS nu poate fi scurtat.

Utilizarea instrumentului de asistenţă

Puteţi actualiza datele de asistenţă GPS şi prin introducerea unui card de memorie în computer. Se afişează ecranul cu setările camerei pentru Action Cam Movie Creator, selectaţi „Update GPS Assist Data” - unitatea cardului de memorie dorită care va fi instalată pe computer şi actualizaţi datele de asistenţă GPS. Dacă introduceţi acest card de memorie în cameră, datele de asistenţă GPS vor fi reflectate pe cameră.

Notă

- Istoricul GPS este înregistrat numai atunci când înregistraţi filme. Când înregistraţi imagini statice, sunt înregistrate doar informaţiile de localizare.
- Dacă nu înregistraţi informaţiile de localizare, setaţi istoricul GPS pe [OFF].
- În timpul decolării şi aterizării unui avion, setaţi modul avion pe [ON].
- Utilizaţi funcţia GPS în conformitate cu reglementările locale sau în funcţie de circumstanţe.
- Înregistrarea informaţiilor de localizare poate dura de la câteva zeci de secunde până la mai multe minute dacă folosiţi funcţia GPS pentru prima dată sau o refolosiţi după o perioadă îndelungată. Puteţi reduce timpul de triangulare dacă preluaţi datele de asistenţă GPS.
- Nu acoperiţi senzorul GPS cu degetul atunci când căutaţi sateliţi GPS sau în timpul triangulării. Acest lucru scade sensibilitatea senzorului GPS iar triangularea

poate eşua.

- Sony nu colectează informaţiile de localizare şi de rutare.
- Pentru a afişa informaţiile de localizare şi de rutare sub forma unei hărţi pe computer, Sony furnizează datele de localizare şi rutare către Google Inc.
- Chiar dacă camera nu are o funcţie de ştergere a fişierelor istoric, le puteţi şterge prin formatarea suportului.
- Numărul maxim de fişiere istoric care pot fi înregistrate este 256/zi. Atunci când se atinge numărul maxim de fişiere istoric înregistrate, puteţi continua să înregistraţi imagini dar nu veţi mai putea înregistra fişiere istoric.

Mod avion

Dacă sunteţi la bordul unui avion sau în alt loc cu restricţii, puteţi seta camera să dezactiveze temporar toate funcţiile legate de aplicaţiile wireless, cum ar fi Wi-Fi/GPS etc. Dacă setaţi modul avion pe [ON], pe panoul de afişaj va apărea marcajul unui avion.

1. Apăsaţi butonul NEXT sau PREV pentru a selecta [SETUP] - [CONFG] - [PLANE] şi apăsaţi butonul ENTER.

2. Apăsaţi butonul NEXT sau PREV pentru a selecta setarea următoare şi apăsaţi butonul ENTER.

ON: Selectaţi această opţiune atunci când vă aflaţi la bordul unui avion (Funcţia Wi-Fi/GPS este dezactivată).

OFF: Selectaţi această opţiune pentru utilizare normală (Funcţia Wi-Fi/GPS este activată).

BACK: Revine la meniul [PLANE].

Soclu

Înregistraţi în prealabil locul de instalare al camerei.
Dacă începeţi să înregistraţi imagini după ce aţi înregistrat locul de instalare, camera va detecta fiecare scenă evidenţiată permiţându-vă să realizaţi un film cu cele mai importante momente atrăgător cu ajutorul Highlight Movie Maker.

1. Apăsaţi butonul NEXT sau PREV pentru a selecta [SETUP] - [CONFG] - [MOUNT] şi apăsaţi butonul ENTER.

2. Apăsaţi butonul NEXT sau PREV pentru a selecta setarea următoare şi apăsaţi butonul ENTER.

BODY: Selectaţi această funcţie atunci când camera este ataşată de persoana care filmează.

- Exemplu de montare a soclului: soclu pentru cap, soclu pentru piept, soclu pentru rucsac, soclu pentru încheietura mâinii, monopod

OTHER: Selectaţi această funcţie atunci când camera este ataşată de o placă, de o bicicletă etc.

- Exemplu de montare a soclului: soclu pentru cadru de protecţie la răsturnare, soclu pentru mâner, soclu pentru placă de surf, soclu cu ventuză

BACK: Revine la meniul [MOUNT].

Cod de cadre/secvenţa utilizatorului

Cu privire la codul de cadre

Codul de cadre este o funcţie utilă pentru editarea avansată a imaginilor care înregistrează ora/minutele/secundele/cadrele în datele imagine.

Cu privire la secvenţa utilizatorului

Secvenţa utilizatorului este o funcţie care poate înregistra informaţii (numerele hexazecimale formate din 8 cifre) cum ar fi data/ora/numărul scenei. Această funcţie este utilă pentru editarea filmelor create cu ajutorul a două sau mai multe camere.

1. Apăsaţi butonul NEXT sau PREV pentru a selecta [SETUP] - [CONFG] - [TC/UB] şi apăsaţi butonul ENTER.
2. Apăsaţi butonul NEXT sau PREV pentru a selecta [DISP], [TCSET] sau [UBSET] şi apăsaţi butonul ENTER.

Când se selectează [DISP]

TC: Afişează codul de cadre.

U-BIT: Afişează secvenţa utilizatorului.

OFF: Nu se afişează codul de cadre/secvenţa utilizatorului.

Când se selectează [TCSET]

PrSet: Setează codul de cadre.

- Setaţi patru numere formate din 2 cifre şi apăsaţi butonul ENTER.
- Codul de cadre poate fi selectat din intervalul următor.
  - Când se selectează 30p sau 60p
    00:00:00:00 - 23:59:59:29
  - Când se selectează 25p sau 50p
    00:00:00:00 - 23:59:59:24
  - Când se selectează 24p, puteţi seta ultimele 2 cifre din codul de cadre al cadrelor în multipli de 4, între 0 şi 23.

RESET: Iniţializează codul de cadre.

- Apăsaţi butonul ENTER pentru a afişa [SURE?] cât timp se afişează [OK] şi apăsaţi din nou butonul ENTER.

FORMT: Selectează metoda de înregistrare pentru codul de cadre.

- **DF:** Înregistrează codul de cadre în format drop frame.
- **NDF:** Înregistrează codul de cadre în format non-drop frame.
- În următoarele situaţii, codul de cadre este fixat la [NDF].
  - Dacă [VMODE] este setat la 24p
  - Dacă [V.SYS] este setat la [PAL]

RUN: Setează modul de avansare a codului de cadre.

- **REC:** Codul de cadre avansează doar în timpul înregistrării de filme XAVC S. Este înregistrat consecutiv după codul de cadre al ultimei imagini înregistrate.
- **FREE:** Codul de cadre avansează secvenţial, indiferent de operaţia efectuată de

cameră.

MAKE: Setează codul de cadre care va fi înregistrat.

- **PrSet:** Codul de cadre nou setat este înregistrat pe suportul de înregistrare.
- **REGEN:** Se citeşte ultimul cod de cadre din înregistrarea anterioară de pe suportul de înregistrare iar noul cod de cadre este înregistrat consecutiv pornind de la ultimul cod de cadre.

BACK: Revine la meniul [TCSET].

Când se selectează [UBSET]

PrSet: Setează secvenţa utilizatorului.

- Setaţi patru numere formate din 2 cifre şi apăsaţi butonul ENTER.
- Secvenţa utilizatorului poate fi selectată din intervalul următor.
  - 00 00 00 00 - FF FF FF FF

RESET: Iniţializează secvenţa utilizatorului.

- Apăsaţi butonul ENTER pentru a afişa [SURE?] cât timp se afişează [OK] şi apăsaţi din nou butonul ENTER.

T.REC: Setează durata de înregistrare a secvenţei utilizatorului.

- **OFF:** Timpul nu se înregistrează sub formă de secvenţă a utilizatorului.

- **ON:** Timpul se înregistrează sub formă de secvenţă a utilizatorului.

BACK: Revine la meniul [UBSET].

Notă

- Dacă [V.FMT] este setat la [MP4], funcţia [TC/UB] nu este disponibilă.

Telecomandă cu infraroşii

Puteţi porni/opri înregistrarea şi puteţi iniţializa codul de cadre cu telecomanda cu unde infraroşii (RMT-845 (comercializată separat)).

1. Apăsaţi butonul NEXT sau PREV pentru a selecta [SETUP] - [CONFG] - [IR-RC] şi apăsaţi butonul ENTER.

2. Apăsaţi butonul NEXT sau PREV pentru a selecta setarea următoare şi apăsaţi butonul ENTER.

   ON: Vă permite să operaţi camera cu ajutorul telecomenzii cu infraroşii.

   OFF: Previne operarea camerei cu ajutorul telecomenzii cu infraroşii.

   BACK: Revine la meniul [IR-RC].

Notă

- Aveţi nevoie de telecomanda cu infraroşii RMT-845 (comercializată separat) pentru a utiliza această funcţie.
  O puteţi achiziţiona de la un centru de service Sony.
- Cu RMT-845 (comercializată separat) puteţi opera doar setările următoare. Celelalte setări nu pot fi operate.
  - Iniţializarea codului de cadre.
    La iniţializarea setării, lampa REC se aprinde cu culoarea albastru.
  - Pornirea/oprirea înregistrării.

Setări HDMI

Setaţi semnalul de ieşire HDMI.

1. Apăsaţi butonul NEXT sau PREV pentru a selecta [SETUP] - [CONFG] - [HDMI] şi apăsaţi butonul ENTER.

2. Apăsaţi butonul NEXT sau PREV pentru a selecta setarea următoare şi apăsaţi butonul ENTER.

RESOL: Setează rezoluţia de ieşire a semnalului HDMI.

- AUTO: Setează automat semnalul pentru rezoluţia HDMI.
- 2160p (doar pentru FDR-X1000V): Setează semnalul pentru rezoluţia HDMI la 2160p.
- 1080p: Setează semnalul pentru rezoluţia HDMI la 1080p.
- 1080i: Setează semnalul pentru rezoluţia HDMI la 1080i.
- 720p: Setează semnalul pentru rezoluţia HDMI la 720p.
- BACK: Revine la meniul [HDMI].

24/60: Setează rata de cadre a semnalului de ieşire HDMI.

60p: Semnalul de ieşire HDMI este 60p.

- 24p: Semnalul de ieşire HDMI este 24p.
- BACK: Revine la meniul [24/60].

* Setare disponibilă doar în modul film (nu este disponibilă în timpul redării).
* Această setare este dezactivată dacă VMODE are o valoare diferită de 1080 24p.
* Această setare este dezactivată dacă rezoluţia HDMI este setată la o valoare diferită de 1080.

TCOUT: Trimite informaţiile privind codul de cadre sau secvenţa utilizatorului către un dispozitiv conectat la HDMI.

- ON: Trimite informaţiile privind codul de cadre sau secvenţa utilizatorului.
- OFF: Nu trimite informaţiile privind codul de cadre sau secvenţa utilizatorului.
- BACK: Revine la meniul [TCOUT].

* Nu este disponibilă dacă [V.FMT] este setat pe [MP4].

R.CTL: Controlează înregistrarea pe un dispozitiv conectat la HDMI.

- ON: Controlează înregistrarea pe dispozitiv.
- OFF: Nu controlează înregistrarea pe dispozitiv.
- BACK: Revine la meniul [R.CTL].

* Nu este disponibilă dacă [V.FMT] este setat pe [MP4].

BACK: Revine la meniul [HDMI].

Alimentare prin USB

Atunci când conectaţi camera la un computer sau un dispozitiv USB cu ajutorul cablului micro USB (furnizat), camera poate fi setată astfel încât să fie alimentată de dispozitivul conectat.

1. Apăsaţi butonul NEXT sau PREV pentru a selecta [SETUP] - [CONFG] - [USBPw] şi apăsaţi butonul ENTER.

2. Apăsaţi butonul NEXT sau PREV pentru a selecta setarea următoare şi apăsaţi butonul ENTER.

ON: Camera este alimentată de la un dispozitiv conectat prin cablul micro USB.

OFF: Camera nu este alimentată de la un dispozitiv conectat prin cablul micro USB.

BACK: Revine la meniul [USBPw].

Notă

- Dacă modificaţi setarea de alimentare prin USB în timp ce cablul micro USB este conectat, deconectaţi şi apoi reconectaţi cablul.
- Este posibil ca alimentarea să fie necorespunzătoare în cazul în care dispozitivul USB are o capacitate de alimentare mai mică de 1,5 A.
- Dacă porniţi alimentarea camerei în timpul încărcării acumulatorului, încărcarea se opreşte şi camera este alimentată de la un dispozitiv conectat prin USB.
- Puteţi înregistra şi reda imagini cu ajutorul alimentării prin USB dar acumulatorul nu se încarcă simultan.

Modul de alimentare de la o priză de perete (mufă de perete)

Folosiţi încărcătorul USB AC-UD10 (comercializat separat). Pentru a conecta camera la încărcător, folosiţi cablul micro USB (furnizat).

Oprire automată

Puteţi modifica setarea funcţiei de oprire automată.

1. Apăsaţi butonul NEXT sau PREV pentru a selecta [SETUP] - [CONFG] - [A.OFF] şi apăsaţi butonul ENTER.

2. Apăsaţi butonul NEXT sau PREV pentru a selecta setarea următoare şi apăsaţi butonul ENTER.

20sec: Întrerupe alimentarea după aproximativ 20 secunde.

60sec: Întrerupe alimentarea după aproximativ 60 de secunde.

OFF: Oprire automată dezactivată.

BACK: Revine la meniul [A.OFF].

Notă

- Oprirea automată nu este disponibilă în următoarele situaţii.
  - În timpul înregistrării de date pe suport
  - În timpul filmărilor sau în modul de înregistrare de fotografii la anumite intervale
  - În timpul redării de filme
  - În timp ce conexiunea Wi-Fi este stabilită, telecomanda Wi-Fi este conectată, se încarcă o imagine pe un telefon inteligent sau în timpul redării în timp real.
  - În timpul stabilirii unei conexiuni HDMI.
  - În timp ce camera este alimentată de la un dispozitiv conectat prin USB
  - În timpul conectării unui dispozitiv de stocare în masă
  -

- În timp ce telecomanda cu infraroşii este setată pe ON.

- În următoarele situaţii, chiar dacă aţi selectat [20sec] sau [60sec] pentru funcţia de oprire automată, intervalul de timp care precedă întreruperea alimentării va fi prelungit.
  - În timpul ajustării setărilor [SETUP]
  - În timpul redării de imagini statice
  - Dacă [Wi-Fi] este setat pe [ON] şi se afişează pictograma Wi-Fi.

Bip

Puteţi seta notificarea sonoră a operaţiilor la ON/OFF.

1. Apăsaţi butonul NEXT sau PREV pentru a selecta [SETUP] - [CONFG] - [BEEP] şi apăsaţi butonul ENTER.

2. Apăsaţi butonul NEXT sau PREV pentru a selecta setarea următoare şi apăsaţi butonul ENTER.

ON: Toate sunetele de operare sunt activate.

SILNT: Sunetele de operare sunt emise doar pentru următoarele operaţii.

- Pornirea alimentării
- Începerea înregistrării
- Oprirea înregistrării
- Apăsarea declanşatorului
- A fost selectată o operaţie dezactivată sau a intervenit o eroare
- Bip de confirmare a conexiunii Wi-Fi

OFF: Toate sunetele de operare sunt dezactivate.

BACK: Revine la meniul [BEEP].

Setarea datei şi a orei/zonei

Puteţi seta anul/luna/ziua şi regiunea.

1. Apăsaţi butonul NEXT sau PREV pentru a selecta [SETUP] - [CONFG] - [DATE] şi apăsaţi butonul ENTER.
2. Apăsaţi butonul NEXT sau PREV pentru a selecta data, ora şi regiunea dorită şi apoi apăsaţi butonul ENTER pentru confirmare.

2015 (implicit): Setează anul.

01 (implicit): Setează luna.

01 (implicit): Setează ziua.

00 (implicit): Setează ora.

00 (implicit): Setează minutele.

GMT+0 (implicit): Setează regiunea în care este utilizată camera. (Regiunile sunt definite în funcţie de diferenţa de fus orar faţă de ora meridianului Greenwich (GMT)).

Setarea regiunii

Puteţi seta ceasul la ora locală dintr-o ţară vizitată prin selectarea regiunii. Regiunile sunt definite în funcţie de diferenţa de fus orar faţă de ora meridianului Greenwich (GMT). Consultaţi şi „Lista cu diferenţele de fus orar pentru capitalele lumii”.

Notă

- Selectaţi formatul 00:00 pentru miezul nopţii, 12:00 pentru prânz.
- Dacă setaţi istoricul GPS pe [ON], camera ajustează data, ora şi regiunea automat în modul de înregistrare a imaginilor.

Setarea orei de vară

---

1. Apăsaţi butonul NEXT sau PREV pentru a selecta [SETUP] - [CONFG] - [DST] şi apăsaţi butonul ENTER.

2. Apăsaţi butonul NEXT sau PREV pentru a selecta setarea următoare şi apăsaţi butonul ENTER.

ON: Setează ora de vară.

OFF: Nu setează ora de vară.

BACK: Revine la meniul [DST].

Setarea limbii

Puteţi seta limba afişată.

1. Apăsaţi butonul NEXT sau PREV pentru a selecta [SETUP] - [CONFG] - [LANG] şi apăsaţi butonul ENTER.
2. Apăsaţi butonul NEXT sau PREV pentru a selecta setarea următoare şi apăsaţi butonul ENTER.

EN: Setează limba engleză.

FR: Setează limba franceză.

BP: Setează limba portugheză braziliană.

TR: Setează limba turcă.

BACK: Revine la meniul [LANG].

Comutare NTSC/PAL

Puteţi selecta setarea NTSC/PAL, în funcţie de sistemul de televiziune al ţării sau regiunii în care folosiţi această cameră.

1. Apăsaţi butonul NEXT sau PREV pentru a selecta [SETUP] - [CONFG] - [V.SYS] şi apăsaţi butonul ENTER.

2. Apăsaţi butonul NEXT sau PREV pentru a selecta setarea următoare şi apăsaţi butonul ENTER.

   NTSC: Selectaţi această funcţie dacă sistemul TV este NTSC.

   PAL: Selectaţi această funcţie dacă sistemul TV este PAL.

   BACK: Revine la meniul [V.SYS].

3. Apăsaţi butonul NEXT sau PREV, după care apăsaţi butonul ENTER cât timp se afişează [OK] pe panoul de afişaj.
   Pentru a revoca setarea NTSC/PAL, apăsaţi butonul NEXT sau PREV în timp ce se afişează [OK] pentru a selecta [CANCL], după care apăsaţi butonul ENTER.

Notă

- Atunci când modificaţi setarea NTSC/PAL, camera va reporni automat.

Versiune

Afişează versiunea software a camerei.

1. Apăsaţi butonul NEXT sau PREV pentru a selecta [SETUP] - [CONFG] - [VER.] şi apăsaţi butonul ENTER.

Format

Formatarea este procesul de ştergere a tuturor imaginilor de pe cardul de memorie şi de restaurare a cardului de memorie la starea sa iniţială.

1. Apăsaţi butonul NEXT sau PREV pentru a selecta [SETUP] - [CONFG] - [FORMT] şi apăsaţi butonul ENTER.
2. Apăsaţi butonul ENTER pentru a afişa [SURE?] după ce s-a afişat [OK] şi apăsaţi din nou butonul ENTER.
   Formatarea este pornită şi mesajul [DONE] apare după finalizarea acestui proces.
   Pentru a revoca formatarea, apăsaţi butonul NEXT sau PREV în timp ce se afişează [SURE?] sau [OK] pentru a selecta [CANCL], după care apăsaţi butonul ENTER.

Notă

- Salvaţi imaginile importante înainte de formatare.
- În timpul formatării, nu executaţi niciuna dintre operaţiile următoare.
  - Apăsarea unui buton.
  - Scoaterea cardului de memorie.
  - Conectarea/deconectarea unui cablu.
  - Introducerea/îndepărtarea acumulatorului.

[58] Cum se utilizează | Modificarea setărilor | Setări cameră

Reiniţializarea setărilor

Puteţi reiniţializa setările la valorile implicite.

1. Apăsaţi butonul NEXT sau PREV pentru a selecta [SETUP] - [CONFG] - [RESET] şi apăsaţi butonul ENTER.
2. Apăsaţi butonul ENTER pentru a afişa [SURE?] cât timp se afişează [OK] şi apăsaţi din nou butonul ENTER.
   - Camera este repornită automat după finalizarea reiniţializării.
   - Pentru a revoca resetarea, apăsaţi butonul NEXT sau PREV în timp ce se afişează [SURE?] sau [OK] pentru a selecta [CANCL], după care apăsaţi butonul ENTER.

[59] Cum se utilizează | Vizualizare | Vizualizarea imaginilor pe un televizor

Vizualizarea imaginilor pe un televizor

Conectaţi camera la un televizor prevăzut cu un terminal HDMI cu ajutorul unui cablu micro HDMI (comercializat separat). Consultaţi şi manualele de instrucţiuni ale televizorului.

1. Opriţi atât camera cât şi televizorul.
2. Deschideţi capacul conectorului şi conectaţi camera la televizor cu ajutorul cablului micro HDMI (comercializat separat).
3. Porniţi televizorul şi setaţi intrarea acestuia pe [HDMI input].
4. Apăsaţi butonul NEXT sau PREV de pe cameră pentru pornire.
5. Apăsaţi butonul NEXT sau PREV până se afişează [PLAY] şi apăsaţi butonul

ENTER.

6. Apăsaţi butonul NEXT sau PREV până se afişează imaginea pe care doriţi să o vizualizaţi şi apăsaţi butonul ENTER.
   - Selectaţi setările de mai jos.
     - [MP4]: Filme MP4
     - [PHOTO]: Imagini statice
     - [4K30p]: Film XAVC S (doar pentru FDR-X1000V)
       [4K30p] se afişează dacă aţi selectat NTSC iar [4K25p] se afişează dacă aţi selectat PAL.
     - [4K24p]: Film XAVC S (doar pentru FDR-X1000V)
       [4K24p] se afişează doar dacă aţi selectat NTSC.
     - [HD]: Film XAVC S
   - Dacă doriţi să redaţi un film, selectaţi elementul şi apăsaţi butonul ENTER pentru a porni redarea.

7. Apăsaţi butonul ENTER.
   Opriţi redarea.

Pentru a controla conţinutul redat

- Vizualizarea imaginii anterioare/următoare: Apăsaţi butonul PREV/NEXT.
- Derulare rapidă înainte/înapoi (doar pentru filme). Ţineţi apăsat butonul PREV/NEXT.
- Pauză (doar pentru filme): Apăsaţi butoanele PREV şi NEXT simultan.
  Dacă ţineţi apăsat butonul PREV sau NEXT în timpul pauzei, se poate realiza derularea lentă înapoi sau înainte.
- Reglarea volumului (doar pentru filme): Ţineţi apăsate butoanele PREV şi NEXT simultan.
- Pornirea unei diaporame (doar pentru imagini statice): Apăsaţi butoanele PREV şi NEXT simultan.
- Oprirea redării: Apăsaţi butonul ENTER.

Note cu privire la redarea pe alte dispozitive

Este posibil ca filmele înregistrate cu această cameră să nu poată fi redate normal pe alte dispozitive. De asemenea, este posibil ca filmele înregistrate cu alte dispozitive să nu fie redate corect pe această cameră.

Ştergere

Imaginile nedorite de pe cardul de memorie se şterg cu ajutorul unui telefon inteligent instalat cu PlayMemories Mobile sau cu telecomanda de vizualizare în timp real la distanţă.
Consultaţi manualul de instrucţiuni de pe site-ul web cu privire la modul de operare a PlayMemories Mobile sau a telecomenzii de vizualizare în timp real la distanţă.

Notă

- Dacă doriţi să ştergeţi toate imaginile de pe cardul de memorie, formataţi cardul de memorie din cameră.

Crearea filmului cu cele mai importante momente

Această cameră detectează scenele caracteristice din filmele înregistrate cu camera şi creează un film compus din ele (filmul cu cele mai importante momente) automat. Puteţi copia filmele cu cele mai importante momente cu telefonul inteligent. Cu ajutorul unui telefon inteligent, puteţi începe să creaţi filmul cu cele mai importante momente şi puteţi configura setările pentru crearea acestui film.

1. Deschideţi PlayMemories Mobile pe telefonul inteligent şi conectaţi această cameră prin Wi-Fi.
   Consultaţi „Conectarea la telefonul inteligent” pentru a conecta această cameră la telefonul inteligent.

2. Selectaţi „Highlight Movie Maker” din „In-Camera Application Setting” din meniul „Settings” al aplicaţiei PlayMemories Mobile.

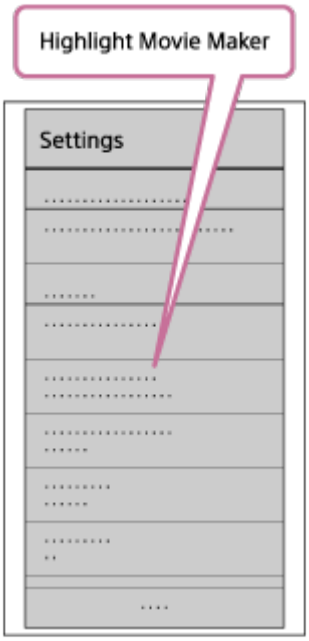

3. Apăsaţi pictograma pentru a selecta un format de conţinut pe care doriţi să îl adăugaţi într-un film cu cele mai importante momente.

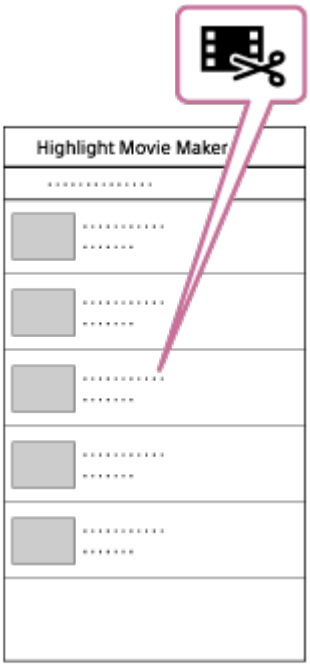

4. Selectaţi un film pe care doriţi să îl adăugaţi într-un film cu cele mai importante momente din lista cu date sau conţinut şi apăsaţi butonul „Next”.
   Începe crearea filmului cu cele mai importante momente.
   - Nu puteţi selecta conţinut MP4 şi XAVC S simultan.
   - Puteţi selecta până la 100 de filme după dată sau fişier.
   - Dacă deconectaţi camera de la telefonul inteligent în timpul creării filmului cu cele mai importante momente, camera va continua operaţia de creare a filmului.
   - Apăsaţi butonul REC de pe cameră pentru a finaliza crearea filmului cu cele

mai importante momente.

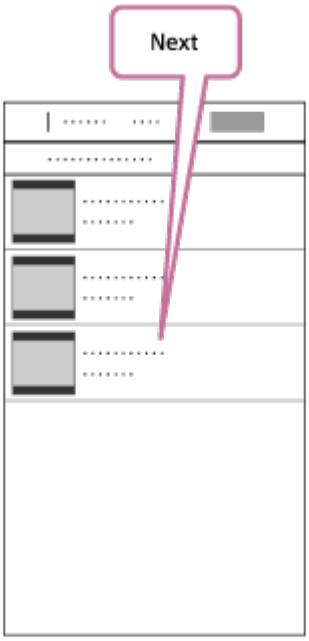

Sugestie

- Folosiţi meniul „Settings” pentru a modifica lungimea filmului, BGM şi combinaţia audio.

5. După ce aţi creat filmul cu cele mai importante momente, îl puteţi copia pe telefonul inteligent.

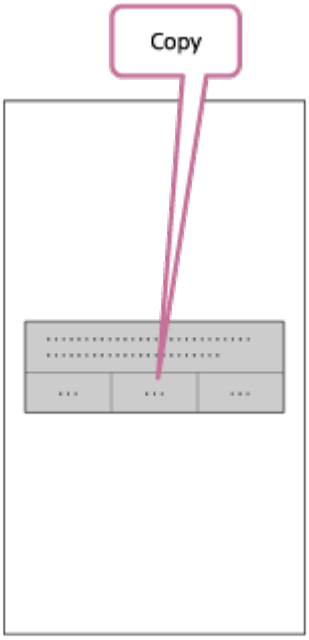

Sugestie

- Folosiţi aplicaţia de redare de filme a telefonului inteligent pentru a reda filmul cu cele mai importante momente copiat.

Notă

- În prealabil, actualizaţi PlayMemories Mobile la cea mai recentă versiune firmware.
- Formatul filmului cu cele mai importante momente este MP4.
- Următoarele tipuri de conţinut nu sunt compatibile cu filmul cu cele mai importante momente.
  - VGA
  - XAVC S 4K
  - XAVC S HD 24p
  - Înregistrare de mare viteză
- Metodele de operare şi ecranele de afişaj ale aplicaţiei pot fi modificate, fără notificare prealabilă.
- Pentru mai multe informaţii despre „PlayMemories Mobile”, consultaţi următorul site Web.
  (http://www.sony.net/pmm/)

---

[62] Cum se utilizează | Creaţi filmul propriu | Highlight Movie Maker

Importul BGM

Implicit, această cameră include opt melodii pe care le puteţi utiliza pe post de muzică de fundal în timpul redării unui film cu cele mai importante momente. Când folosiţi Action Cam Movie Creator prin conectarea acestei camere la computer, puteţi înlocui muzica de fundal de pe cameră cu melodiile de pe computer. În prealabil, instalaţi Action Cam Movie Creator pe computer.

1. Apăsaţi butonul NEXT sau PREV pentru a selecta [SETUP] - [CONFG] - [BGM] - [DL] şi apăsaţi butonul ENTER.
   Se afişează [USB].
2. Conectaţi camera la computer cu ajutorul cablului micro USB furnizat.
   Music Transfer of Action Cam Movie Creator™ porneşte automat.
3. Folosiţi Music Transfer of Action Cam Movie Creator pentru a importa BGM.

Pentru a examina BGM

Vizitaţi următorul site Web pentru a afla cum puteţi examina muzica de fundal preinstalată pe această cameră.

http://guide.d-imaging.sony.co.jp/mt_bgm/index.html

Pentru a şterge integral BGM

Selectaţi [SETUP] - [CONFG] - [BGM] - [FORMT] - [OK] - [SURE?] şi apăsaţi butonul ENTER.
Mesajul [DONE] apare după finalizarea formatării.

Sugestie

- Dacă nu puteţi conecta camera şi Action Cam Movie Creator, formataţi BGM selectând [FORMT] din [BGM].

Notă

- Această funcţie nu este disponibilă în anumite ţări/regiuni.

Soclu

Înregistraţi în prealabil locul de instalare al camerei.
Dacă începeţi să înregistraţi imagini după ce aţi înregistrat locul de instalare, camera va detecta fiecare scenă evidenţiată permiţându-vă să realizaţi un film cu cele mai importante momente atrăgător cu ajutorul Highlight Movie Maker.

1. Apăsaţi butonul NEXT sau PREV pentru a selecta [SETUP] - [CONFG] - [MOUNT] şi apăsaţi butonul ENTER.

2. Apăsaţi butonul NEXT sau PREV pentru a selecta setarea următoare şi apăsaţi butonul ENTER.

BODY: Selectaţi această funcţie atunci când camera este ataşată de persoana care filmează.

- Exemplu de montare a soclului: soclu pentru cap, soclu pentru piept, soclu pentru rucsac, soclu pentru încheietura mâinii, monopod

OTHER: Selectaţi această funcţie atunci când camera este ataşată de o placă, de o bicicletă etc.

- Exemplu de montare a soclului: soclu pentru cadru de protecţie la răsturnare, soclu pentru mâner, soclu pentru placă de surf, soclu cu ventuză

BACK: Revine la meniul [MOUNT].

Redare în timp real

Puteţi transmite filme în timp real pe site-uri Web de partajare video, de exemplu pe USTREAM, cu ajutorul unui router Wi-Fi sau al unui telefon inteligent cu funcţie de partajare a conexiunii de Internet cu camera. De asemenea, puteţi trimite mesaje către SNS-ul pe care sunteţi înregistrat pentru a anunţa că aţi început redarea video în timp real*.

*Este obligatorie înregistrarea pe un site de redare video în timp real sau un SNS.

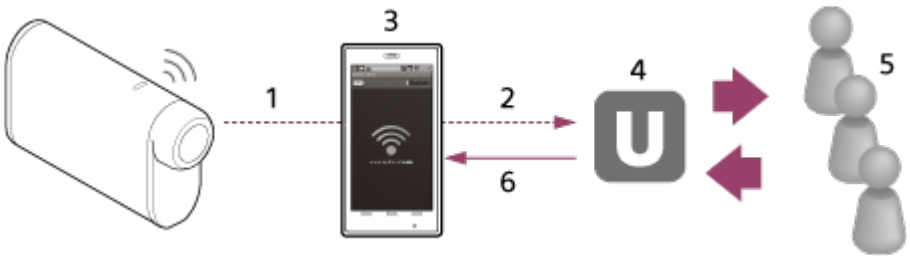

1. Wi-Fi
2. 3G/LTE
3. Mod de partajare a conexiunii la internet
4. USTREAM
5. Vizualizatori
6. Comentarii de la vizualizatori

Următoarele setări trebuie configurate pentru redarea în timp real.

Faceţi următoarele setări de distribuţie din secţiunea de setări pentru redarea în timp real a camerei:

- Înregistrarea utilizatorului pe USTREAM
- Un telefon inteligent (cu capacitate de partajare a conexiunii la internet) sau un mediu de reţea Wi-Fi

*Pentru mai multe informaţii despre setările de partajare a conexiunii la Internet ale telefonului inteligent sau setările de reţea Wi-Fi, consultaţi manualul de instrucţiuni al telefonului inteligent sau al serviciului de reţea. Pentru mai multe detalii despre mediul de reţea, contactaţi furnizorul de servicii de reţea.

Funcţia de redare în timp real depinde de serviciile şi condiţiile furnizorilor de servicii de Internet terţi din regiunea dvs. Caracteristica poate să nu fie disponibilă din cauza restricţiilor aplicabile serviciilor de internet şi de bandă largă din regiunea dvs.

Pregătirea pentru redarea în timp real

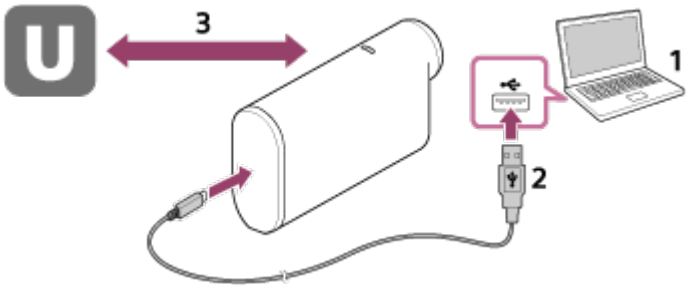

1. Înainte de a începe redarea în timp real, creaţi contul pe site-ul de redare în timp real şi instalaţi aplicaţia conceput special pentru computer, „Action Cam Movie Creator”.
   Descărcaţi „Action Cam Movie Creator” de pe următorul site Web.
   http://www.sony.net/acmc/
2. Conectaţi această cameră la computer cu ajutorul cablului micro USB furnizat.
3. Configuraţi setările de reţea, înregistraţi un cont pe un site de distribuţie video şi configuraţi setările SNS în setările „Camera Settings for Live Streaming” din Action Cam Movie Creator.
   Puteţi seta „Camera Settings for Live Streaming”.

Consultaţi următorul site Web cu privire la modul de operare a aplicaţiei Action Cam Movie Creator.
http://www.sony.net/guide/nst/

Setările camerei pentru redarea în timp real

- Setări reţea
  Puteţi seta reţeaua Wi-Fi la care se conectează camera.
  - SSID reţea, parolă, mod de securitate
- Setări pentru redare în timp real
  Puteţi seta metoda de redare în timp real şi informaţiile din clipurile video.
  - Site-ul de redare în timp real, canalul, calitatea imaginii şi salvarea setărilor pe site-ul de redare în timp real
  - Titlul şi descrierea clipului video redat în timp real
- Setări SNS
  Prin configurarea acestei setări, puteţi posta un comentariu prin intermediul serviciilor de reţele de socializare atunci când începeţi redarea video în timp real.
  - Setări de conexiune pentru serviciile de reţea
  - Comentarii pe care le postaţi

Cu privire la USTREAM

USTREAM este un site de partajare video prin care puteţi reda în timp real şi puteţi vizualiza videoclipuri cu funcţia de redare în timp real a acestei camere. Pentru detalii privind USTREAM, consultaţi site-ul următor
http://www.ustream.tv/

Notă

- Informaţiile dvs. personale (informaţiile necesare atunci când vă conectaţi la SNS) sunt setate în această cameră.
  În cazul casării sau înstrăinării camerei, executaţi [SETUP] - [CONFG] - [RESET] şi ştergeţi setările.

Efectuarea redării în timp real

Puteţi porni redarea în timp real după finalizarea pregătirilor. Atunci când efectuaţi

redarea în timp real pentru prima dată, se recomandă să faceţi, în prealabil, o repetiţie în mediul special pregătit, după setarea cu un computer.

1. Apăsaţi butonul NEXT sau PREV pentru a afişa [LIVE].
2. Apăsaţi butonul REC pentru a porni redarea în timp real.
   Lampa REC din partea de sus a camerei se aprinde cu culoarea albastru.

Afişaj în timpul redării în timp real

PREP: Pregătire pentru conectare la site-ul de redare în timp real
ONAIR: Începe redarea în timp real
00020: Afişează numărul de vizualizatori

Notă

- Este posibil să existe o întârziere de 10 - 20 de secunde între începerea redării în timp real pe cameră şi redarea video în timp real pe site-ul de partajare video.
- Puteţi înregistra filmele redate în timp real pe cardul de memorie din această cameră. Atunci când cardul de memorie este deja introdus, filmele sunt înregistrate în timp ce sunt distribuite*.
- Dacă se atinge capacitatea maximă pe cardul de memorie, înregistrarea se va opri, fără a se opri şi redarea în timp real. Dacă nu este introdus niciun card de memorie, se va realiza doar distribuţia filmelor.

* Filmele înregistrate simultan sunt procesate în modul MP4/HQ.

Indicatorul cu lampă REC în timpul redării în timp real

Dacă selectaţi modul de redare în timp real, puteţi vizualiza starea de redare pentru redarea în timp real cu ajutorul lămpii REC de pe cameră.

FDR-X1000V

HDR-AS200V

1**:** Lampă REC/LIVE

Stinsă: Înainte de distribuţie

Se aprinde cu culoarea albastru: Distribuţie în curs

Clipeşte rar cu culoarea albastru (Aprox. o dată pe secundă): Distribuţie în curs (Cu audienţă)

Clipeşte des cu culoarea roşu (Aprox. de trei ori pe secundă): Eroare de distribuţie

Pentru a opri distribuţia în timp real

Apăsaţi din nou butonul REC.

---

[67] Cum se utilizează │ Redaţi filme în timp real de la o locaţie de transmitere în timp real │ Redarea în direct cu ajutorul camerei (Redare de filme în timp real)

Restricţii

Notificare cu privire la restricţii în timpul redării în timp real.

Restricţii pentru USTREAM

- Există o serie de restricţii pentru redarea video în timp real pe USTREAM. Pentru detalii, consultaţi site-ul USTREAM.

Restricţii privind funcţiile GPS şi Wi-Fi în timpul redării în timp real

- Funcţia GPS este dezactivată automat în timpul redării în timp real.
  De asemenea, nu puteţi monitoriza imaginile cu un telefon inteligent sau cu telecomanda de vizualizare în timp real la distanţă în timpul redării în timp real.

Conexiune la reţea

- Utilizaţi un telefon inteligent cu capacitate de partajare a conexiunii la internet sau un router Wi-Fi pentru redarea în timp real. Totuşi, nu se poate garanta funcţionarea corectă cu toate telefoanele inteligente sau routerele Wi-Fi. Nu se pot utiliza reţele LAN wireless publice pentru conectare în vederea redării în timp real.

Redarea în timp real simultană cu mai multe camere

- Nu puteţi reda simultan în timp real clipuri video de pe acelaşi cont, cu mai mult de 1 cameră. Trebuie să vă conectaţi utilizând un alt cont.

Efecte ale condiţiilor de comunicare prin wireless

- Atunci când vă conectaţi cu ajutorul funcţiei de partajare a conexiunii la internet a unui telefon inteligent sau printr-un router Wi-Fi, imaginile şi sunetele se pot întrerupe, sau comunicarea se poate întrerupe din cauza condiţiilor de comunicare prin wireless.

Conexiunea pentru redarea în timp real

- Timpul de comunicare pe care îl puteţi folosi pentru redarea în timp real este limitat, în conformitate cu clauzele contractului aferent telefonului inteligent sau routerului Wi-Fi. Confirmaţi acest aspect în prealabil.

Durata de redare continuă în timp real

- Redarea continuă în timp real de pe această cameră este limitată la circa 13 ore.

Restricţii privind conexiunile la reţea

- În unele ţări, nu vă puteţi conecta la site-uri de redare în timp real. Utilizaţi această funcţie în conformitate cu legislaţia ţării respective.

Pregătirea pentru conectare la telefonul inteligent

Instalarea aplicaţiei pe telefonul inteligent

Instalaţi PlayMemories Mobile™ pe telefonul inteligent. Dacă aplicaţia PlayMemories Mobile este deja instalată pe telefonul inteligent, actualizaţi-o cu ultima versiune. Consultaţi următorul site Web pentru ultimele detalii privind funcţiile PlayMemories Mobile.
http://www.sony.net/pmm/

Căutaţi PlayMemories Mobile pe Google Play şi instalaţi-o.

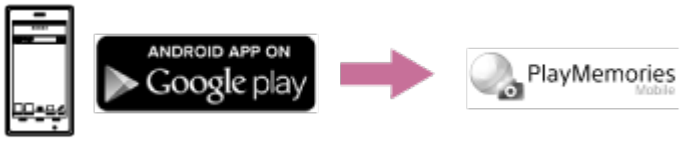

- Atunci când folosiţi funcţiile printr-o singură atingere (NFC), este nevoie de versiunea Android 4.0 sau o versiune mai recentă.

Căutaţi PlayMemories Mobile în App Store şi instalaţi-o.

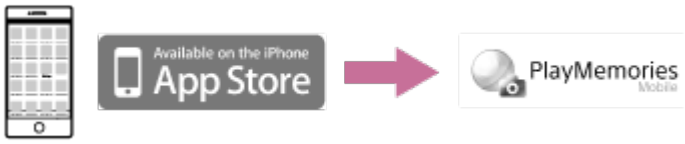

- Funcţiile printr-o singură atingere (NFC) nu sunt disponibile când folosiţi iOS.

În cazul în care pierdeţi parola

1. Conectaţi camera la un computer cu ajutorul cablului micro USB (furnizat).
2. Porniţi camera.
3. Afişaţi [Computer] - [PMHOME] - [INFO] - [WIFI_INF.TXT] pe computer, apoi verificaţi ID-ul şi parola.

Notă

- În funcţie de ţară sau regiune, este posibil ca Google play să nu fie acceptat. În acest caz, căutaţi „PlayMemories Mobile” pe Internet şi instalaţi aplicaţia.
- Pentru a utiliza funcţiile printr-o singură atingere (NFC), aveţi nevoie de un telefon inteligent sau de o tabletă compatibile cu NFC.
- Disponibilitatea funcţiei Wi-Fi descrise aici nu este garantată pentru toate telefoanele inteligente şi tabletele.

---

[69] Cum se utilizează │ Utilizarea camerei în timp ce este conectată la alte dispozitive prin Wi-Fi │ Conectarea la telefonul inteligent

Exemplu de afişaj pe ecranul telefonului inteligent

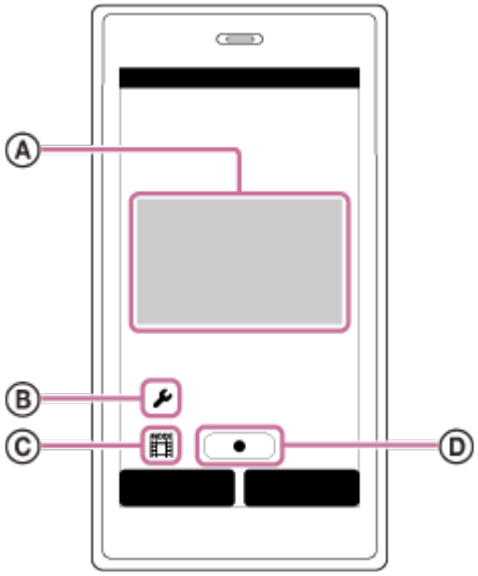

Ⓐ: Caracteristicile funcţiei de telecomandă Wi-Fi

- Pentru a verifica câmpul de vizualizare înainte şi în timpul înregistrării
- Pentru a monitoriza imaginile în timpul înregistrării

Ⓑ: Diverse setări

Ⓒ: Setările modului de înregistrare de imagini

[Movie]
[Photo]
[Interval photo recording]
[Loop recording]

Ⓓ: Pornirea/oprirea înregistrării

Notă

- Dacă modul avion este setat pe [ON], funcţia Wi-Fi nu este disponibilă.
- În funcţie de interferenţele electrice locale sau de funcţiile telefonului inteligent, este posibil ca imaginile de vizualizare în timp real să nu fie afişate uniform.

Utilizarea funcţiilor printr-o singură atingere pentru conectarea la un telefon inteligent Android cu funcţia NFC activată

Efectuaţi pregătirile pentru conectarea la telefonul inteligent înainte de conectare.

1. Selectaţi [SETUP] - [CONFG] - [Wi-Fi] - [ON] pe cameră.
2. Asiguraţi-vă că camera este în modul de înregistrare de imagini.
   - LOOP: Mod de înregistrare în buclă
   - MOVIE: Modul film
   - PHOTO: Modul fotografie
   - INTVL: Modul de înregistrare de fotografii la anumite intervale
3. Selectaţi [Settings] pe telefonul inteligent, apoi selectaţi [More…] şi verificaţi dacă [NFC] este activat.
4. Atingeţi telefonul inteligent de cameră.
   - Revocaţi în prealabil modul repaus şi blocarea ecranului pe telefonul inteligent.
   - Continuaţi să atingeţi fără să mişcaţi, până ce porneşte PlayMemories Mobile (1-2 secunde).
   - Atingeţi (marca N) de pe telefonul inteligent de (marca N) de pe cameră. Dacă nu există nicio (marcă N) pe telefonul inteligent, consultaţi manualul de instrucţiuni al telefonului inteligent cu privire la zona de atingere.
   - Dacă nu este posibilă conectarea camerei şi a telefonului inteligent prin NFC, consultaţi „Conectarea la un telefon inteligent fără a folosi funcţia NFC” şi conectaţi-le.

Cu privire la NFC

NFC este o tehnologie ce permite comunicarea wireless pe rază scurtă între diverse dispozitive, cum ar fi telefoanele mobile şi etichetele IC. Comunicarea datelor se realizează prin simpla atingere a dispozitivelor într-un punct specific.
NFC (Comunicare în câmp apropiat) este un standard internaţional pentru tehnologia de comunicare fără fir pe rază scurtă.

Notă

- Dacă modul avion este setat pe [ON], funcţia Wi-Fi nu este disponibilă.
- Nu puteţi conecta un telefon inteligent la mai multe camere în acelaşi timp.
- În funcţie de interferenţele electrice locale sau de funcţiile telefonului inteligent, este posibil ca imaginile de vizualizare în timp real să nu fie afişate uniform.

Conectarea la un telefon inteligent fără a folosi funcţia NFC

Efectuaţi pregătirile pentru conectarea la telefonul inteligent înainte de conectare.

1. Selectaţi [SETUP] - [CONFG] - [Wi-Fi] - [ON] pe cameră.
2. Asiguraţi-vă că camera este în modul de înregistrare de imagini.
   - LOOP: Mod de înregistrare în buclă
   - MOVIE: Modul film
   - PHOTO: Modul fotografie
   - INTVL: Modul de înregistrare de fotografii la anumite intervale
3. Conectaţi telefonul inteligent.

   Android

   1. Porniţi PlayMemories Mobile pe telefonul inteligent.

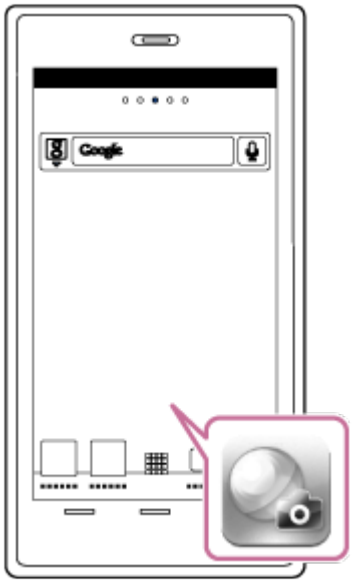

   2. Selectaţi numele de reţea SSID care este imprimat pe autocolantul ataşat la Ghidul de pornire.

3. Introduceţi parola de pe acelaşi autocolant (numai prima dată).

iPhone/iPad

1. Deschideţi [Settings] şi selectaţi [Wi-Fi] pe telefonul inteligent. Selectaţi numele de reţea SSID care este imprimat pe autocolantul ataşat la Ghidul de pornire.

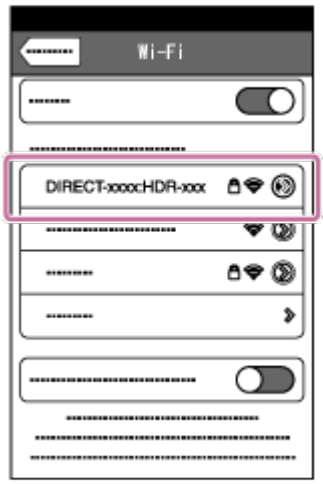

2. Introduceţi parola de pe acelaşi autocolant (numai prima dată).

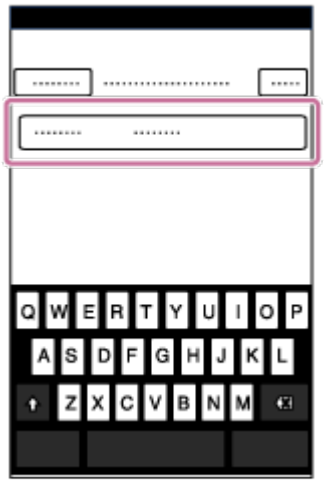

3. Asiguraţi-vă că numele de reţea SSID al camerei este afişat pe telefonul inteligent.

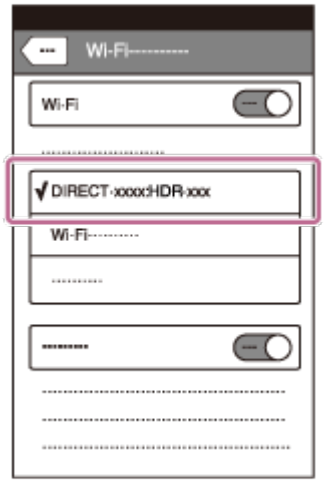

4. Reveniţi la ecranul de pornire şi porniţi PlayMemories Mobile.

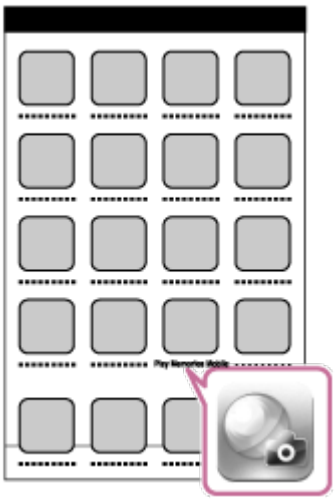

Notă

- Dacă modul avion este setat pe [ON], funcţia Wi-Fi nu este disponibilă.
- Nu puteţi conecta un telefon inteligent la mai multe camere în acelaşi timp.
- În funcţie de interferenţele electrice locale sau de funcţiile telefonului inteligent, este posibil ca imaginile de vizualizare în timp real să nu fie afişate uniform.

[72] Cum se utilizează │ Utilizarea camerei în timp ce este conectată la alte dispozitive prin Wi-Fi │ Conectare la telecomanda de vizualizare în timp real la distanţă

Conectarea unei singure camere la telecomanda de vizualizare în timp real la distanţă (Conexiune individuală)

1. Porniţi telecomanda de vizualizare în timp real la distanţă.
   Pentru detalii, consultaţi „Conectarea acestei unităţi la o singură cameră prin Wi-Fi” din Ghidul de asistenţă al telecomenzii de vizualizare în timp real la distanţă (RM-LVR2).
   http://rd1.sony.net/help/cam/1530/h_zz/

2. Setaţi modul de conexiune al camerei.
   Apăsaţi butonul NEXT sau PREV pentru a selecta [SETUP] - [CONFG] - [Wi-Fi] - [ON] şi apăsaţi butonul ENTER.

3. Selectaţi numele de reţea SSID care este imprimat pe autocolantul ataşat la Ghidul de pornire.

4. Când se aude bipul camerei şi apare [ACPT?] pe panoul de afişaj al camerei, apăsaţi butonul ENTER de pe cameră.

Notă

- Dacă [BEEP] este setat pe [OFF], bipul de conectare nu se va declanşa.

[73] Cum se utilizează │ Utilizarea camerei în timp ce este conectată la alte dispozitive prin Wi-Fi │ Conectare la telecomanda de vizualizare în timp real la distanţă

Conectarea mai multor camere la telecomanda de vizualizare în timp real la distanţă (Conexiune multiplă)

1. Porniţi telecomanda de vizualizare în timp real la distanţă.

Pentru detalii, consultaţi „Conectarea acestei unităţi la mai multe camere prin Wi-Fi” din Ghidul de asistenţă al telecomenzii de vizualizare în timp real la distanţă (RM-LVR2).
http://rd1.sony.net/help/cam/1530/h_zz/

2. Setaţi camera.
   - Atunci când conectaţi camera la o telecomandă de vizualizare în timp real la distanţă pentru prima dată.
     Apăsaţi butonul NEXT sau PREV pentru a selecta [SETUP] - [CONFG] - [Wi-Fi] - [MULTI] - [NEW] şi apăsaţi butonul ENTER.
     Când se aude bipul camerei şi apare [AWAIT] pe panoul de afişaj al camerei, înregistraţi camera cu ajutorul telecomenzii de vizualizare în timp real la distanţă. Mesajul
     [DONE] apare pe panoul de afişaj al acestei camere după stabilirea conexiunii.
   - Atunci când conectaţi camera la telecomanda de vizualizare în timp real la distanţă a doua oară.
     Apăsaţi butonul NEXT sau PREV pentru a selecta [SETUP] - [CONFG] - [Wi-Fi] - [MULTI] - [CRRNT] şi apăsaţi butonul ENTER.
3. În cazul în care doriţi să conectaţi şi alte camere, repetaţi procedura începând cu pasul 2.

Notă

- Dacă [BEEP] este setat pe [OFF], bipul de conectare nu se va declanşa.

Conectarea unei singure camere la Handycam (Conexiune individuală)

Puteţi opera această cameră cu un dispozitiv Handycam care acceptă funcţia de control pentru camere multiple.

1. Porniţi Handycam.

Pentru detalii, consultaţi „Conectarea acestui produs la o cameră cu Multi Camera Control (Conexiune individuală)” din Ghidul de Asistenţă al Handycam.
Exemplu: Ghidul de Asistenţă al FDR-AX30/AXP35
http://rd1.sony.net/help/cam/1510/h_zz/

2. Setaţi modul de conexiune al camerei.
   Apăsaţi butonul NEXT sau PREV pentru a selecta [SETUP] - [CONFG] - [Wi-Fi] - [ON] şi apăsaţi butonul ENTER.

3. Selectaţi numele de reţea SSID care este imprimat pe autocolantul ataşat la Ghidul de pornire.

4. Când se aude bipul camerei şi apare [ACPT?] pe panoul de afişaj al camerei, apăsaţi butonul ENTER de pe cameră.

Notă

- Dacă [BEEP] este setat pe [OFF], bipul de conectare nu se va declanşa.

Conectarea mai multor camere la Handycam (Conexiune multiplă)

Puteţi opera această cameră cu un dispozitiv Handycam care acceptă funcţia de control pentru camere multiple.

1. Porniţi Handycam.
   Pentru detalii, consultaţi „Conectarea acestui produs la mai multe camere cu Multi Camera Control (Conexiune multiplă)” din Ghidul de Asistenţă al Handycam.
   Exemplu: Ghidul de Asistenţă al FDR-AX30/AXP35
   http://rd1.sony.net/help/cam/1510/h_zz/

2. Setaţi modul de conexiune al camerei.
   - Atunci când conectaţi camera la Handycam pentru prima dată.
     Apăsaţi butonul NEXT sau PREV pentru a selecta [SETUP] - [CONFG] - [Wi-

Fi] - [MULTI] - [NEW] şi apăsaţi butonul ENTER.
Când se aude bipul camerei şi apare [AWAIT] pe panoul de afişaj al camerei, înregistraţi camera cu ajutorul Handycam. Mesajul [DONE] apare pe panoul de afişaj al acestei camere după stabilirea conexiunii.

- Atunci când conectaţi camera la Handycam a doua oară.
  Apăsaţi butonul NEXT sau PREV pentru a selecta [SETUP] - [CONFG] - [Wi-Fi] - [MULTI] - [CRRNT] şi apăsaţi butonul ENTER.

3. În cazul în care doriţi să conectaţi şi alte camere, repetaţi procedura începând cu pasul 2.

Notă

- Dacă [BEEP] este setat pe [OFF], bipul de conectare nu se va declanşa.

Funcţiile utile ale Action Cam Movie Creator

Action Cam Movie Creator™ vă permite să importaţi filme pe computer pentru a le folosi în diferite moduri.

Vizitaţi următorul URL pentru instalarea software-ului.
http://www.sony.net/acmc/
Se vor instala Action Cam Movie Creator care poate edita filme şi PlayMemories Home care poate gestiona filme şi fotografii.

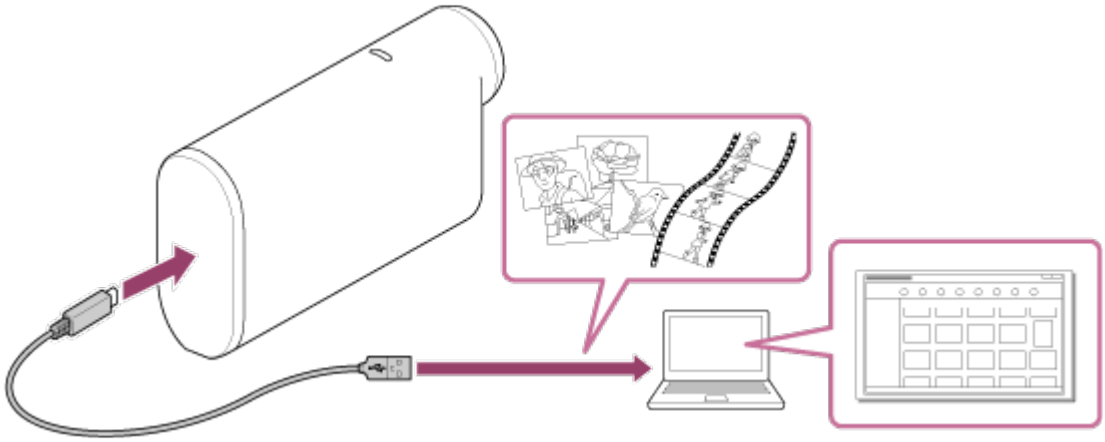

Funcţiile utile ale Action Cam Movie Creator

- Editarea şi afişarea filmelor împreună cu informaţiile de urmărire şi viteza de mişcare.

Funcţiile utile ale PlayMemories Home

- Importul şi redarea de filme şi de imagini statice

Notă

- Atunci când importaţi filme pe computer, folosiţi aplicaţia PlayMemories Home. Dacă importaţi cu ajutorul altei metode, informaţiile GPS se pot pierde.
- Folosiţi cablul micro USB (furnizat) atunci când conectaţi camera la computer.

Instalarea Action Cam Movie Creator pe computer

Instalaţi Action Cam Movie Creator™ pe computer. Urmaţi paşii de mai jos.

1. Porniţi computerul.
   - Conectaţi-vă ca Administrator.
   - Închideţi toate aplicaţiile care rulează pe computer înainte de a instala software-ul.

2. Vizitaţi următorul URL pe browserul de Internet de pe computer şi instalaţi Action Cam Movie Creator.
   - http://www.sony.net/acmc/
   - După finalizarea instalării, Action Cam Movie Creator porneşte.

3. Conectaţi camera la computer cu ajutorul cablului micro USB furnizat.
   - Puteţi adăuga funcţii noi în Action Cam Movie Creator. Chiar dacă Action Cam Movie Creator este deja instalat pe computer, conectaţi camera la computer.

   FDR-X1000V

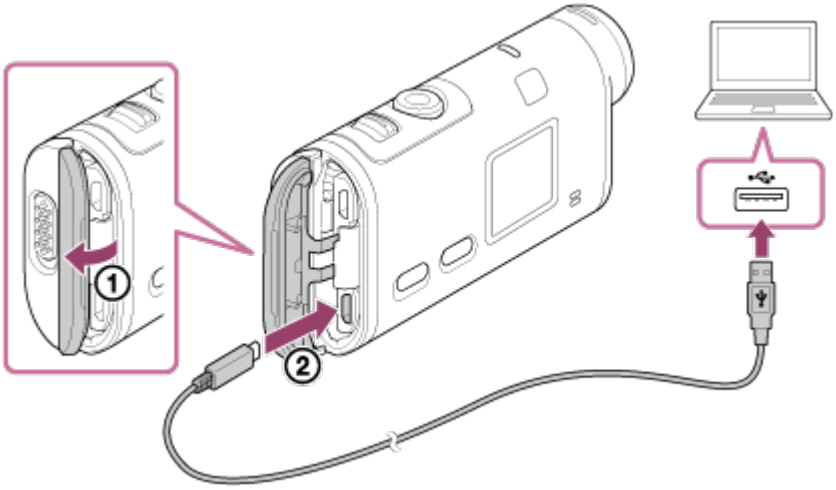

HDR-AS200V

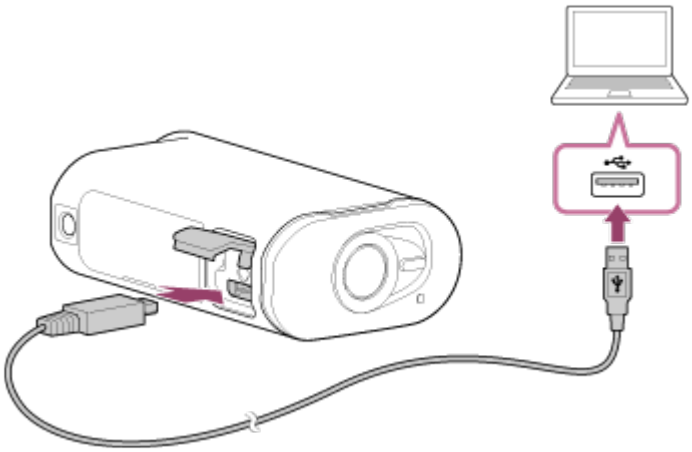

Notă

- Nu deconectaţi cablul micro USB (furnizat) de la cameră dacă pe ecranul computerul se indică faptul că se operează sau se accesează camera. Acest lucru poate provoca deteriorarea datelor.
- Pentru a deconecta computerul de la cameră, faceţi clic pe ⊼ de pe tava de activităţi, după care faceţi clic pe (Pictograma pentru eliminare). Dacă utilizaţi Windows Vista, faceţi clic pe de pe tava de activităţi.

---

[78] Cum se utilizează │ Altele │ Durata de înregistrare

Durata estimată de înregistrare şi redare pentru acumulatorul furnizat

---

Durata de înregistrare

Timpul aproximativ disponibil atunci când se foloseşte un acumulator încărcat complet.

FDR-X1000V

- Calitate imagine: 4K30P
  Durata de înregistrare continuă: 50 minute (50 minute)
  Durata de înregistrare tipică: 30 minute (30 minute)
- Calitate imagine: HQ
  Durata de înregistrare continuă: 115 minute (125 minute)
  Durata de înregistrare tipică: 70 minute (75 minute)

HDR-AS200V

- Calitate imagine: HQ
  Durata de înregistrare continuă: 115 minute (125 minute)
  Durata de înregistrare tipică: 75 minute (80 minute)
  - Durata de înregistrare măsurată atunci când se utilizează un singur acumulator încărcat complet
  - Durata de înregistrare poate fi mai scurtă, în funcţie de condiţiile de înregistrare.
  - ( ) indică durata de înregistrare dacă funcţia de telecomandă Wi-Fi este setată la [OFF].
  - Durata de înregistrare poate fi mai mare dacă dezactivaţi funcţiile Wi-Fi sau GPS.

Durata de redare

Timpul aproximativ disponibil atunci când se foloseşte un acumulator încărcat complet.
Durata aproximativă atunci când imaginile sunt redate pe un televizor conectat cu ajutorul unui cablu micro HDMI (comercializat separat).

FDR-X1000V

- Calitate imagine: 4K30P
  Durată de redare: 100 minute
- Calitate imagine: HQ
  Durată de redare: 215 minute

HDR-AS200V

- Calitate imagine: HQ
  Durată de redare: 205 minute

Durata estimată de înregistrare a filmelor

XAVC S 4K Durată de înregistrare medie (FDR-X1000V)

Imagine înregistrată: 100 Mbps

Dacă se foloseşte un card de memorie de 64GB. Aprox. 75 de minute

Imagine înregistrată: 60 Mbps

Dacă se foloseşte un card de memorie de 64GB. Aprox. 125 de minute

XAVC S HD Durată de înregistrare medie (FDR-X1000V)

Imagine înregistrată: 100 Mbps

Dacă se foloseşte un card de memorie de 64GB. Aprox. 75 de minute

Imagine înregistrată: 60 Mbps

Dacă se foloseşte un card de memorie de 64GB. Aprox. 125 de minute

Imagine înregistrată: 50 Mbps

Dacă se foloseşte un card de memorie de 64GB. Aprox. 155 de minute

XAVC S HD Durată de înregistrare medie (HDR-AS200V)

Imagine înregistrată: 50 Mbps

Dacă se foloseşte un card de memorie de 64GB. Aprox. 155 de minute

MP4 Durată de înregistrare medie

Calitate imagine: PS

Dacă se foloseşte un card de memorie de 8GB 35 minute
Dacă se foloseşte un card de memorie de 16GB 75 minute
Dacă se foloseşte un card de memorie de 32GB 155 minute
Dacă se foloseşte un card de memorie de 64GB. 320 minute

Calitate imagine: HS120/HS100/HS240/HS200

Dacă se foloseşte un card de memorie de 8GB 35 minute
Dacă se foloseşte un card de memorie de 16GB 75 minute
Dacă se foloseşte un card de memorie de 32GB 155 minute
Dacă se foloseşte un card de memorie de 64GB. 320 minute

Calitate imagine: HQ

Dacă se foloseşte un card de memorie de 8GB 60 minute
Dacă se foloseşte un card de memorie de 16GB 125 minute
Dacă se foloseşte un card de memorie de 32GB 250 minute
Dacă se foloseşte un card de memorie de 64GB. 505 minute

- Dacă se foloseşte un card de memorie Sony.

Notă

- Durata disponibilă de înregistrare poate varia în funcţie de condiţiile de înregistrare, de subiecţi şi de setarea pentru calitatea imaginii.
- Timpul de filmare continuă este de aproximativ 13 ore.

---

[80] Cum se utilizează | Altele | Durata de înregistrare

Numărul estimat de imagini statice care pot fi înregistrate

Număr de pixeli: 2 M (Înregistrare de fotografii la anumite intervale) (16:9)

Dacă se foloseşte un card de memorie de 8GB 6800 imagini
Dacă se foloseşte un card de memorie de 16GB 13500 imagini
Dacă se foloseşte un card de memorie de 32GB 27500 imagini
Dacă se foloseşte un card de memorie de 64GB. 40000 imagini

Număr de pixeli: 8.8M (Imagini statice)

Dacă se foloseşte un card de memorie de 8GB 2150 imagini
Dacă se foloseşte un card de memorie de 16GB 4350 imagini
Dacă se foloseşte un card de memorie de 32GB 8700 imagini
Dacă se foloseşte un card de memorie de 64GB. 17000 imagini

---

[81] Cum se utilizează | Altele | Acumulator

Cu privire la încărcarea acumulatorului

- Înainte de prima utilizare a camerei, acumulatorului trebuie încărcat.
- Este recomandat să încărcaţi acumulatorul la temperaturi ambientale între 10 °C şi 30 °C până când se stinge lampa REC/acces/CHG (Încărcare). Este posibil ca acumulatorul să nu se încarce eficient la temperaturi care nu se încadrează în

acest interval.

- Lampa REC/acces/CHG (Încărcare) poate clipi în următoarele situaţii:
  - Acumulatorul nu este ataşat corect.
  - Acumulatorul este deteriorat.
- Dacă temperatura acumulatorului este scăzută, detaşaţi acumulatorul şi aşezaţi-l într-un loc cu căldură.
- Dacă temperatura acumulatorului este ridicată, detaşaţi acumulatorul şi aşezaţi-l într-un loc răcoros.

---

[82] Cum se utilizează | Altele | Acumulator

Utilizarea acumulatorului în mod eficient

- Performanţa acumulatorului scade în medii cu temperaturi scăzute (sub 10 °C). În consecinţă, în mediile cu temperaturi joase, durata de funcţionare a acumulatorului este mai scurtă. Pentru a beneficia de o perioadă mai îndelungată de utilizare a acumulatorului, vă recomandăm următoarele: Puneţi acumulatorul în buzunar aproape de corp pentru a-l încălzi şi introduceţi-l în cameră chiar înainte de a începe filmarea.
- Acumulatorul se va descărca rapid dacă folosiţi frecvent funcţiile de redare, derulare rapidă înainte şi înapoi.
- Opriţi camera de fiecare dată când nu o folosiţi pentru înregistrare sau redare. Acumulatorul se descarcă cât timp înregistrarea de imagini este în standby.
- Vă recomandăm să aveţi la îndemână acumulatori de rezervă care să acopere de două sau trei ori timpul preconizat de filmare şi să efectuaţi filmări de probă înainte de a realiza înregistrările reale.
- Este posibil să nu puteţi porni camera sau acumulatorul poate fi încărcat ineficient dacă secţiunea cu terminal a acumulatorului este murdară. În acest caz, ştergeţi uşor urmele de praf cu o pânză moale pentru a curăţa acumulatorul.
- Nu expuneţi acumulatorul la apă. Acumulatorul nu este rezistent la apă.

---

[83] Cum se utilizează | Altele | Acumulator

Cu privire la capacitatea restantă a bateriei

Dacă acumulatorul se descarcă foarte repede chiar dacă nivelul indicatorului de capacitate rămasă este mare, reîncărcaţi complet acumulatorul. Capacitatea rămasă a bateriei va fi afişată corect. Reţineţi că este posibil ca nivelul să nu fie afişat corect în următoarele situaţii:

- Utilizarea camerei o perioadă îndelungată de timp la temperaturi ridicate
- Depozitarea camerei cu acumulatorul complet încărcat
- Utilizarea unui acumulator foarte uzat

---

[84] Cum se utilizează | Altele | Acumulator

Modul de depozitare a acumulatorului

- Pentru a conserva funcţiile acumulatorului, încărcaţi complet acumulatorul şi apoi descărcaţi-l complet în cameră cel puţin o dată pe an în timpul depozitării. Scoateţi acumulatorul din cameră şi depozitaţi-l într-un loc uscat şi răcoros.
- Pentru a preveni pătarea terminalului, scurtcircuitarea etc., nu uitaţi să folosiţi o pungă de plastic pentru a feri unitatea de materialele metalice în timpul transportului sau depozitării.

---

[85] Cum se utilizează | Altele | Acumulator

Cu privire la durata de viaţă a acumulatorului

- Durata de viaţă a acumulatorului este limitată. Capacitatea bateriei scade în timp şi în urma utilizării repetate. În cazul în care durata de utilizare scade semnificativ între încărcări, probabil este timpul să o înlocuiţi cu una nouă.
- Durata de viaţă a acumulatorului variază în funcţie de modul de folosire a acumulatorului.

---

[86] Cum se utilizează | Altele | Utilizarea camerei în străinătate

Cu privire la sistemele de culoare ale televizoarelor

Pentru a vizualiza imaginile captate cu camera pe un televizor, aveţi nevoie de un televizor (sau monitor) prevăzut cu o mufă HDMI şi un cablu micro HDMI (comercializat separat).
Înainte de a înregistra imagini, nu uitaţi să setaţi [V.SYS] la sistemul de televiziune din ţara şi regiunea în care veţi vizualiza înregistrările.

---

[87] Cum se utilizează │ Altele │ Utilizarea camerei în străinătate

Ţările şi regiunile în care puteţi vizualiza imaginile dacă [V.SYS] este setat pe [NTSC]

Barbados, Bermude, Bolivia, Canada, Chile, Columbia, Costa Rica, Cuba, Dominica, Ecuador, El Salvador, Guam, Guatemala, Guyana, Haiti, Honduras, Japan, Mexic, Micronezia, Myanmar, Nicaragua, Panama, Peru, Filipine, Puerto Rico, Republica Coreea, Saint Lucia, Samoa, Surinam, Taiwan, Trinidad şi Tobago, Statele Unite ale Americii, Venezuela etc.

---

[88] Cum se utilizează │ Altele │ Utilizarea camerei în străinătate

Ţările şi regiunile în care puteţi vizualiza imaginile dacă [V.SYS] este setat pe [PAL]

Australia, Austria, Argentina, Belgia, Bulgaria, Brazilia, China, Croaţia, Republica Cehă, Danemarca, Finlanda, Franţa, Guyana Franceză, Germania, Grecia, Hong Kong, Ungaria, Indonezia, Iran, Irak, Italia, Kuweit, Malaiezia, Monaco, Olanda, Noua Zeelandă, Norvegia, Paraguay, Polonia, Portugalia, România, Rusia, Singapore, Slovacia, Spania, Suedia, Elveţia, Thailanda, Turcia, Ucraina, Marea Britanie, Uruguay, Vietnam etc.

---

[89] Cum se utilizează │ Altele │ Utilizarea camerei în străinătate

Lista cu diferenţele de fus orar pentru capitalele lumii

Diferenţele de fus orar şi ora standard pentru oraşele lumii (valabile în anul 2015).

Lisabona/Londra
GMT

Berlin/Paris
+01:00

Helsinki/Cairo/Istanbul
+02:00

Moscova/Nairobi
+03:00

Teheran
+03:30

Abu Dhabi/Baku
+04:00

Kabul
+04:30

Karachi/Islamabad
+05:00

Calcutta/New Delhi
+05:30

Almaty/Dhaka
+06:00

Yangon

+06:30

Bangkok/Jakarta
+07:00

Hong Kong/Singapore/Beijing
+08:00

Tokyo/Seul
+09:00

Adelaide/Darwin
+09:30

Melbourne/Sydney
+10:00

New Caledonia
+11:00

Fiji/Wellington
+12:00

Midway
-11:00

Hawaii
-10:00

Alaska
-09:00

San Francisco/Tijuana

-08:00

Denver/Arizona
-07:00

Chicago/Mexico City
-06:00

New York/Bogota
-05:00

Santiago
-04:00

St.John’s
-03:30

Brazilia/Montevideo
-03:00

Fernando de Noronha
-02:00

Insulele Azore, Capul Verde
-01:00

---

[90] Cum se utilizează │ Altele │ Măsuri de precauţie

Nu utilizaţi/depozitaţi camera în următoarele locaţii

- În medii cu temperaturi sau umezeală extreme.
  În locuri precum un vehicul parcat la loc neumbrit, corpul camerei se poate

deforma iar acest lucru poate provoca defecţiuni.

- Locurile expuse la lumina directă a soarelui sau din apropierea unui radiator nu sunt adecvate pentru depozitare.
  Corpul camerei se poate decolora sau deforma iar acest lucru poate provoca defecţiuni.
- În locuri cu vibraţii puternice
- În apropierea câmpurilor magnetice puternice
- În locuri cu nisip sau praf
  Protejaţi camera împotriva infiltrărilor de nisip sau praf. Acestea pot provoca defectarea camerei, în unele situaţii fără şanse de reparare.

---

[91] Cum se utilizează | Altele | Măsuri de precauţie

Cu privire la transport

Nu vă aşezaţi pe un scaun sau în alt loc în timp ce aveţi camera în buzunarul de la spate al pantalonilor sau fustei, deoarece camera se poate defecta sau deteriora.

---

[92] Cum se utilizează | Altele | Măsuri de precauţie

Îngrijirea şi depozitarea obiectivului

- Ştergeţi suprafaţa obiectivului cu o pânză moale în următoarele situaţii:
  - Dacă observaţi amprente pe suprafaţa obiectivului
  - În locuri marcate de căldură sau umezeală
  - Dacă obiectivul este expus la aer sărat, cum ar fi pe litoral
- Depozitaţi-l la loc bine ventilat, curat şi fără praf.
- Pentru a preveni formare de mucegai, curăţaţi periodic obiectivul conform indicaţiilor de mai sus.

---

[93] Cum se utilizează | Altele | Măsuri de precauţie

Cu privire la curăţare

Curăţaţi suprafaţa camerei cu o pânză moale umezită uşor cu apă şi apoi ştergeţi suprafaţa cu o pânză uscată. Nu folosiţi substanţele următoare deoarece acestea pot deteriora finisajul sau carcasa.

- Produse chimice cum ar fi diluantul, benzina, alcoolul, şerveţelele de unică folosinţă, substanţele insectifuge, crema de protecţie solară sau insecticidul etc.
- Nu atingeţi camera dacă aveţi mâinile acoperite cu vreuna dintre substanţele de mai sus.
- Evitaţi intrarea camerei în contact cu obiecte din cauciuc sau vinil pe perioade de timp îndelungate.

[94] Cum se utilizează │ Altele │ Măsuri de precauţie

Cu privire la temperaturile de funcţionare

Camera este proiectată să fie utilizată la temperaturi între –10 °C şi +40 °C. Folosirea produsului în locuri cu temperaturi extreme care depăşesc acest interval nu este recomandată.

[95] Cum se utilizează │ Altele │ Măsuri de precauţie

Cu privire la condens şi umezeală

În cazul în care camera este adusă direct dintr-un loc cu temperatură scăzută în altul cu temperatură ridicată, este posibil să se formeze condens în interiorul sau pe exteriorul camerei. Condensul poate provoca defectarea camerei.

În cazul formării de condens

Opriţi camera şi aşteptaţi în jur de 1 oră să se evaporeze umezeala.

Notă cu privire la condens şi umezeală

Umezeala poate produce condens dacă aduceţi camera dintr-un loc cu temperatură scăzută într-un loc cu temperatură ridicată (sau invers) sau dacă utilizaţi camera într-un mediu umed după cum se arată mai jos.

- Când aduceţi camera de pe pârtia de ski într-un loc încălzit.
- Când scoateţi camera dintr-un autovehicul sau o încăpere cu aer condiţionat într-

un loc exterior cu temperatură ridicată.
- Când folosiţi camera după baie sau duş.
- Când folosiţi camera într-un loc cu temperatură ridicată sau cu umezeală.

Modalitatea de evitare a condensului

Atunci când camera este adusă dintr-un loc cu temperatură scăzută în altul cu temperatură ridicată, introduceţi camera într-o pungă de plastic şi închideţi-o ermetic. Îndepărtaţi punga atunci când temperatura aerului din interiorul pungii de plastic este egală cu temperatura ambientală (după aproximativ 1 oră).

---

[96] Cum se utilizează | Altele | Măsuri de precauţie

Note cu privire la accesoriile opţionale

Este posibil ca în anumite ţări/regiuni să nu fie disponibile accesoriile Sony originale.

---

[97] Cum se utilizează | Altele | Măsuri de precauţie

Notă cu privire la eliminarea/transferul cardului de memorie

Chiar dacă ştergeţi datele de pe cardul de memorie sau formataţi cardul de memorie cu ajutorul camerei sau al unui computer, nu puteţi şterge în totalitate datele de pe cardul de memorie. Dacă împrumutaţi cardul de memorie, este recomandat să ştergeţi în totalitate datele cu ajutorul unui software de ştergere de date de pe computer. De asemenea, atunci când eliminaţi cardul de memorie, se recomandă să distrugeţi corpul în sine al cardului de memorie.

---

[98] Cum se utilizează | Altele | Măsuri de precauţie

Cu privire la GPS

- Deoarece poziţiile sateliţilor GPS variază constant, determinarea locaţiei poate

dura mai mult sau receptorul poate să nu determine locaţia deloc, în funcţie de locul şi ora de utilizare a camerei.

- GPS este un sistem care vă determină poziţia cu ajutorul semnalelor primite de la sateliţi. Evitaţi să folosiţi funcţia GPS a camerei în locuri în care semnalele radio sunt blocate sau reflectate, de exemplu în locuri umbrite, înconjurate de clădiri sau copaci etc. Folosiţi camera în medii cu cerul liber.
- Este posibil să nu puteţi înregistra informaţiile de localizare în locurile sau situaţiile în care semnalele radio de la sateliţii GPS nu ajung la cameră, după cum urmează.
  - În tuneluri, în interior sau la umbra clădirilor
  - Între clădiri înalte sau pe străzi înguste înconjurate de clădiri
  - În subteran, în locuri înconjurate de copaci deşi, sub poduri ridicate sau în locuri în care sunt generate câmpuri magnetice, de exemplu în apropierea cablurilor de înaltă tensiune.
  - În apropierea dispozitivelor care generează semnale radio pe aceeaşi bandă de frecvenţă cu camera: în apropierea telefoanelor mobile care folosesc banda 1,5 GHz etc.
- Dacă înregistraţi imagini cu istoricul GPS setat la [ON] şi încărcaţi imaginile respective pe Internet, este posibil ca locul în care a fost realizată înregistrarea să fie disponibil unor terţe părţi. Pentru a preveni acest lucru, setaţi istoricul GPS pe [OFF] înainte de înregistrare.

Cu privire la erorile GPS

- Dacă vă mutaţi într-un alt loc imediat după pornirea camerei, poate dura mai mult până când aceasta va începe triangularea, comparativ cu situaţia în care rămâneţi pe loc.
- Eroare provocată de poziţia sateliţilor GPS
  Camera triangulează automat locaţia dvs. actuală atunci când recepţionează semnale radio de la 3 sau mai mulţi sateliţi GPS. Marja de eroare permisă de sateliţii GPS este de aproximativ 10 m. În funcţie de mediul ambiant, eroarea de triangulare poate fi mai mare. În acest caz, locaţia reală poate fi diferită de locaţia de pe hartă, bazată pe informaţiile GPS. De altfel, sateliţii GPS sunt controlaţi de Departamentul de apărare al Statelor Unite şi gradul de precizie poate fi modificat intenţionat.
- Eroare în timpul procesului de triangulare

Camera obţine informaţii de localizare periodic în timpul triangulării. Există un uşor decalaj între momentul obţinerii informaţiilor de localizare şi momentul înregistrării informaţiilor de localizare pe o imagine; în consecinţă, locaţia de înregistrare reală poate să nu corespundă cu locaţia exactă de pe hartă bazată pe informaţiile GPS.

---

[100] Cum se utilizează │ Altele │ Măsuri de precauţie

Cu privire la restricţia de utilizare a GPS

Utilizaţi GPS-ul în conformitate cu circumstanţele şi reglementările din ţările/regiunile în care folosiţi camera.

---

[101] Cum se utilizează │ Altele │ Specificaţii

Specificaţii

FDR-X1000V

[Sistem]

Semnal video:

- UHDTV
- HDTV
- color NTSC, standarde EIA
- color PAL, standarde CCIR

Dispozitiv de imagine:

- Senzor Exmor R CMOS tip 1/2,3 (7,81 mm)
- Nr. brut pixeli: Aprox. 12,8 megapixeli
- Rezoluţia efectivă a imaginii (film): Aprox. 8,8 megapixeli (16:9) (SteadyShot este setat pe [OFF])
- Rezoluţia efectivă a imaginii (imagini statice): Aprox. 8,79 megapixeli (16:9)
- Rezoluţie maximă efectivă a imaginilor statice: Aprox. 8,79 megapixeli (16:9)
- Modul de înregistrare de fotografii la anumite intervale: Aprox. 2,07 megapixeli (16:9)

Obiectiv:

Obiectiv ZEISS Tessar

- Diafragmă: F2.8
- Distanţă focală: f = 2,8 mm
- Distanţă focală (echivalentă formatului de 35 mm) (modul film): f = 17,1 mm (16:9) (Film, SteadyShot este setat pe [OFF])
- FOV: 170° (SteadyShot este setat pe [OFF])

Cameră:

- Controlul expunerii: Expunere automată
- Iluminare minimă: 6 lx (lux)
- Stabilizarea imaginii: Stabilizarea electronică a imaginii cu SteadyShot
- Distanţa minimă de înregistrare a imaginilor: Aprox. 50 cm

Format fişier:

- Filme: MP4: MPEG-4 AVC/H.264, XAVC S: MPEG-4 AVC/H.264
- Audio: MPEG-4 AAC-LC 2ch (Când se înregistrează filme în format MP4), LPCM 2ch (Când se înregistrează filme în format XAVC S)
- Imagini statice: compatibil JPEG (DCF Ver. 2.0, Exif Ver. 2.3, MPF Baseline)

Suport de înregistrare:

- Când se înregistrează filme în format MP4:
  Suport Memory Stick Micro (Mark2)
  card microSD/SDHC/SDXC (Clasa 4 sau mai rapid)
- Când se înregistrează filme în format XAVC S (50Mbps/60Mbps):
  card microSDXC (Clasa 10 sau mai rapid)
- Când se înregistrează filme în format XAVC S (100Mbps):
  card microSDXC (UHS-I U3 sau mai rapid)

[Conectoare de intrare şi ieşire]

- Terminal Multi/Micro USB*: micro-B/USB2.0 Hi-Speed
  (Acceptă dispozitive compatibile cu Micro USB).

*Conexiunea USB este dedicată exclusiv pentru ieşire. (Pentru clienţii din unele ţări/regiuni)

[Alimentare]

Necesar de putere:

- Acumulator: 3,6 V (NP-BX1 (furnizat))
- Terminal Multi/Micro USB: 5,0 V

Metodă de încărcare:

- Încărcare USB: CC 5,0 V, 500 mA/800 mA

Timp de încărcare:

- Prin computer
  NP-BX1 (furnizat): Aprox. 4 h 5 min.
- Prin AC-UD10 (comercializat separat)
  NP-BX1 (furnizat): Aprox. 2 h 55 min.

Metodă de alimentare:

- Alimentare prin USB (minim 1,5 A recomandat)

Consum de energie:

- 2,0 W (atunci când calitatea imaginii este „MP4 HQ 1920 x 1080/30p”)

Baterie:

- Acumulator: NP-BX1 (furnizat)
  Tensiune maximă la ieşire: 4,2 V c.c.
  Tensiune la ieşire: 3,6 V c.c.
  Tensiune de încărcare maximă: 4,2 V c.c.
  Curent de încărcare maxim: 1,89 A
  Capacitate: 4,5 Wh (1240 mAh)
  Tip: Li-ion

[Generalităţi]

- Rezistenţă la apă: Adâncimea apei de 10 m, 60 minute continuu (Utilizare împreună cu carcasa impermeabilă (SPK-X1)).
- Rezistenţă la stropire: Echivalent cu IPX4*
- Temperatură de funcţionare: -10 °C până la +40 °C
- Temperatură de stocare: -20 °C până la +60 °C
- Dimensiuni: Aprox. 24,4 mm x 51,7 mm x 88,9 mm (L/Î/A, inclusiv părţile proeminente)
- Masă: Aprox. 89 g (doar camera)
- Masă (în timpul utilizării): Aprox. 114 g (inclusiv NP-BX1 (furnizat))
- Microfon: Stereo
- Difuzor: Monofonic

* Rezistenţa la stropire se bazează pe testarea standard efectuată de Sony.

[LAN wireless]

- Standard corespunzător: IEEE 802.11b/g/n
- Frecvenţă: 2,4 GHz
- Protocoale de securitate acceptate: WPA-PSK/WPA2-PSK
- Metodă de configurare: WPS (Wi-Fi Protected Setup)
- Metodă de acces: Mod de infrastructură
- NFC: Compatibil NFC Forum Type 3 Tag

[Accesorii]

Carcasă impermeabilă (SPK-X1)

- Dimensiuni: Aprox. 39,0 mm x 74,3 mm x 95,9 mm (L/Î/A, inclusiv părţile proeminente)
- Masă: Aprox. 84 g
- Rezistenţă la presiune: Puteţi înregistra imagini sub apă la o adâncime de 10 m timp de 60 de minute continuu.*

* Cu camera introdusă.

Suport de ataşare:

- Dimensiuni: Aprox. 47,0 mm x 14,0 mm x 58,5 mm (L/Î/A, inclusiv părţile proeminente)
- Masă: Aprox. 16 g

Soclu adeziv plat:

- Dimensiuni: Aprox. 53,0 mm x 13,0 mm x 58,5 mm (L/Î/A, inclusiv părţile proeminente)
- Masă: Aprox. 16 g

Soclu adeziv curbat:

- Dimensiuni: Aprox. 53,0 mm x 15,5 mm x 58,5 mm (L/Î/A, inclusiv părţile proeminente)
- Masă: Aprox. 16 g

HDR-AS200V

[Sistem]

Semnal video:

- HDTV
- color NTSC, standarde EIA
- color PAL, standarde CCIR

Dispozitiv de imagine:

- Senzor Exmor R CMOS tip 1/2,3 (7,81 mm)
- Nr. brut pixeli: Aprox. 12,8 megapixeli
- Rezoluţia efectivă a imaginii (film): Aprox. 8,8 megapixeli (16:9) (SteadyShot este setat pe [OFF])
- Rezoluţia efectivă a imaginii (imagini statice): Aprox. 8,79 megapixeli (16:9)
- Rezoluţie maximă efectivă a imaginilor statice: Aprox. 8,79 megapixeli (16:9)
- Modul de înregistrare de fotografii la anumite intervale: Aprox. 2,07 megapixeli (16:9)

Obiectiv:

- Obiectiv ZEISS Tessar
- Diafragmă: F2.8
- Distanţă focală: f = 2,8 mm
- Distanţă focală (echivalentă formatului de 35 mm) (modul film): f = 17,1 mm (16:9) (Film, SteadyShot este setat pe [OFF])
- FOV: 170° (SteadyShot este setat pe [OFF])

Cameră:

- Controlul expunerii: Expunere automată
- Iluminare minimă: 6 lx (lux)
- Stabilizarea imaginii: Stabilizarea electronică a imaginii cu SteadyShot
- Distanţa minimă de înregistrare a imaginilor: Aprox. 30 cm

Format fişier:

- Filme: MP4: MPEG-4 AVC/H.264, XAVC S: MPEG-4 AVC/H.264
- Audio: MPEG-4 AAC-LC 2ch (Când se înregistrează filme în format MP4), LPCM 2ch (Când se înregistrează filme în format XAVC S)
- Imagini statice: compatibil JPEG (DCF Ver. 2.0, Exif Ver. 2.3, MPF Baseline)

Suport de înregistrare:

- Când se înregistrează filme în format MP4:
  Suport Memory Stick Micro (Mark2)
  card microSD/SDHC/SDXC (Clasa 4 sau mai rapid)
- Când se înregistrează filme în format XAVC S (50Mbps):
  card microSDXC (Clasa 10 sau mai rapid)

[Conectoare de intrare şi ieşire]

- Terminal Multi/Micro USB*: micro-B/USB2.0 Hi-Speed
  (Acceptă dispozitive compatibile cu Micro USB).

*Conexiunea USB este dedicată exclusiv pentru ieşire. (Pentru clienţii din unele ţări/regiuni)

[Alimentare]

Necesar de putere:

- Acumulator: 3,6 V (NP-BX1 (furnizat))
- Terminal Multi/Micro USB: 5,0 V

Metodă de încărcare:

- Încărcare USB: CC 5,0 V, 500 mA/800 mA

Timp de încărcare:

- Prin computer

NP-BX1 (furnizat): Aprox. 4 h 5 min.

- Prin AC-UD10 (comercializat separat)
  NP-BX1 (furnizat): Aprox. 2 h 55 min.

Metodă de alimentare:

- Alimentare prin USB (minim 1,5 A recomandat)

Consum de energie:

- 2,0 W (atunci când calitatea imaginii este „MP4 HQ 1920 x 1080/30p”)

Baterie:

- Acumulator: NP-BX1 (furnizat)
  Tensiune maximă la ieşire: 4,2 V c.c.
  Tensiune la ieşire: 3,6 V c.c.
  Tensiune de încărcare maximă: 4,2 V c.c.
  Curent de încărcare maxim: 1,89 A
  Capacitate: 4,5 Wh (1240 mAh)
  Tip: Li-ion

[Generalităţi]

- Rezistenţă la apă: Adâncimea apei de 5 m, 30 minute continuu (Utilizare împreună cu carcasa impermeabilă (SPK-AS2))
- Rezistenţă la stropire: Echivalent cu IPX4*
- Temperatură de funcţionare: -10 °C până la +40 °C
- Temperatură de stocare: -20 °C până la +60 °C
- Dimensiuni: Aprox. 24,2 mm x 46,5 mm x 81,5 mm (L/Î/A, inclusiv părţile proeminente)
- Masă: Aprox. 68 g (doar camera)
- Masă (în timpul utilizării): Aprox. 93 g (inclusiv NP-BX1 (furnizat))
- Microfon: Stereo
- Difuzor: Monofonic

* Rezistenţa la stropire se bazează pe testarea standard efectuată de Sony.

[LAN wireless]

- Standard corespunzător: IEEE 802.11b/g/n
- Frecvenţă: 2,4 GHz
- Protocoale de securitate acceptate: WPA-PSK/WPA2-PSK
- Metodă de configurare: WPS (Wi-Fi Protected Setup)
- Metodă de acces: Mod de infrastructură
- NFC: Compatibil NFC Forum Type 3 Tag

[Accesorii]

Adaptor pentru trepied:

- Dimensiuni: Aprox. 23,0 mm x 14,0 mm x 48,7 mm (L/Î/A, cu excepţia părţilor proeminente)
- Masă: Aprox. 12 g

Carcasă impermeabilă (SPK-AS2)

- Dimensiuni: Aprox. 35,5 mm x 62,0 mm x 96,0 mm (L/Î/A, inclusiv părţile proeminente)
- Masă: Aprox. 55 g
- Rezistenţă la presiune: Puteţi înregistra imagini sub apă la o adâncime de 5 m timp de 30 de minute continuu.*

* Cu camera introdusă.

Suport de ataşare:

- Dimensiuni: Aprox. 47,0 mm x 14,0 mm x 58,5 mm (L/Î/A, inclusiv părţile proeminente)
- Masă: Aprox. 16 g

Soclu adeziv plat:

- Dimensiuni: Aprox. 53,0 mm x 13,0 mm x 58,5 mm (L/Î/A, inclusiv părţile proeminente)
- Masă: Aprox. 16 g

Soclu adeziv curbat:

- Dimensiuni: Aprox. 53,0 mm x 15,5 mm x 58,5 mm (L/Î/A, inclusiv părţile proeminente)
- Masă: Aprox. 16 g

Designul şi specificaţiile se pot modifica fără notificare prealabilă.

Mărci comerciale

- Memory Stick şi sunt mărci comerciale sau mărci comerciale înregistrate ale Sony Corporation.
- Termenii HDMI, High-Definition Multimedia Interface şi sigla HDMI sunt mărci comerciale sau mărci comerciale înregistrate ale HDMI Licensing LLC în Statele

Unite şi în alte ţări.

- Microsoft, Windows şi Windows Vista sunt mărci comerciale sau mărci comerciale înregistrate ale Microsoft Corporation în Statele Unite şi/sau în alte ţări.
- Mac este marcă comercială înregistrată a Apple Inc. în Statele Unite ale Americii şi în alte ţări.
- Intel, Pentium şi Intel Core sunt mărci comerciale ale Intel Corporation înregistrate în SUA şi/sau în alte ţări.
- Adobe, sigla Adobe şi Adobe Acrobat sunt mărci comerciale sau mărci comerciale înregistrate ale Adobe Systems Incorporated în Statele Unite şi/sau în alte ţări.
- Sigla microSDXC este marcă comercială a SD-3C, LLC.
- Marca N este marcă comercială sau marcă comercială înregistrată a NFC Forum, Inc. în Statele Unite ale Americii şi în alte ţări.
- iPad sunt mărci comerciale ale Apple Inc., înregistrate în S.U.A. şi în alte ţări.
- iOS este marcă comercială sau marcă comercială înregistrată a Cisco Systems, Inc.
- Android şi Google Play sunt mărci comerciale ale Google Inc.
- Wi-Fi, sigla Wi-Fi şi Wi-Fi PROTECTED SET-UP sunt mărci comerciale înregistrate ale Wi-Fi Alliance.
- „PS” şi „PlayStation” sunt mărci comerciale înregistrate ale Sony Computer Entertainment Inc.

  În plus, numele de sisteme şi de produse utilizate în acest manual sunt, în general, mărci comerciale sau mărci comerciale înregistrate ale dezvoltatorilor sau producătorilor respectivi. Cu toate acestea, mărcile ™ sau ® pot să nu fie descrise în acest manual.

Cu privire la software-ul aplicat GNU GPL/LGPL

Camera include un software eligibil pentru următoarea licenţă GNU General Public License (denumită în continuare „GPL”) sau GNU Lesser General Public License (denumită în continuare „LGPL”).
Prin prezenta vă informăm că aveţi dreptul să accesaţi, să modificaţi şi să redistribuiţi codul sursă pentru aceste programe software în conformitate cu prevederile GPL/LGPL.
Codul sursă este pus la dispoziţie pe web. Pentru descărcare, accesaţi următorul URL:
http://oss.sony.net/Products/Linux
Ar fi de preferat să nu ne contactaţi în legătură cu conţinutul codului sursă.
Copiile licenţelor (în limba engleză) sunt stocate în memoria internă a camerei.
Stabiliţi o conexiune de stocare în masă între cameră şi computer şi citiţi fişierele din folderul „LICENSE” din „PMHOME”.

Lista de setări implicite

Setările implicite ale fiecărui element sunt următoarele.

Setare calitate imagine

- 1080 30p HQ (Dacă setaţi [V.FMT] pe [MP4])
- 1080 60p/50p 50M (Dacă setaţi [V.FMT] pe [HD])
- 2160 30p/25p 60M (Dacă setaţi [V.FMT] pe [4K]) (doar pentru FDR-X1000V)

Format film

- MP4

SteadyShot

- ON

Înregistrare audio

- ON

Reducere zgomot vânt

- OFF

Mod culoare

- VIVID

Durată de înregistrare în buclă

- 5min

Comutare mod imagine statică

- SINGL

Interval de înregistrare imagine statică

- 10f1s

Temporizator

- OFF

Unghi de vizualizare imagine statică

- 120°

Înregistrare de fotografii la anumite intervale

- 2sec

Răsturnare

- OFF

Scenă

- NORML

Echilibru de alb

- AWB

Expunere AE

- 0.0

Conexiune Wi-Fi

- ON

Istoric GPS

- ON

Mod avion

- OFF

Soclu

- BODY

Cod de cadre/secvenţa utilizatorului

- OFF (Dacă setaţi [DISP])
- DF (Dacă setaţi [FORMT] pe [TCSET])
- REC (Dacă setaţi [RUN] pe [TCSET])
- PrSet (Dacă setaţi [MAKE] pe [TCSET])
- OFF (Dacă setaţi [T.REC] pe [UBSET])

Telecomandă cu infraroşii

- OFF

Setări HDMI

- AUTO(Dacă setaţi [RESOL])
- 60p (Dacă setaţi [24/60])
- OFF (Dacă setaţi [TCOUT])
- OFF(Dacă setaţi [R.CTL])

Alimentare prin USB

- ON

Oprire automată

- 60sec

Bip

- ON

Setarea orei de vară

- OFF

Setarea limbii

- EN

Comutare NTSC/PAL

- NTSC

Depanare

Dacă întâmpinaţi probleme legate de cameră, încercaţi următoarele soluţii.

1. Verificaţi elementele de depanare şi inspectaţi camera.

2. Opriţi alimentarea unităţii şi reporniţi-o după un minut.
3. Contactaţi telefonic distribuitorul Sony sau atelierul de service Sony autorizat local.

---

[106] Depanare │ Depanare │ Acumulator şi alimentare

Camera nu porneşte.

- Montaţi un acumulator încărcat.
- Asiguraţi-vă că acumulatorul este introdus corect.

---

[107] Depanare │ Depanare │ Acumulator şi alimentare

Alimentarea se opreşte brusc.

- În funcţie de temperatura camerei şi a bateriei, alimentarea poate fi întreruptă automat pentru a proteja camera. În acest caz, înainte de întreruperea alimentării se va afişa un mesaj pe panoul de afişaj.
- Dacă nu folosiţi camera o anumită perioadă de timp iar alimentarea este pornită, camera se opreşte automat pentru a preveni descărcarea acumulatorului. Porniţi din nou camera.
- Dacă aţi selectat [OFF] pentru funcţia de oprire automată, alimentarea nu este întreruptă automat.

---

[108] Depanare │ Depanare │ Acumulator şi alimentare

Durata de viaţă a bateriei este scurtă.

- Folosiţi camera într-un mediu cu temperaturi extreme sau aţi încărcat insuficient bateria. Aceasta nu reprezintă o defecţiune.
- Dacă nu aţi folosit camera o perioadă prelungită, eficienţa bateriei se va ameliora

în urma încărcării şi descărcării repetate.

- Atunci când durata de viaţă utilă a bateriei se înjumătăţeşte, chiar şi după încărcarea completă a acumulatorului, trebuie să înlocuiţi acumulatorul. Consultaţi cel mai apropiat distribuitor Sony.

---

[109] Depanare │ Depanare │ Acumulator şi alimentare

Camera nu se încarcă.

- Opriţi camera şi stabiliţi conexiunea USB.
- Deconectaţi şi reconectaţi cablul micro USB (furnizat).
- Folosiţi cablul micro USB (furnizat).
- Încărcaţi acumulatorul la o temperatură ambientală de 10 °C până la 30 °C.
- Porniţi computerul şi conectaţi camera.
- Scoateţi computerul din starea repaus sau hibernare.
- Conectaţi camera direct la un computer cu ajutorul cablului micro USB (furnizat).
- Conectaţi camera la computer cu ajutorul sistemului de operare acceptat de cameră.

---

[110] Depanare │ Depanare │ Acumulator şi alimentare

Capacitatea restantă indicată este incorectă.

- Acest fenomen apare atunci când folosiţi camera într-un mediu cu temperaturi extreme.
- A intervenit o discrepanţă între indicatorul de capacitate rămasă şi capacitatea rămasă reală a bateriei. Descărcaţi complet acumulatorul o dată, după care încărcaţi-l pentru o indicare corectă.
- Încărcaţi din nou acumulatorul complet. Dacă problema persistă, acumulatorul este uzat. Înlocuiţi acumulatorul cu unul nou.

---

[111] Depanare │ Depanare │ Card de memorie

Nu se pot realiza operaţii cu ajutorul cardului de memorie.

- Dacă folosiţi un card de memorie formatat pe computer, formataţi-l din nou pe cameră.

[112] Depanare | Depanare | Înregistrarea de imagini

Nu se pot înregistra imagini

- Verificaţi capacitatea liberă a cardului de memorie.

[113] Depanare | Depanare | Înregistrarea de imagini

Nu se pot introduce date despre imagini

- Camera nu are o caracteristică de suprapunere a datelor peste imagini.

[114] Depanare | Depanare | Vizualizarea imaginilor

Nu se pot reda imagini.

- Denumirea folderului/fişierului a fost modificată pe computer.
- Conectaţi un cablu micro HDMI (comercializat separat).

[115] Depanare | Depanare | Vizualizarea imaginilor

Imaginea nu apare pe ecranul televizorului.

- Verificaţi dacă conexiunea este corectă.

[116] Depanare │ Depanare │ GPS

Camera nu recepţionează un semnal GPS.

- Setaţi istoricul GPS pe [ON].
- Camera poate să nu recepţioneze semnale radio de la sateliţii GPS din cauza obstacolelor.
- Pentru a triangula corect informaţiile de localizare, amplasaţi camera în spaţiu deschis şi reporniţi-o.

[117] Depanare │ Depanare │ GPS

Eroare gravă privind informaţiile de localizare.

- Marja de eroare poate fi de până la mai multe sute de metri în funcţie de clădirile din jur, semnalele GPS slabe etc.

[118] Depanare │ Depanare │ GPS

Triangularea durează chiar dacă sunt preluate datele de asistenţă GPS.

- Data şi ora nu au fost setate sau ora setată diferă cu mult faţă de ora reală. Setaţi data şi ora corect.
- Termenul de valabilitate al datelor de asistenţă GPS a expirat. Actualizaţi datele de asistenţă GPS.
- Deoarece poziţiile sateliţilor GPS variază constant, determinarea locaţiei poate dura mai mult sau receptorul poate să nu determine locaţia deloc, în funcţie de locul şi ora de utilizare a camerei.
- GPS este un sistem de determinare a locaţiei geografice prin triangularea semnalelor radio de la sateliţii GPS. Evitaţi să folosiţi camera în locuri în care semnalele radio sunt blocate sau reflectate, de exemplu în locuri umbrite,

înconjurate de clădiri sau copaci etc. Folosiţi camera în medii cu cerul liber.

---

[119] Depanare | Depanare | GPS

Informaţiile de localizare nu au fost înregistrate.

- Folosiţi PlayMemories Home pentru a importa filme cu informaţii de localizare GPS pe computer.

---

[120] Depanare | Depanare | Computere

Computerul nu recunoaşte camera.

- Dacă nivelul bateriei este scăzut, încărcaţi camera.
- Porniţi camera şi conectaţi-o la computer.
- Folosiţi cablul micro USB (furnizat).
- Deconectaţi cablul micro USB (furnizat) de la computer şi de la cameră şi conectaţi-l din nou ferm.
- Deconectaţi toate echipamentele cu excepţia camerei, tastaturii şi mouse-ului de la conectorii USB de pe computer.
- Conectaţi camera direct la computer fără a trece printr-un hub USB sau un alt dispozitiv.

---

[121] Depanare | Depanare | Computere

Nu se pot importa imagini.

- Conectaţi camera şi computerul corect cu ajutorul unei conexiuni USB.

---

[122] Depanare | Depanare | Computere

Nu se poate instala Action Cam Movie Creator.

- Verificaţi mediul computerului sau procedura de instalare necesară pentru a instala Action Cam Movie Creator.

[123] Depanare | Depanare | Computere

Action Cam Movie Creator nu funcţionează corect.

- Închideţi Action Cam Movie Creator şi reporniţi computerul.

[124] Depanare | Depanare | Computere

Nu se pot reda imagini pe computer.

- Consultaţi producătorul computerului sau al software-ului.

[125] Depanare | Depanare | Wi-Fi

Transferul unei imagini durează prea mult.

- Cuptoarele cu microunde sau dispozitivele cu Bluetooth activat folosesc lungimea de undă 2,4 GHz şi pot afecta comunicarea. Dacă există astfel de dispozitive în apropiere, îndepărtaţi camera de ele sau opriţi dispozitivele.

[126] Depanare | Depanare | Altele

Obiectivul se înceţoşează.

- S-a format condens de la umezeală. Opriţi camera şi aşteptaţi în jur de o oră să se

evaporeze umezeala.

---

[127] Depanare │ Depanare │ Altele

Camera se încălzeşte atunci când o folosiţi o perioadă îndelungată de timp.

- Aceasta nu reprezintă o defecţiune.

---

[128] Depanare │ Depanare │ Altele

Data sau ora este incorectă.

- Setaţi din nou data şi ora.

---

[129] Depanare │ Indicatoare şi mesaje de avertizare │ Indicatoare de avertizare şi mesaje de eroare

Indicatoare de avertizare şi mesaje de eroare

Indicatorul bateriei (Capacitatea restantă este scăzută)

- Dacă nivelul bateriei este scăzut, se afişează . Încărcaţi imediat acumulatorul.

ERROR

- Opriţi şi reporniţi alimentarea.
- A intervenit o eroare necunoscută în USTREAM, în timpul utilizării funcţiei de redare în timp real. Aşteptaţi un moment şi apoi încercaţi să confirmaţi din nou conexiunea.

HEAT

- Temperatura camerei a crescut. Alimentarea se poate opri automat sau este posibil să nu mai puteţi înregistra imagini.
  Depozitaţi camera într-un loc răcoros până când temperatura scade.

- Dacă înregistraţi imagini o perioadă prelungită, temperatura camerei creşte. În acest caz, opriţi înregistrarea de imagini.

NoIMG

- Cardul de memorie nu conţine imagini redabile.

LowPw

- Capacitatea rămasă a bateriei este epuizată.

BATT

- Capacitatea bateriei este insuficientă pentru funcţionare.
- Acumulatorul transmite un curent care depăşeşte curentul de descărcare maxim (dincolo de acest nivel funcţionarea corectă a camerei nu poate fi garantată în eventualitatea în care se conectează un microfon extern etc.).
- La pornirea camerei, se detectează un acumulator diferit.
- Se detectează deteriorarea acumulatorului.

SHORT

- Capacitatea rămasă a cardului de memorie este insuficientă pentru înregistrarea în buclă.

FULL

- Capacitatea rămasă a cardului de memorie este insuficientă pentru înregistrare.

MAX

- S-a atins numărul maxim de fişiere care pot fi înregistrate.

MEDIA

- Cardul de memorie nu este introdus corect.
- Cardul de memorie este deteriorat.
- Cardul de memorie nu acceptă înregistrarea de filme în format XAVC S.

NoCRD

- Nu este introdus niciun card de memorie.

NoDSP

- Camera nu este conectată la televizor în momentul pornirii redării.

PLANE

- Dacă modul avion este setat pe [ON], nu puteţi folosi funcţiile GPS şi Wi-Fi.

NoSET

- Configuraţi setările necesare pentru USTREAM cu „Camera Settings for Live Streaming” din setările camerei din Action Cam Movie Creator.

Auth

- Conectaţi-vă din nou la USTREAM şi confirmaţi setările cu „Camera Settings for Live Streaming” din setările camerei din Action Cam Movie Creator.

CHANL

- Canalul setat cu „Camera Settings for Live Streaming” din setările camerei din Action Cam Movie Creator este incorect.
- Acest mesaj se afişează dacă un alt suport începe redarea în timp real pe acelaşi canal în timp ce se efectuează redarea în timp real de pe cameră.
- Setaţi din nou canalul.

DATE

- Setaţi din nou data şi ora pe cameră.

APErr

- Punctul de acces a fost găsit, dar nu este conectat. Verificaţi parola punctului de acces şi conectaţi-vă din nou.

PREP

- Reţeaua este indisponibilă temporar.

Netwk

- Setările de salvare pentru video nu pot fi salvate pe USTREAM, fiindcă a apărut o eroare în reţea.
- A intervenit o altă eroare de reţea.
- Confirmaţi setarea punctului de acces sau securitatea punctului de acces cu „Camera Settings for Live Streaming” din setările camerei din Action Cam Movie Creator.

NO AP

- Punctul de acces nu poate fi găsit. Confirmaţi setarea punctului de acces cu „Camera Settings for Live Streaming” din setările camerei din Action Cam Movie Creator.

LIMIT

- A fost atinsă limita duratei totale a videoclipului salvat în USTREAM. Opriţi redarea video în timp real.

TWErr

- A intervenit o eroare de postare pe Twitter.
- Verificaţi reţeaua sau conectaţi-vă din nou la Twitter.

FBErr

- A intervenit o eroare de postare pe Facebook.
- Verificaţi reţeaua sau conectaţi-vă din nou la Facebook.