SONY

ILI2

Stereo slušalice

Uputstvo
Mode d'emploi
Bedienungsanleitung
Manual de instrucciones
Istruzioni per l'uso
Gebruiksaanwijzing
Manual de Instruções
Instrukcja obsługi

4-536-882-**21**(2)

MDR-XB950AP

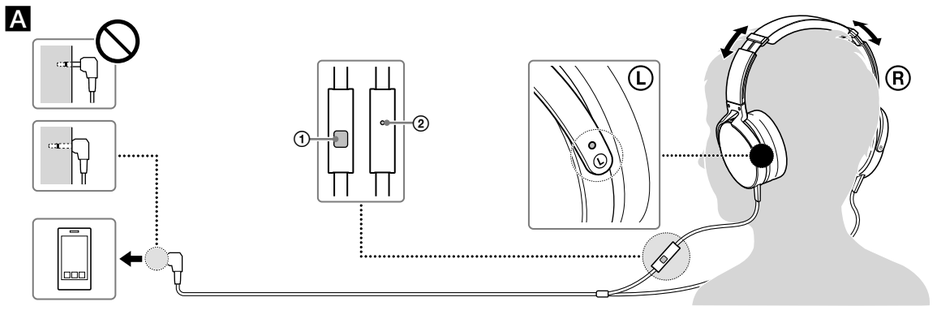

B

https://play.google.com/store/apps/details?id=com.sonymobile.extras.liveware.extension.smartkey

Korišćenje

A ① Multi-funkcijski taster
② Mikrofon
B Ukoliko instalirate aplikaciju Smart Key* sa prodavnice Google PlayTM, numera i podešavanje glasnoće na vašem telefonu će biti moguće putem multi-funkcijskog tastera.
* Smart Key je aplikacija za Xperia™, Android™ OS 4.0 i novije. Aplikacija možda nije dostupna u nekim državama i/ili regijama i ne treba da se koristi sa nepodržanim modelima telefona.

Utilisation

A ① Touche multifonctions
② Micro
B Si vous installez l'application Smart Key* à partir de la boutique Google Play™, le réglage de la plage et du volume de votre smartphone sera activé à l'aide de la touche multifonctions.
* Smart Key est une application destinée à Xperia™, Android™ OS version 4.0 et supérieure. Cette application risque de ne pas être disponible dans certains pays et/ou certaines régions, et il se peut qu'elle ne fonctionne pas avec des modèles de smartphone non pris en charge.

Gebrauch

A ① Multifunktionstaste
② Mikrofon
B Wenn Sie die App Smart Key* vom Google Play™-Store installieren, können Sie die Multifunktionstaste zur Titel- und Lautstärkeeinstellung am Smartphone verwenden.
* Smart Key ist eine Anwendung für Xperia™, Android™ OS 4.0 und darüber. Die App ist in einigen Ländern und/oder Regionen möglicherweise nicht verfügbar und kann mit nicht unterstützten Smartphone-Modellen nicht verwendet werden.

Utilización

A ① Botón multifunción
② Micrófono
B Si instala la app Smart Key* desde la tienda Google Play™, podrá activar el ajuste de pistas y volumen en el smartphone a través del botón multifunción.
* Smart Key es una aplicación para teléfonos Xperia™ con Android™ OS 4.0 o una versión superior. Es posible que la app no esté disponible en algunos países o regiones y que no pueda utilizarse con modelos de teléfono inteligente no compatibles.

Modalità d'uso

A ① Pulsante multifunzione
② Microfono
B Se viene installata l'app* Smart Key da Google Play™ store, sarà possibile selezionare il brano e regolare il volume sul proprio smartphone grazie al pulsante multifunzione.
* Smart Key è un'applicazione dedicata a Xperia™, Android™ e OS 4.0 e versioni successive. L'applicazione potrebbe non essere disponibile in alcuni paesi e/o regioni e alcuni modelli di smartphone non supportati potrebbero non consentirne il funzionamento.

Hoe te gebruiken

A ① Multifunctionele knop
② Microfoon
B Als u de app Smart Key* installeert via de Google Play™-winkel, zal het bedienen van de tracks en het volume op uw smartphone mogelijk zijn via de multifunctionele knop.
* Smart Key is een toepassing voor Xperia™, Android™ OS 4.0 en hoger. De app is in bepaalde landen en/of regio's mogelijk niet beschikbaar en mag niet worden gebruikt met niet-ondersteunde smartphonemodellen.

Como utilizar

A ① Botão Multifunções
② Microfone
B Se instalar a aplicação Smart Key* a partir da Google Play™ store, o ajuste de volume e faixa do smartphone será activado com o botão multifunções.
* Smart Key é uma aplicação para Xperia™, Android™ OS 4.0 e versões superiores. A aplicação poderá não estar disponível em alguns países e/ou regiões e não poderá ser utilizada com modelos de smartphone não suportados.

Użytkowanie

A ① Przycisk wielofunkcyjny
② Mikrofon
B Po zainstalowaniu aplikacji Smart Key* ze sklepu Google Play™, zostanie włączona regulacja utworów i głośności za pomocą przycisku wielofunkcyjnego.
* Smart Key to aplikacja dla telefonu Xperia™ z systemem Android™ OS 4.0 i nowszymi wersjami. Aplikacja może nie być dostępna w niektórych krajach i/lub regionach. Nie można jej używać również w nieobsługiwanych urządzeniach typu smartphone.

Srpski — Stereo slušalice

Kompatibilni proizvodi

Ovaj uređaj koristiti sa mobilnim telefonima.

Napomene

- U zavisnosti od modela telefona, mikrofon ovog uređaja možda neće funkcionisati ili će glasnoća zvuka biti niska.
- Za ovaj uređaj se ne garantuje da će pravilno funkcionisati sa muzičkim plejerima.

Korišćenje multi-funkcijskog tastera*

Pritisnite jednom za odgovaranje na poziv, pritisnite ponovo za završetak; pritisnite za reprodukciju/pauziranje numere.

Dostupne operacije za iPhone

Reprodukuje/pauzira numeru sa povezanog iPhone uređaja jednim pritiskom. Duplim pritiskom se preskače na sledeću numeru. Trostrukim pritiskom se preskače na prethodnu numeru. Dugim pritiskom se pokreće funkcija "VoiceOver**" (ukoliko je dostupna). Za odbijanje poziva pritisnite i zadržite taster. Kada otpustite taster, dva zvučna signala potvrđuju da je poziv odbijen,

* Funkcija tastera može se razlikovati u zavisnosti od telefona.
** Dostupnost funkcije "VoiceOver" zavisi od iPhone uređaja i verzije njegovog softvera.

Tehničke karakteristike

Slušalice
Tip: Zatvoreni, dinamički / **Zvučnici:** 40 mm, kupolasti (OFC Voice Coil) / **Kap. upravljanja napajanjem:** 1,000 mW (IEC*) / **Impedansa:** 40 Ω pri 1 kHz / **Osetljivost:** 106 dB/mW / **Frekventni odziv:** 3 Hz – 28,000 Hz / **Kabl:** Pribl. 1.2 m, Licnasti, Y-tip / **Priključak:** L-ugaoni, pozlaćeni četvorožilni mini priključak / **Masa:** Pribl. 245 g bez kabla

Mikrofon
Tip: Elektretni kondenzator / **Usmerenost:** Omni-direkcioni / **Naponski nivo otvorenog kola:** –40 dB (0 dB = 1 V/Pa) / **Efektivni opseg frekvencija:** 20 Hz – 20,000 Hz
IEC = International Electrotechnical Commission

Dizajn i tehnički podaci podložni su promenama bez prethodnog upozorenja.
iPhone je zaštićeni naziv Apple Inc., registrovan u SAD-u i drugim zemljama.
Xperia™ je trgovačka marka kompanije Sony Mobile Communications AB.
Android, Google Play su zaštićeni znakovi ili registrovani zaštićeni znakovi kompanije Google Inc.

Mere opreza

Visoka glasnoća može uticati vaš sluh. Radi bezbednosti u saobraćaju, nemojte koristiti tokom vožnje ili vožnje bicikla.

- Pošto je kućište slušalica visoke čvrstine, njihovo dodatno guranje na uši može rezultovati oštećenjem bubne opne. Izbegavajte korišćenje slušalica na mestima gde ih mogu zakačiti druge osobe ili predmeti, kao npr.: lopta i sl. Pritiskanje slušalica kada su na ušima može dovesti do pojave klika u zvuku. Ovo ne predstavlja kvar.

Dodatno nabavljivi zamenski jastučići za uši se mogu naručiti kod vašeg najbližeg Sony prodavca.

Validnost CE oznake je ograničena isključivo na zemlje gde je ona zakonom propisana - uglavnom u regiji Evropske Ekonomske Zajednice (European Economic Area).

Français — Casque d'écoute stéréo

Produits compatibles

Utilisez cet appareil avec des smartphones.

Remarques

- Si vous effectuez le branchement à un smartphone non pris en charge, il est possible que le micro de cet appareil ne fonctionne pas ou que le niveau du volume soit faible.
- Il n'est pas garanti que cet appareil puisse commander des lecteurs audio numériques.

Utilisation de la touche multifonctions*

Appuyez une fois pour répondre à l'appel, appuyez de nouveau pour raccrocher ; appuyez pour commander la lecture/pause d'une plage.

Opérations disponibles pour l'iPhone

Appuyez une fois pour commander la lecture/pause d'une plage de l'iPhone connecté. Appuyez deux fois pour passer à la plage suivante. Appuyez trois fois pour revenir à la plage précédente. Appuyez longuement pour activer la fonction « VoiceOver** » (si disponible).
Maintenez enfoncé pendant deux secondes environ pour refuser un appel entrant. Quand vous relâchez, deux bips de faible intensité confirment que l'appel a été refusé.

* La fonction de cette touche peut varier selon le smartphone.
** La disponibilité de la fonction « VoiceOver » dépend de l'iPhone et de la version de son logiciel.

Spécifications

Casque
Type : fermé, dynamique / **Transducteur :** 40 mm, type à dôme (bobine acoustique OFC) / **Puissance admissible :** 1 000 mW (CEI*) / **Impédance :** 40 Ω à 1 kHz / **Sensibilité :** 106 dB/mW / **Réponse en fréquence :** 3 Hz - 28 000 Hz / **Câble :** environ 1,2 m, fil Litz, type en Y / **Fiche :** mini-fiche en L plaquée or à quatre conducteurs / **Masse :** environ 245 g sans câble

Micro
Type : Condensateur à électret / **Directivité :** omnidirectionnel / **Niveau de tension en circuit ouvert :** –40 dB (0 dB = 1 V/Pa) / **Plage de fréquences efficace :** 20 Hz – 20 000 Hz
* CEI = Commission Electrotechnique Internationale

La conception et les spécifications sont sujettes à modification sans préavis.
iPhone est une marque d'Apple Inc., déposée aux États-Unis et dans d'autres pays.
Xperia™ est une marque de Sony Mobile Communications AB.
Android™ et Google Play™ sont des marques ou des marques déposées de Google, Inc.

Précautions

Vous risquez de subir des lésions auditives si vous utilisez cet appareil à un volume trop élevé. Pour des raisons de sécurité, ne l'utilisez pas en voiture ou à vélo.

- Comme le casque est fabriqué dans un matériau haute densité, ne l'enfoncez pas exagérément dans les oreilles, car vous risqueriez de vous blesser les tympans. Evitez d'utiliser le casque s'il risque d'être heurté par des personnes ou des objets, une balle par exemple.
  Si vous appuyez le casque contre l'oreille, vous risquez d'entendre le déclic du diaphragme. Il ne s'agit pas d'un dysfonctionnement.

Des oreillettes de rechange en option peuvent être commandées auprès de votre revendeur Sony le plus proche.

La validité du marquage CE est limitée uniquement aux pays dans lesquels il fait force de loi, c'est-à-dire principalement dans les pays de l'EEE (Espace Économique Européen).

Deutsch — Stereokopfhörer

Kompatible Produkte

Verwenden Sie dieses Produkt mit Smartphones.

Hinweise

- Wenn Sie ein Smartphone anschließen, das nicht unterstützt wird, funktioniert das Mikrofon dieses Produkts unter Umständen nicht oder die Lautstärke ist sehr leise.
- Der Betrieb dieses Produkts mit digitalen Musikplayern kann nicht gewährleistet werden.

Verwenden der Multifunktionstaste*

Drücken Sie die Taste einmal, um einen Anruf entgegenzunehmen, und erneut, um den Anruf zu beenden. Drücken Sie die Taste, um einen Titel wiederzugeben bzw. in die Pause zu schalten.

Verfügbare iPhone-Funktionen

Startet mit einem einzigen Tastendruck einen Titel auf dem angeschlossenen iPhone bzw. hält ihn an. Bei einem doppelten Tastendruck wird zum nächsten Titel gewechselt. Bei einem dreifachen Tastendruck wird zum vorherigen Titel gewechselt. Bei einem langen Tastendruck wird die Funktion „VoiceOver**" gestartet (falls verfügbar).
Halten Sie die Taste ungefähr zwei Sekunden lang gedrückt, um einen eingehenden Anruf abzulehnen. Wenn Sie die Taste loslassen, wird mit zwei akustischen Signalen bestätigt, dass der Anruf abgelehnt wurde.

* Die Tastenfunktion variiert möglicherweise je nach Smartphone.
** Die Verfügbarkeit der Funktion „VoiceOver" ist vom iPhone und dessen Software-Version abhängig.

Technische Daten

Kopfhörer
Typ: Geschlossen, dynamisch / **Treibereinheit:** 40 mm, Kalotte (OFC-Schwingspule) / **Belastbarkeit:** 1.000 mW (IEC*) / **Impedanz:** 40 Ω bei 1 kHz / **Empfindlichkeit:** 106 dB/mW / **Frequenzgang:** 3 Hz – 28.000 Hz / **Kabel:** ca. 1,2 m, Litze, Y-förmig / **Stecker:** Vergoldeter Vierleiter-Ministecker in L-Form / **Masse:** ca. 245 g (ohne Kabel)

Mikrofon
Typ: Elektret-Kondensatormikrofon / **Richtcharakteristik:** Kugel / **Leerlaufspannungspegel:** –40 dB (0 dB = 1 V/Pa) / **Effektiver Frequenzbereich:** 20 Hz – 20.000 Hz
* IEC = Internationale Elektrotechnische Kommission

Änderungen, die dem technischen Fortschritt dienen, bleiben vorbehalten.
iPhone ist in den USA und anderen Ländern ein eingetragenes Markenzeichen von Apple Inc.
Xperia™ ist ein Markenzeichen von Sony Mobile Communications AB.
Android™ und Google Play™ sind Markenzeichen oder eingetragene Markenzeichen von Google, Inc.

Sicherheitsmaßnahmen

Eine zu hohe Lautstärke kann zu Gehörschäden führen. Verwenden Sie Kopfhörer aus Gründen der Verkehrssicherheit nicht beim Fahren von Kraftfahrzeugen oder beim Fahrradfahren.

- Da die Kopfhörer über eine besonders starke Abschirmung verfügen, dürfen Sie diese nicht stark gegen die Ohren drücken, da sonst das Trommelfell Schaden nehmen kann. Verwenden Sie die Kopfhörer nicht an Orten, an denen sie von anderen Personen oder Gegenständen, wie etwa einem Ball, getroffen werden können. Wenn Sie die Kopfhörer gegen Ihre Ohren drücken, kann es zu einem Membran-Klicken kommen. Es handelt sich hierbei nicht um eine Fehlfunktion.

Ersatzohrpolster können Sie bei Bedarf bei Ihrem Sony-Händler bestellen.

Die Gültigkeit des CE-Zeichens beschränkt sich ausschließlich auf die Länder, in denen es gesetzlich erforderlich ist, vor allem im EWR (Europäischer Wirtschaftsraum).

Español — Auriculares estéreo

Productos compatibles

Utilice esta unidad con los teléfonos inteligentes.

Notas

- Si conecta un teléfono inteligente no compatible, es posible que el micrófono de esta unidad no funcione o que el nivel del volumen sea bajo.
- No se garantiza el funcionamiento de esta unidad con reproductores de música digital.

Utilización del botón multifunción*

Pulse una vez para contestar la llamada. Vuelva a pulsar para finalizar. Pulse para reproducir una pista o ponerla en pausa.

Operaciones disponibles para iPhone

Pulse una vez para reproducir o pausar una pista del producto iPhone conectado. Pulse dos veces para saltar a la siguiente pista. Pulse tres veces para saltar a la pista anterior. Se inicia la función "VoiceOver**" si se mantiene pulsado un momento (si se encuentra disponible).
Mantenga pulsado durante unos dos segundos para rechazar una llamada entrante. Al soltar, dos pitidos bajos confirman que la llamada se ha rechazado.

* La función del botón puede variar según el tipo de teléfono inteligente.
** La disponibilidad de la función "VoiceOver" depende del iPhone y la versión del software.

Especificaciones

Auriculares
Tipo: cerrado, dinámico / **Unidad auricular:** 40 mm, tipo cúpula (bobina de voz OFC) / **Capacidad de potencia:** 1.000 mW (IEC*) / **Impedancia:** 40 Ω a 1 kHz / **Sensibilidad:** 106 dB/mW / **Respuesta en frecuencia:** 3 Hz – 28.000 Hz / **Cable:** aprox. 1,2 m, hilo Litz, tipo Y / **Clavija:** miniclavija de cuatro conductores dorada en forma de L / **Masa:** aprox. 245 g sin el cable

Micrófono
Tipo: condensador de electreto / **Directividad:** omnidireccional / **Nivel de tensión del circuito abierto:** –40 dB (0 dB = 1 V/Pa) / **Gama de frecuencias efectivas:** 20 Hz – 20.000 Hz
* IEC = Comisión Electrotécnica Internacional

El diseño y las especificaciones están sujetos a cambios sin previo aviso.
iPhone es una marca comercial de Apple Inc., registrada en los EE. UU. y en otros países.
Xperia™ es una marca comercial de Sony Mobile Communications AB.
Android™ y Google Play™ son marcas comerciales o marcas comerciales registradas de Google, Inc.

Precauciones

Si utiliza los auriculares a un volumen alto, puede dañar sus oídos. Por razones de seguridad viaria, no los utilice mientras conduzca o vaya en bicicleta.

- Puesto que los auriculares son de un material de una gran densidad, forzarlos contra las oídos podría ocasionar daños en el tímpano. Evite utilizar los auriculares en lugares en los que pudieran recibir golpes por parte de personas u otros objetos, como, por ejemplo, una pelota, etc. Presionar los auriculares contra los oídos podría ocasionar un sonido seco del diafragma. No se trata de un fallo de funcionamiento.

Los recambios opcionales para las almohadillas para el oído se pueden encargar en su distribuidor de Sony más cercano.

La validez de la marca CE se limita únicamente a aquellos países en los que la legislación la impone, especialmente los países de la EEE (Espacio Económico Europeo).

Italiano — Cuffie stereo

Prodotti compatibili

Utilizzare questa unità con smartphone.

Note

- Se collegato ad uno smartphone non supportato, il microfono di questa unità potrebbe non essere utilizzabile, oppure il volume potrebbe risultare basso.
- Questa unità non è garantita per il funzionamento con lettori musicali digitali.

Utilizzare il pulsante multifunzione*

Premere una volta per rispondere alla chiamata, premere di nuovo il tasto per riagganciare, premere per riprodurre/interrompere un brano.

Operazioni disponibili per iPhone

Consente, con un'unica pressione, di riprodurre/interrompere un brano del prodotto iPhone collegato. Consente, con una doppia pressione, di saltare al brano successivo. Consente, con una tripla pressione, di saltare al brano precedente. Consente, con una pressione prolungata, di avviare la funzione "VoiceOver**", se disponibile.
Tenere premuto per circa due secondi per rifiutare una chiamata in arrivo. Quando si rilascia il pulsante, un doppio segnale acustico a basso volume conferma che la chiamata è stata rifiutata.

* La funzione del pulsante potrebbe variare in base allo smartphone.
** La disponibilità della funzione "VoiceOver" dipende dall'iPhone e dalla relativa versione del software.

Caratteristiche tecniche

Cuffie
Tipo: chiuso, dinamico / **Unità pilota:** 40 mm, tipo a cupola (Voice Coil OFC) / **Capacità di potenza:** 1.000 mW (IEC*) / **Impedenza:** 40 Ω a 1 kHz / **Sensibilità:** 106 dB/mW / **Risposta in frequenza:** 3 Hz – 28.000 Hz / **Cavo:** circa 1,2 m, filo Litz, tipo a Y / **Spina:** minispina a forma di L placcata in oro a quattro poli / **Massa:** circa 245 g (senza cavo)

Microfono
Tipo: con condensatore a elettrete / **Direttività:** onnidirettivo / **Livello di tensione a circuito aperto:** –40 dB (0 dB = 1 V/Pa) / **Gamma di frequenza effettiva:** 20 Hz – 20.000 Hz
* IEC = Commissione Elettrotecnica Internazionale

Il design e le caratteristiche tecniche sono soggetti a modifiche senza preavviso.
iPhone è un marchio di fabbrica di Apple Inc., registrato negli Stati Uniti e in altri paesi.
Xperia™ è un marchio di fabbrica di Sony Mobile Communications AB.
Android™ e Google Play™ sono marchi di fabbrica o marchi registrati di Google, Inc.

Precauzioni

L'ascolto ad alto volume può avere ripercussioni sull'udito. Per motivi di sicurezza stradale, non utilizzare durante la guida o in bicicletta.

- Poiché le cuffie presentano un rivestimento ad alta densità, evitare di spingerle troppo all'interno delle orecchie in quanto potrebbero verificarsi lesioni al timpano. Evitare di utilizzare le cuffie quando vi è la possibilità che vengano colpite da persone o altri oggetti, come una palla, ecc.
  Premendo le cuffie contro le orecchie, potrebbe prodursi un suono simile a un clic di diaframma. Non si tratta di un problema di funzionamento.

È possibile ordinare cuscinetti delle cuffie opzionali sostitutivi dal proprio rivenditore Sony.

La validità del contrassegno CE è limitata ai soli paesi in cui esso è in vigore, in particolar modo ai paesi dello SEE (Spazio Economico Europeo).

Português — Auscultadores estéreo

Produtos compatíveis

Utilize esta unidade com smartphones.

Notas

- Se ligar a um smartphone não suportado, o microfone desta unidade poderá não funcionar ou o nível do volume poderá ser demasiado baixo.
- Não é garantido que esta unidade funcione com leitores de música digitais.

Utilizar o botão Multifunções*

Prima uma vez para atender a chamada, prima outra vez para terminar; prima para reproduzir/pausar uma faixa.

Operações disponíveis para iPhone

Reproduz/efectua uma pausa na faixa do produto iPhone ligado quando prime uma só vez. Salta para a faixa seguinte quando carrega uma segunda vez. Salta para a faixa anterior quando carrega uma terceira vez. Inicia a função "VoiceOver**" quando prime durante um período longo (se disponível).
Mantenha pressionado durante cerca de dois segundos para rejeitar uma chamada. Quando soltar, dois sinais sonoros de baixo volume confirmam que a chamada foi rejeitada.

* A função do botão poderá variar consoante o smartphone.
** A disponibilidade da função "VoiceOver" depende do iPhone e da sua versão de software.

Especificações

Auscultadores
Tipo: fechado, dinâmico / **Unidade acionadora:** 40 mm, tipo campânula (OFC Voice Coil) / **Capacidade de admissão de potência:** 1.000 mW (IEC*) / **Impedância:** 40 Ω a 1 kHz / **Sensibilidade:** 106 dB/mW / **Resposta em frequência:** 3 Hz – 28.000 Hz / **Cabo:** aprox. 1,2 m, fio Litz, tipo Y / **Ficha:** minificha de quatro condutores dourada em L / **Massa:** aprox. 245 g sem o cabo

Microfone
Tipo: Condensador de electrete / **Diretividade:** omnidirecional / **Nível de tensão de circuito aberto:** –40 dB (0 dB = 1 V/Pa) / **Gama de frequências efetiva:** 20 Hz – 20.000 Hz
* IEC = Comissão Electrotécnica Internacional

O design e as especificações estão sujeitos a alterações sem aviso prévio.
iPhone é uma marca comercial da Apple Inc., registada nos Estados Unidos e noutros países.
Xperia™ é uma marca comercial da Sony Mobile Communications AB.
Android™ e Google Play™ são marcas comerciais ou marcas comerciais registadas da Google, Inc.

Precauções

O volume elevado pode afectar a sua audição. Para uma maior segurança na condução, não utilize os auscultadores enquanto conduz ou quando andar de bicicleta.

- Como os auscultadores são fabricados num material de elevada densidade, se os forçar contra os ouvidos, poderá provocar lesões nos tímpanos. Evite utilizar os auscultadores em locais onde possam sofrer o impacto de pessoas ou objectos, como bolas, etc.
  Se pressionar os auscultadores contra os ouvidos, poderá ouvir um estalido do diafragma. Isso não é sinónimo de avaria.

As almofadas de substituição opcionais podem ser encomendadas ao seu representante Sony mais próximo.

A validade das marcas da CE está limitada aos países em que for imposta por lei, sobretudo nos países do EEE (Espaço Económico Europeu).

Nederlands — Stereohoofdtelefoon

Compatibele producten

U kunt dit apparaat gebruiken met een smartphone.

Opmerkingen

- Als u dit apparaat aansluit op een niet ondersteunde smartphone, is het mogelijk dat de microfoon van dit apparaat niet werkt of dat het volumeniveau laag is.
- Dit apparaat werkt mogelijk niet met digitale muziekspelers.

De multifunctionele knop gebruiken*

Druk één keer op deze knop om een oproep te beantwoorden, en nogmaals om deze te beëindigen; druk één keer op deze knop om een nummer af te spelen/te onderbreken.

Mogelijke bedieningshandelingen voor iPhone

Wanneer u één keer op deze knop drukt, wordt een nummer op de aangesloten iPhone afgespeeld/gepauzeerd. Wanneer u twee keer op deze knop drukt, schakelt u naar het volgende nummer. Wanneer u drie keer op deze knop drukt, keert u terug naar het vorige nummer. Wanneer u deze knop lang ingedrukt houdt, wordt de functie "VoiceOver**" gestart (indien beschikbaar).
Houd deze knop ongeveer twee seconden ingedrukt om een ontvangen oproep te negeren. Wanneer u de knop loslaat, hoort u twee lage pieptonen ter bevestiging dat de oproep werd genegeerd.

* Afhankelijk van de smartphone kan de functie van de knop variëren.
** Beschikbaarheid van de functie "VoiceOver" hangt af van de iPhone en de softwareversie.

Technische gegevens

Hoofdtelefoon
Type: gesloten, dynamisch / **Driver:** 40 mm, koepeltype (OFC-spraakspoel) / **Vermogenscapaciteit:** 1.000 mW (IEC*) / **Impedantie:** 40 Ω bij 1 kHz / **Gevoeligheid:** 106 dB/mW / **Frequentiebereik:** 3 Hz – 28.000 Hz / **Kabel:** ong. 1,2 m, Litz-kabel, Y-vormig / **Stekker:** L-vormige vergulde ministekker met vier geleiders / **Massa:** ong. 245 g (zonder kabel)

Microfoon
Type: elektreetcondensator / **Directiviteit:** omnidirectioneel / **Voltageniveau open circuit:** –40 dB (0 dB = 1 V/Pa) / **Effectief frequentiebereik:** 20 Hz – 20.000 Hz
* IEC = Internationale Elektrotechnische Commissie

Wijzigingen in ontwerp en technische gegevens kunnen worden doorgevoerd zonder voorafgaande kennisgeving.
iPhone is een handelsmerk van Apple Inc., geregistreerd in de Verenigde Staten en andere landen.
Xperia™ is een handelsmerk van Sony Mobile Communications AB.
Android™ en Google Play™ zijn handelsmerken of gedeponeerde handelsmerken van Google, Inc.

Voorzorgsmaatregelen

Een hoog volumeniveau kan uw gehoor beschadigen. Voor veiligheid in het verkeer mag u dit apparaat niet gebruiken tijdens het autorijden of fietsen.

- Omdat de hoofdtelefoon erg nauw aansluit, kunt u uw trommelvliezen beschadigen als u de hoofdtelefoon forceert tegen uw oor. Vermijd het gebruik van de hoofdtelefoon op plaatsen waar u het risico loopt om te worden geraakt door mensen of bepaalde voorwerpen, zoals een bal enz.
  Als u de hoofdtelefoon tegen uw oor drukt, kunt u een klik horen van het membraan. Dit duidt niet op een storing.

Optionele vervangende oorkussentjes kunnen besteld worden bij uw dichtstbijzijnde Sony-handelaar.

De CE-markering geldt alleen in landen waar deze wettelijk van kracht is. Dit is vooral het geval in landen die deel uitmaken van de EER (Europese Economische Ruimte).

Polski — Słuchawki stereofoniczne

Obsługiwane produkty

Tego urządzenia należy używać z telefonami typu smartphone.

Uwagi

- W przypadku podłączenia słuchawek do nieobsługiwanego urządzenia typu smartphone mikrofon tego urządzenia może nie działać lub poziom głośności może być niski.
- Nie gwarantujemy działania tego urządzenia w cyfrowych odtwarzaczach muzyki.

Korzystanie z przycisku wielofunkcyjnego*

Naciśnij raz, aby odebrać rozmowę, naciśnij ponownie, aby zakończyć; naciśnij, aby odtworzyć/wstrzymać utwór.

Dostępne funkcje w telefonie iPhone

Rozpoczęcie/wstrzymanie odtwarzania utworu z odtwarzacza iPhone, do którego są podłączone słuchawki, jednym naciśnięciem. Dwukrotne naciśnięcie powoduje przejście do następnego utworu. Trzykrotne naciśnięcie powoduje przejście do poprzedniego utworu. Naciśnięcie i przytrzymanie powoduje uruchomienie funkcji „VoiceOver**" (jeśli jest dostępna).
Naciśnij i przytrzymaj przez około 2 sekundy, aby odrzucić połączenie przychodzące. Po zwolnieniu przycisku zostaną wyemitowane dwa ciche sygnały dźwiękowe potwierdzające odrzucenie połączenia.

* Funkcja przycisku zależy od telefonu.
** Dostępność funkcji „VoiceOver" zależy od odtwarzacza iPhone i wersji jego oprogramowania.

Dane techniczne

Słuchawki
Typ: zamknięty, dynamiczny / **Jednostka sterująca:** 40 mm, typ stożkowy (Cewka drgająca OFC) / **Moc maksymalna:** 1 000 mW (IEC*) / **Impedancja:** 40 Ω przy 1 kHz / **Czułość:** 106 dB/Mw / **Pasmo przenoszenia:** 3 Hz – 28 000 Hz / **Kabel:** ok. 1,2 m, przewód licowy, typ Y / **Wtyk:** czteroprzewodnikowa, pozłacana miniwtyczka w kształcie litery L / **Masa:** ok. 245 g (bez kabla)

Mikrofon
Typ: elektretowy, pojemnościowy / **Kierunkowość:** wielokierunkowy / **Poziom napięcia obwodu otwartego:** –40 dB (0 dB = 1 V/Pa) / **Skuteczny zakres częstotliwości:** 20 Hz – 20 000 Hz
* IEC = Międzynarodowa Komisja Elektrotechniczna

Konstrukcja i dane techniczne mogą ulec zmianie bez powiadomienia.
iPhone to znak towarowy firmy Apple Inc. zarejestrowany na terenie Stanów Zjednoczonych lub innych krajów.
Xperia™ to znak towarowy Sony Mobile Communications AB.
Android™ i Google Play™ to znaki towarowe lub zarejestrowane znaki handlowe Google, Inc.

Środki ostrożności

Wysoki poziom głośności może mieć wpływ na słuch. Dla bezpieczeństwa nie używaj słuchawek podczas prowadzenia samochodu ani jazdy na rowerze.

- Ponieważ słuchawki mają obudowę o wysokiej gęstości, dociskanie ich na siłę do uszu może spowodować uszkodzenie błony bębenkowej. Należy unikać stosowania słuchawek w miejscach, gdzie mogą zostać uderzone przez inne osoby lub przedmioty takie jak piłka itp. Dociskanie słuchawek do uszu może powodować słyszalne kliknięcie membrany. Nie jest to usterka.

Zapasowe nauszniki można zamówić u najbliższego sprzedawcy produktów Sony.

Znak CE obowiązuje tylko w tych krajach, w których ma on podstawę prawną, głównie w krajach EEA (European Economic Area - Europejski Obszar Ekonomiczny).

©2014 Sony Corporation
Printed in China

SONY

Stereo Headphones

Használati útmutató
Návod k obsluze
Návod na používanie
Οδηγίες λειτουργίας
Инструкции за работа
Instrucțiuni de utilizare
Navodila za uporabo

MDR-XB950AP

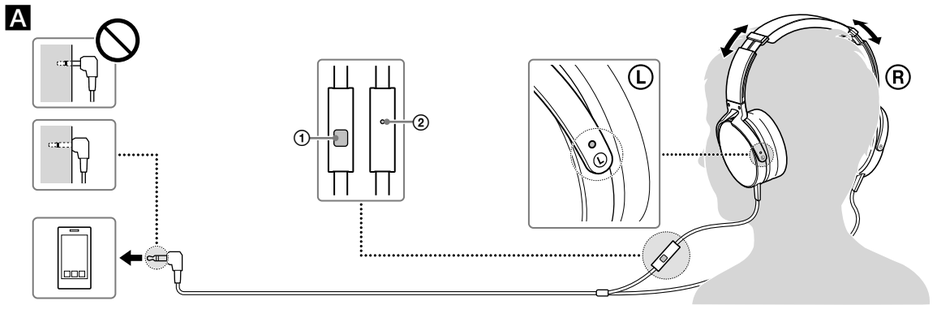

B

https://play.google.com/store/apps/details?id=com.sonymobile.extras.liveware.extension.smartkey

Használat

A ① Multifunkciós gomb
② Mikrofon
B Ha telepíti a Smart Key alkalmazást* a Google Play™ áruházból, akkor az okostelefonon lehetségessé válik a sáv és a hangerő multifunkciós gombbal való beállítása.
* A Smart Key az Xperia™, Android™ OS 4.0 és újabb operációs rendszerekben használható alkalmazás. Előfordulhat, hogy az alkalmazás egyes országokban és/vagy régiókban nem érhető el, és a nem támogatott okostelefon-típusokkal nem használható.

Použití

A ① Multifunkční tlačítko
② Mikrofon
B Pokud nainstalujete aplikaci Smart Key* z obchodu Google Play™, bude možné pomocí multifunkčního tlačítka provádět změnu stopy a hlasitosti na smartphonu.
* Smart Key je aplikace pro zařízení Xperia™ se systémem Android™ OS 4.0 a novějším. Aplikace nemusí být v některých zemích nebo regionech k dispozici a nemusí fungovat s nepodporovanými modely smartphonů.

Návod na použitie

A ① Viacúčelové tlačidlo
② Mikrofón
B Ak nainštalujete aplikáciu Smart Key* z obchodu Google Play™, nastavenia skladby a hlasitosti v telefóne smartphone bude možné vykonávať pomocou viacúčelového tlačidla.
* Smart Key je aplikácia pre zariadenia Xperia™ so systémom Android™ OS 4.0 a novším. Aplikácia nemusí byť dostupná v niektorých krajinách alebo regiónoch a nemožno ju používať s nepodporovanými modelmi telefónov smartphone.

Τρόπος χρήσης

A ① Κουμπί πολλαπλών λειτουργιών
② Μικρόφωνο
B Αν εγκαταστήσετε την εφαρμογή Smart Key* από το κατάστημα Google Play™, η ρύθμιση κομματιών και έντασης του ήχου στο τηλέφωνο smartphone θα ενεργοποιείται με το κουμπί πολλαπλών λειτουργιών.
* Το Smart Key είναι μια εφαρμογή για το Xperia™, Android™ OS 4.0 και νεότερες εκδόσεις. Η εφαρμογή ενδέχεται να μην είναι διαθέσιμη σε ορισμένες χώρες ή/και περιοχές και ενδέχεται να μη μπορεί να χρησιμοποιηθεί με μη υποστηριζόμενα μοντέλα smartphone.

Употреба

A ① Многофункционален бутон
② Микрофон
B Ако инсталирате приложението Smart Key* от Google Play™ магазина, регулирането на записите и силата на звука ще се разрешава чрез многофункционален бутон.
* Smart Key е приложение за Xperia™, Android™ OS 4.0 или по-висока версия. Приложението може да не е налично в някои страни и/или региони и да не може да бъде използвано от някои неподдържани модели смартфони.

Mod de utilizare

A ① Buton multifuncțional
② Microfon
B Dacă instalați aplicația Smart Key* din magazinul Google Play™, ajustarea volumului și schimbarea melodiei de pe smartphone-ul dumneavoastră vor fi controlate cu ajutorul butonului multifuncțional.
* Smart Key este o aplicație pentru Xperia™, Android™ OS 4.0 și superior. Este posibil ca aplicația să nu fie disponibilă în anumite țări și/sau regiuni, aceasta neputând fi utilizată cu modele de smartphone incompatibile.

Kako uporabljati

A ① Gumb z več funkcijami
② Mikrofon
B Če namestite aplikacijo Smart Key* iz trgovine Google Play™, bo omogočeno izbiranje skladbe in nastavljanje glasnosti prek gumba z več funkcijami.
* Smart Key je aplikacija za Xperia™, Android™ OS 4.0 ali novejše. Aplikacija morda ne bo na voljo v vseh državah in/ali regijah, prav tako morda ne bo delovala na nepodprtih modelih pametnih telefonov.

Magyar — Sztereó fejhallgató

Kompatibilis termékek
A készüléket okostelefonokhoz használhatja.

Megjegyzések
- Ha nem támogatott okostelefonra csatlakoztatja, előfordulhat, hogy a készülék mikrofonja nem működik, vagy a hangerő alacsony.
- Nem biztos, hogy a készülék működik digitális zenelejátszók használata esetében.

A multifunkciós gomb használata*
A hívás fogadásához nyomja meg egyszer, a befejezéshez nyomja meg még egyszer. Nyomja meg a sáv lejátszásához/szüneteltetéséhez.

Az iPhone esetében rendelkezésre álló műveletek
Egyszer megnyomva a sáv lejátszása/szüneteltetése a csatlakoztatott iPhone-on. Kétszer megnyomva ugrás a következő sávra. Háromszor megnyomva ugrás az előző sávra. Hosszan megnyomva a „VoiceOver"** funkció bekapcsolása (ha elérhető).
A bejövő hívás visszautasításához tartsa nyomva kb. két másodpercig. Ezután két mély hangjelzés nyugtázza a hívás visszautasítását.
* A gomb funkciója az okostelefontól függően eltérő lehet.
** A „Voice Over" funkció elérhetősége az iPhone készüléktől és szoftververziójától függ.

Műszaki adatok
Fejhallgató
Típus: zárt, dinamikus / **Hangszóró:** 40 mm, dóm típusú (OFC hangtekercs) / **Teljesítmény:** 1 000 mW (IEC*) / **Impedancia:** 40 Ω 1 kHz frekvencián / **Érzékenység:** 106 dB/mW / **Frekvenciaátvitel:** 3 Hz - 28 000 Hz / **Kábel:** kb. 1,2 m, litze vezeték, Y-típusú / **Csatlakozó:** L-alakú, aranyozott, négyérintkezős mini sztereó csatlakozódugó / **Tömeg:** kb. 245 g (kábel nélkül)

Mikrofon
Típus: elektret-kondenzátoros / **Iránykarakterisztika:** gömb karakterisztikájú / **Nyíltharkú feszültségszint:** –40 dB (0 dB = 1 V/Pa) / **Tényleges frekvenciatartomány:** 20 Hz – 20 000 Hz
* IEC = Nemzetközi Elektrotechnikai Bizottság

A forma és a műszaki adatok előzetes bejelentés nélkül megváltozhatnak.
Az iPhone az Apple Inc. az USA-ban és más országokban bejegyzett védjegye.
Az Xperia™ a Sony Mobile Communications AB védjegye.
Az Android™ és a Google Play™ a Google, Inc védjegye vagy bejegyzett védjegye.

Óvintézkedések

A nagy hangerő károsíthatja hallását. A közlekedés biztonsága érdekében vezetés és kerékpározás közben ne használja.

- Mivel a fejhallgatók nagy sűrűségű anyagból készült burkolatban találhatók, az erőltetett fülre nyomásuk dobhártyasérülést okozhat. Kerülje a fejhallgató használatát olyan helyen, ahol személyek vagy tárgyak üthetik meg, például labda stb.
  Ha a fejhallgatót a füléhez nyomja, kattogó membránhang hallható. Ez nem jelent hibás működést.

Tartalék vagy csere-fülpárnát a legközelebbi Sony-forgalmazónál lehet rendelni.

A CE jelölés érvényessége azokra az országokra korlátozódik, ahol a használata jogszabályban előírt – főként az Európai Gazdasági Térség (EEA) országaiban.

Slovensky — Stereofónne slúchadlá

Kompatibilné produkty
Tieto slúchadlá môžete používať s telefónmi smartphone.

Poznámky
- Ak slúchadlá pripojíte k nepodporovanému telefónu smartphone, mikrofón tohto zariadenia nemusí fungovať alebo môže byť úroveň hlasitosti nízka.
- Tieto slúchadlá nemusia fungovať s digitálnymi hudobnými prehrávačmi.

Používanie viacúčelového tlačidla*
Jedným stlačením odpoviete na hovor, opätovným stlačením hovor ukončíte alebo prehráte/pozastavíte skladbu.

Dostupné operácie pre telefón iPhone
Prehrávanie/pozastavenie skladby pripojeného zariadenia iPhone jedným stlačením. Dvojitým stlačením prejdete na ďalšiu skladbu. Trojitým stlačením sa vrátite na predchádzajúcu skladbu. Dlhé stlačenie spúšťa funkciu „VoiceOver"** (ak je k dispozícii).
Podržaním tlačidla približne na 2 sekundy prichádzajúci hovor odmietnete. Keď to urobíte, odmietnutie hovoru potvrdia dve hlboké pípnutia.
* Funkcie tlačidla sa môžu líšiť v závislosti od telefónu smartphone.
** Dostupnosť funkcie „VoiceOver" závisí od zariadenia iPhone a verzie jeho softvéru.

Technické údaje
Slúchadlá
Typ: zatvorené, dynamické / **Budiče slúchadiel:** 40 mm, kupolovitý typ (hlasová cievka OFC) / **Zaťažiteľnosť:** 1 000 mW (IEC*) / **Impedancia:** 40 Ω pri frekvencii 1 kHz / **Citlivosť:** 106 dB/mW / **Frekvenčná odozva:** 3 Hz – 28 000 Hz / **Kábel:** pribl. 1,2 m, lankový kábel, typ Y / **Konektor:** štvorvodičový pozlátený mini konektor typu L / **Hmotnosť:** pribl. 245 g (bez kábla)

Mikrofón
Typ: elektrétový kondenzátor / **Smerovosť:** všesmerný / **Úroveň napätia otvoreného obvodu:** –40 dB (0 dB = 1 V/Pa) / **Efektívny frekvenčný rozsah:** 20 Hz – 20 000 Hz
* IEC = Medzinárodná elektrotechnická komisia

Vzhľad a technické parametre sa môžu zmeniť bez predchádzajúceho upozornenia.
iPhone je ochranná známka spoločnosti Apple Inc. registrovaná v USA a v iných krajinách.
Xperia™ je ochranná známka spoločnosti Sony Mobile Communications AB.
Android™ a Google Play™ sú ochranné známky alebo registrované ochranné známky spoločnosti Google, Inc.

Odporúčania

Vysoká hlasitosť môže ovplyvniť váš sluch. Z bezpečnostných dôvodov nepoužívajte slúchadlá pri šoférovaní ani bicyklovaní.

- Keďže kryty slúchadiel sú veľmi tesné, príliš tvrdý tlak na uši môže poškodiť ušný bubienok. Vyhnite sa používaniu slúchadiel na miestach, kde je možný náraz iných ľudí alebo ďalších objektov, ako je lopta a pod.
  Pri zatláčaní slúchadiel do uší môžete počuť cvaknutie membrány. To nie je porucha.

Náhradné slúchadlové vankúše môžete objednať u najbližšieho predajcu Sony.

Platnosť označenia CE sa týka iba tých krajín, v ktorých je toto označenie ustanovené zákonom, najmä krajín Európskeho hospodárskeho priestoru (EHP).

Български — Стерео слушалки

Съвместими продукти
Използвайте този продукт със смартфони.

Забележки
- Ако свързвате към неподдържан смартфон, микрофонът на това устройство може да не работи или нивото на силата на звука може да е ниско.
- Не е гарантирано, че продуктът ще работи с музикални цифрови плейъри.

Използване на многофункционалния бутон*
Натиснете веднъж, за да отговорите на повикване, натиснете втори път, за да го прекратите, натиснете за възпроизвеждане/пауза на песен.

Налични операции за iPhone
Възпроизвеждане/пауза на песен от свързания iPhone продукт с едно натискане. Прескача към следващата песен с двойно натискане. Прескача към предишната песен с тройно натискане. Стартира функцията "VoiceOver"** с дълго натискане (ако е налична).
Задръжте за около две секунди, за да отхвърлите входящо повикване. Когато пуснете, два ниски звукови сигнала ще потвърдят, че повикването е отхвърлено.
* Функцията на бутона може да се различава в зависимост от смартфона.
** Наличието на функцията "VoiceOver" зависи от iPhone и версията на неговия софтуер.

Спецификации
Слушалки
Тип: затворени, динамични / **Мембрана:** 40 мм, куполен тип (OFC звукова намотка) / **Максимална мощност:** 1 000 mW (IEC*) / **Импеданс:** 40 Ω при 1 kHz / **Чувствителност:** 106 dB/mW / **Честотна лента:** 3 Hz – 28 000 Hz / **Кабел:** прибл. 1,2 м, литцендрат, Y тип / **Конектор:** L-образен позлатен четирипроводен мини конектор / **Маса:** прибл. 245 г (без кабел)

Микрофон
Тип: електрет кондензатор / **Посока:** многопосочен / **Ниво на напрежение в отворена верига:** –40 dB (0 dB = 1 V/Pa) / **Ефективен честотен диапазон:** 20 Hz – 20 000 Hz
* IEC = Международна електротехническа комисия

Конструкцията и спецификациите могат да се променят без предупреждение.
iPhone е търговска марка на Apple Inc., регистрирана в САЩ и други страни.
Xperia™ е търговска марка на Sony Mobile Communications AB.
Android™ и Google Play™ са търговски марки или регистрирани търговски марки на Google, Inc.

Предпазни мерки

Силният звук може да повлияе на способността ви да чувате. За безопасност на пътя избягвайте употреба при шофиране или каране на велосипед.

- Поради това, че слушалките са с корпус с висока плътност, натискането на същите към ушите ви може да доведе до увреждане на тъпанчето ви. Избягвайте използване на слушалките на места, където същите могат да бъдат подложени на удари от хора или други обекти, като топки и др.
  Натискането на слушалките към ушите ви може да предизвика звук от щракане на диафрагмата. Това не е нарушение на работата.

Резервни наушници за смяна могат да бъдат поръчани при най-близкия дистрибутор на Sony.

Валидността на знака CE се ограничава само до тези държави, където същият има законна сила, основно в държавите от ЕЕА (Европейска икономическа зона).

Slovenščina — Stereo slušalke

Združljivi izdelki
To enoto uporabljajte s pametnimi telefoni.

Opombe
- Če priključite nepodprt pametni telefon, se lahko zgodi, da mikrofon te enote ne bo deloval ali da bo glasnost prenizka.
- Ne jamčimo, da boste s to enoto lahko upravljali digitalne glasbene predvajalnike.

Uporaba gumba z več funkcijami*
Pritisnite enkrat, da odgovorite na klic, ponovno pritisnite za prekinitev; pritisnite za predvajanje/premor skladbe.

Razpoložljive funkcije za iPhone
Predvaja/prekine melodijo v povezanem izdelku iPhone z enojnim pritiskom. Če pritisnete dvakrat, preskoči na naslednjo melodijo. Če pritisnete trikrat, preskoči na predhodno melodijo. Če pritisnete za dalj časa, vključi funkcijo »VoiceOver«** (če je na voljo).
Če gumb držite pritisnjen približno dve sekundi, je vhodni klic zavrnjen. Ko tipko spustite, dva dolga piska potrdita zavrnitev klica.
* Funkcija gumba je odvisna od pametnega telefona.
** Razpoložljivost funkcije »VoiceOver« je odvisna od modela iPhone in različice programske opreme.

Specifikacije
Slušalke
Vrsta: zaprte, dinamične / **Pogonska enota:** 40 mm, kupolastega tipa (zvočna tuljava iz bakra brez kisika) / **Moč:** 1.000 mW (IEC*) / **Impedanca:** 40 Ω pri 1 kHz / **Občutljivost:** 106 dB/mW / **Frekvenčni odziv:** 3 Hz – 28.000 Hz / **Kabel:** pribl. 1,2 m, kabel s pramenasto žico, tip Y / **Vtič:** štiripolni pozlačeni mini kotni vtič / **Masa:** pribl. 245 g (brez kabla)

Mikrofon
Vrsta: elektretski kondenzator / **Usmerjenost:** neusmerjeno / **Stopnja napetosti odprtega tokokroga:** –40 dB (0 dB = 1 V/Pa) / **Učinkovito frekvenčno območje:** 20 Hz – 20.000 Hz
* IEC = Mednarodna elektrotehniška komisija

Zasnova in specifikacije se lahko spremenijo brez predhodnega opozorila.
iPhone je blagovna znamka družbe Apple Inc., registrirana v ZDA in drugih državah.
Xperia™ je blagovna znamka družbe Sony Mobile Communications AB.
Android™ in Google Play™ sta blagovni znamki oz. registrirani blagovni znamki družbe Google, Inc.

Previdnostni ukrepi

Visoka raven glasnosti lahko škoduje vašemu sluhu. Zaradi varnosti v prometu slušalk ne uporabljajte med vožnjo z avtom ali kolesom.

- Ker imajo slušalke zelo togo ohišje, jih ne pritiskate na ušesa, ker lahko poškodujete bobnič. Ne uporabljajte slušalk tam, kjer obstaja nevarnost, da jih nekdo ali kakšen predmet zadene, na primer žoga.
  Pritisk slušalk na ušesa lahko povzroči, da opna klikne. Pri tem ne gre za okvaro.

Nadomestne blazinice lahko po želji naročite pri najbližjem trgovcu Sony.

Veljavnost oznake CE je omejena le na države, kjer je zakonsko obvezujoča, v glavnem v državah EGP (Evropskega gospodarskega področja).

Česky — Stereofonní sluchátka

Kompatibilní produkty
Tento přístroj používejte se smartphony.

Poznámky
- V případě připojení nepodporovaného smartphonu nemusí mikrofon tohoto přístroje fungovat nebo může být úroveň hlasitosti příliš nízká.
- Funkčnost přístroje při použití s digitálními hudebními přehrávači není zaručena.

Používání multifunkčního tlačítka*
Přijměte hovor jedním stisknutím, ukončete hovor opakovaným stisknutím; stisknutím přehrajete stopu/pozastavíte její přehrávání.

Dostupné činnosti pro iPhone
Přehrává/pozastavuje stopu na připojeném zařízení iPhone jedním stisknutím. Dvojitým stisknutím přeskočí na další stopu. Trojitým stisknutím přeskočí na předchozí stopu. Dlouhým stisknutím spustí funkci „VoiceOver"** (pokud je dostupná).
Stiskněte a podržte po dobu dvou sekund pro odmítnutí hovoru. Po uvolnění uslyšíte dvě tichá pípnutí jako potvrzení zamítnutí hovoru.
* Funkce tlačítka se může lišit v závislosti na smartphonu.
** Dostupnost funkce „VoiceOver" závisí na iPhonu a verzi softwaru.

Technické údaje
Sluchátka
Typ: zavřená, dynamická / **Měnič:** 40 mm, kopulovitého tvaru (hlasová cívka OFC) / **Výkonová zatížitelnost:** 1 000 mW (IEC*) / **Impedance:** 40 Ω při 1 kHz / **Citlivost:** 106 dB/mW / **Frekvenční rozsah:** 3 Hz – 28 000 Hz / **Kabel:** přibl. 1,2 m, drát litz, typ Y / **Konektor:** pozlacený mini konektor tvaru L se čtyřmi vodiči / **Hmotnost:** přibl. 245 g (bez kabelu)

Mikrofon
Typ: elektretový kondenzátorový / **Směrovost:** všesměrový / **Úroveň klidového napětí:** –40 dB (0 dB = 1 V/Pa) / **Efektivní frekvenční rozsah:** 20 Hz – 20 000 Hz
* IEC = Mezinárodní výbor pro elektrotechniku

Vzhled a technické údaje mohou být změněny bez předchozího upozornění.
iPhone je ochranná známka Apple Inc. registrovaná v USA a v jiných zemích.
Xperia™ je ochranná známka společnosti Sony Mobile Communications AB.
Android™ a Google Play™ jsou ochranné známky společnosti Google, Inc.

Upozornění

Vysoká úroveň hlasitosti může ovlivnit váš poslech. Z důvodu bezpečnosti silničního provozu nepoužívejte sluchátka při řízení vozidla nebo jízdě na kole.

- Jelikož jsou sluchátka pevná, netlačte je příliš na uši, mohlo by dojít k poranění ušního bubínku. Když hrozí nebezpečí, že do sluchátek na uchu někdo nebo něco udeří, například míč, sluchátka sejměte z uší.
  Přitisknutí sluchátek k uším může způsobit zvuk cvaknutí. Nejedná se o závadu.

Volitelné náhradní ušní polštářky lze objednat u nejbližšího prodejce Sony.

Platnost označení CE se vztahuje pouze na země, kde je toto označení vyžadováno zákonem, zejména na země Evropského společenství (EU).

Ελληνικά — Στερεοφωνικά ακουστικά

Συμβατά προϊόντα
Χρησιμοποιήστε αυτήν τη μονάδα με τηλέφωνα smartphone.

Σημειώσεις
- Αν συνδέσετε ένα μη υποστηριζόμενο smartphone, το μικρόφωνο αυτής της μονάδας ενδέχεται να μη λειτουργεί ή το επίπεδο της έντασης ενδέχεται να είναι χαμηλό.
- Η λειτουργία αυτής της μονάδας με ψηφιακές συσκευές αναπαραγωγής μουσικής δεν είναι εγγυημένη.

Χρήση του κουμπιού πολλαπλών λειτουργιών*
Πιέστε μία φορά για να απαντήσετε στην κλήση, πιέστε ξανά για να τερματίσετε την κλήση. Πιέστε για αναπαραγωγή/διακοπή ενός κομματιού.

Διαθέσιμες λειτουργίες για το iPhone
Πραγματοποιεί αναπαραγωγή/διακοπή ενός κομματιού από το συνδεδεμένο iPhone, εάν το πιέσετε μία φορά. Μεταβαίνει στο επόμενο κομμάτι, εάν το πιέσετε δύο φορές. Μεταβαίνει στο προηγούμενο κομμάτι, εάν το πιέσετε τρεις φορές. Ξεκινά τη λειτουργία "VoiceOver"**, εάν το πιέσετε παρατεταμένα (εφόσον διατίθεται).
Πιέστε συνεχόμενα για δύο δευτερόλεπτα περίπου, για να απορρίψετε μια εισερχόμενη κλήση. Όταν το αφήσετε, η απόρριψη της κλήσης επιβεβαιώνεται με δύο χαμηλούς ήχους.
* Η λειτουργία του κουμπιού ενδέχεται να διαφέρει ανάλογα με το τηλέφωνο smartphone.
** Η διαθεσιμότητα της λειτουργίας "VoiceOver" εξαρτάται από το iPhone και την έκδοση λογισμικού του.

Τεχνικά χαρακτηριστικά
Ακουστικά
Τύπος: κλειστού τύπου, δυναμικά / **Μονάδα οδήγησης:** 40 mm, θολωτού τύπου (Πηνίο φωνής OFC) / **Μέγιστη επιτρεπόμενη ισχύς:** 1.000 mW (IEC*) / **Αντίσταση:** 40 Ω στο 1 kHz / **Ευαισθησία:** 106 dB/mW / **Απόκριση συχνότητας:** 3 Hz – 28.000 Hz / **Καλώδιο:** περίπου 1,2 m, σύρμα litz, τύπου Y / **Βύσμα:** επιχρυσωμένο μίνι βύσμα σχήματος L τεσσάρων αγωγών / **Μάζα:** περίπου 245 g (χωρίς το καλώδιο)

Μικρόφωνο
Τύπος: ηλεκτρικός συμπυκνωτής / **Κατευθυντικότητα:** πολυκατευθυντικό / **Επίπεδο τάσης ανοιχτού κυκλώματος:** –40 dB (0 dB = 1 V/Pa) / **Εύρος πραγματικής συχνότητας:** 20 Hz – 20.000 Hz
* IEC = Διεθνής Ηλεκτροτεχνική Επιτροπή

Ο σχεδιασμός και οι προδιαγραφές υπόκεινται σε αλλαγή χωρίς προειδοποίηση.
Το iPhone είναι εμπορικό σήμα της Apple Inc., κατατεθέν στις ΗΠΑ και σε άλλες χώρες.
Το Xperia™ είναι εμπορικό σήμα της Sony Mobile Communications AB.
Τα Android™ και Google Play™ είναι εμπορικά σήματα ή σήματα κατατεθέντα της Google, Inc.

Προφυλάξεις

Η ακρόαση σε υψηλή ένταση ενδέχεται να επηρεάσει την ακοή σας. Για λόγους οδικής ασφάλειας, μην τα χρησιμοποιείτε κατά την οδήγηση οχήματος ή ποδηλάτου.

- Επειδή τα ακουστικά αποτελούν περίβλημα υψηλής πυκνότητας, η πίεσή τους στα αυτιά ενδέχεται να προκαλέσει βλάβη στο τύμπανο του αυτιού. Αποφύγετε τη χρήση των ακουστικών, όταν αυτά εκτίθενται σε κίνδυνο κρούσης από άτομα ή άλλα αντικείμενα, όπως μια μπάλα κλπ.
  Εάν πιέζετε τα ακουστικά στα αυτιά σας, ενδέχεται να παραχθεί ένας ήχος "κλικ" διαφράγματος. Δεν πρόκειται για δυσλειτουργία.

Μπορείτε να παραγγείλετε προαιρετικά ανταλλακτικά μαξιλαράκια από τον πλησιέστερο αντιπρόσωπο της Sony.

Η ισχύς της σήμανσης CE περιορίζεται μόνο σε εκείνες τις χώρες όπου επιβάλλεται δια νόμου, κυρίως στις χώρες του Ευρωπαϊκού Οικονομικού Χώρου (ΕΟΧ).

Română — Căști stereo

Produse compatibile
Utilizați această unitate cu smartphone-uri.

Note
- În cazul conectării la un smartphone incompatibil, este posibil ca microfonul unității să nu funcționeze sau ca nivelul volumului să fie scăzut.
- Nu se garantează că această unitate poate opera playere muzicale digitale.

Utilizarea butonului multifuncțional*
Apăsați o dată pentru a răspunde la apel, apăsați din nou pentru a încheia; apăsați pentru redare/pauză melodie.

Operațiuni disponibile pentru iPhone
Redă/întrerupe redarea unei melodii de pe produsul iPhone conectat printr-o singură apăsare. Cu o dublă apăsare, treceți la melodia următoare. Cu o triplă apăsare, treceți la melodia anterioară. Cu o apăsare prelungită, pornește funcția „VoiceOver"** (Dublaj) (dacă este disponibilă).
Țineți apăsat pentru aproximativ două secunde pentru a respinge apelul primit. După ce ați ridicat degetul, două semnale bip slabe vă confirmă că apelul a fost respins.
* Funcția butonului poate varia în funcție de smartphone.
** Disponibilitatea funcției „VoiceOver" (Dublaj) depinde de iPhone și de versiunea software-ului acestuia.

Specificații
Căști
Tip: închise, dinamice / **Unitate de acționare:** 40 mm, de tip dom (bobină mobilă OFC) / **Putere dezvoltată:** 1.000 mW (IEC*) / **Impedanță:** 40 Ω la 1 kHz / **Sensibilitate:** 106 dB/mW / **Răspuns în frecvență:** 3 Hz – 28.000 Hz / **Cablu:** aprox. 1,2 m, cablu Litz, tip Y / **Mufă:** mini-mufă aurită în formă de L cu patru conductori / **Masă:** aprox. 245 g (fără cablu)

Microfon
Tip: condensator electret / **Directivitate:** omnidirecțional / **Nivel de tensiune în circuit deschis:** –40 dB (0 dB = 1 V/Pa) / **Domeniu de frecvențe efectiv:** 20 Hz – 20.000 Hz
* IEC = Comisia Electrotehnică Internațională

Designul și specificațiile pot fi schimbate fără notificare.
iPhone este o marcă comercială a Apple Inc., înregistrată în Statele Unite ale Americii și/sau în alte țări.
Xperia™ este o marcă comercială a Sony Mobile Communications AB.
Android™ și Google Play™ sunt mărci comerciale sau mărci comerciale înregistrate ale Google, Inc.

Măsuri de precauție

Ascultarea la căști la volum ridicat vă poate afecta auzul. Pentru siguranța traficului rutier, nu utilizați căștile în timp ce conduceți autoturismul sau mergeți pe bicicletă.

- Deoarece căștile sunt fabricate din material de mare densitate, nu forțați poziționarea acestora în interiorul urechii pentru a evita afectarea timpanelor. Evitați utilizarea căștilor în locuri în care acestea ar putea fi lovite de alte persoane sau obiecte, precum o minge etc.
  La apăsarea căștilor în urechi, este posibil să auziți un sunet clic al diafragmei. Acest lucru nu reprezintă o defecțiune.

Sisteme opționale de protecție a urechilor pot fi comandate de la cel mai apropiat dealer Sony.

Valabilitatea marcajului CE este restricționată la acele țări unde este aplicat legal, în special în țările SEE (Spațiul Economic European).