SONY

4-452-079-01(1)

Статив со далечински управувач

Упатство за употреба

MULTI A/V R REMOTE

VCT-VPR10

©2013 Sony Corporation Printed in China

A

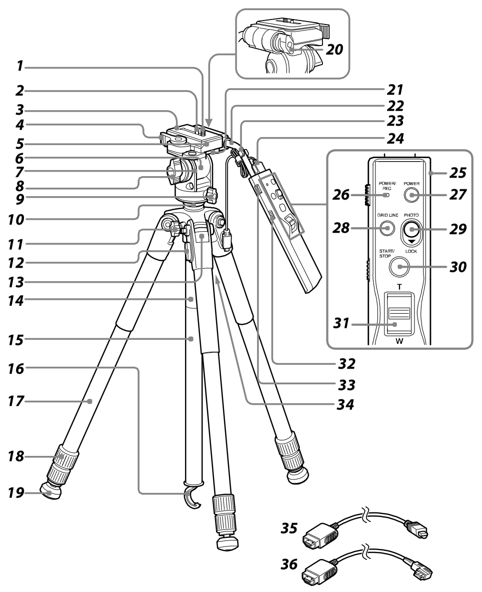

B

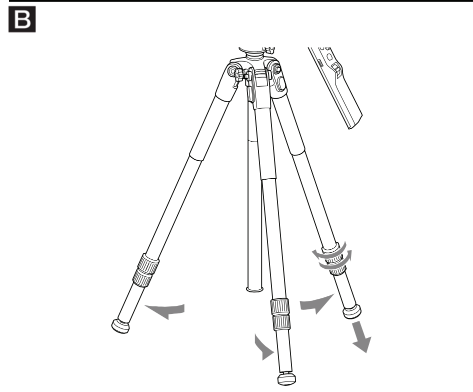

C

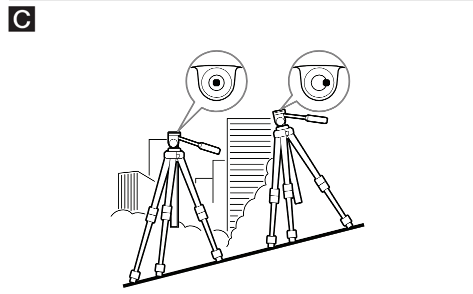

D

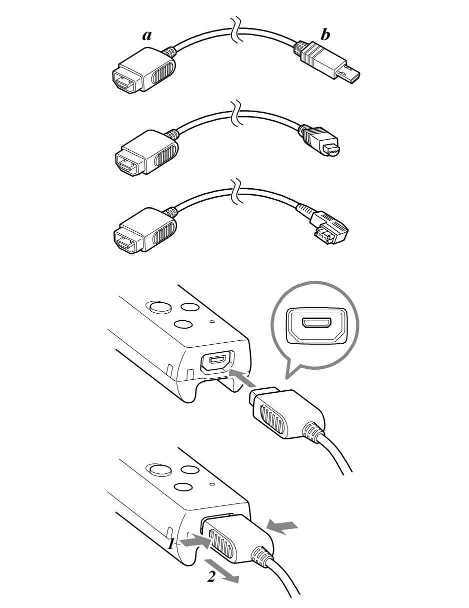

E

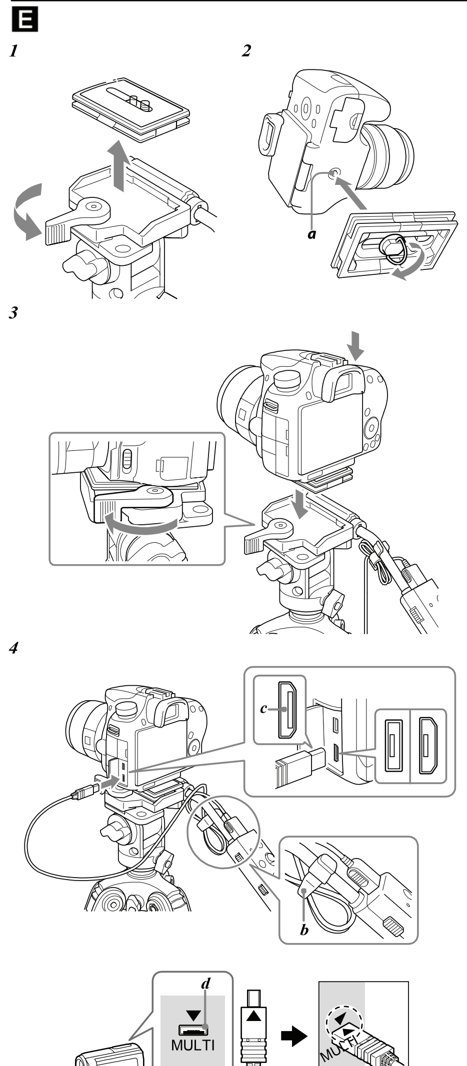

F

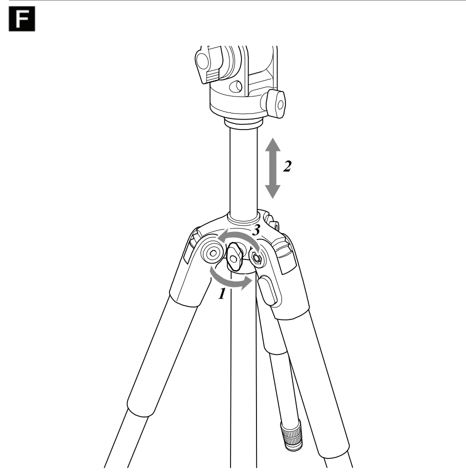

G

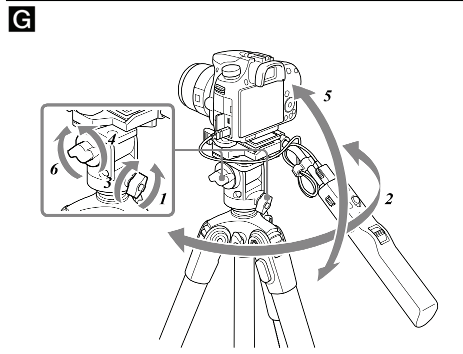

H

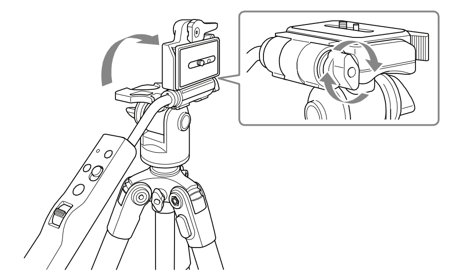

I

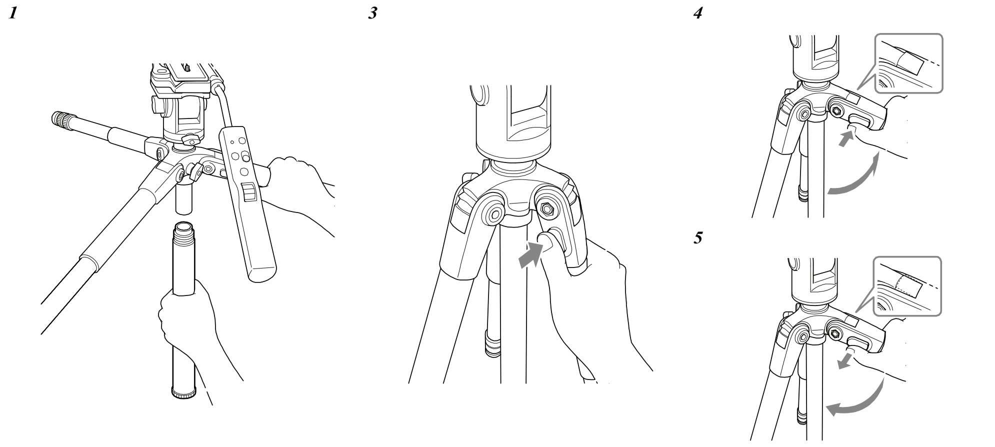

J

A

POWER/REC	O	O	x
SLOW ZOOM ON/OFF	O	O	x
POWER	O	O	x
GRID LINE	O	O	x
PHOTO / LOCK	O	O	O
START/STOP	O	O	x
T / W	O	O	x

B

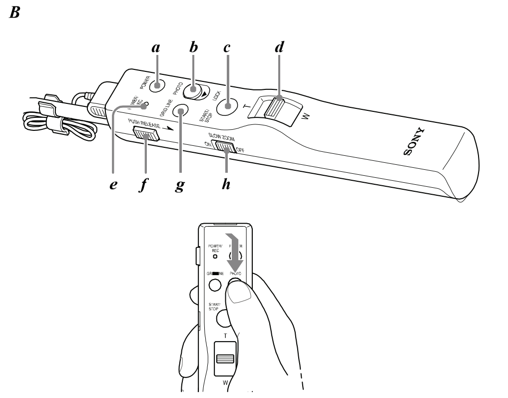

C

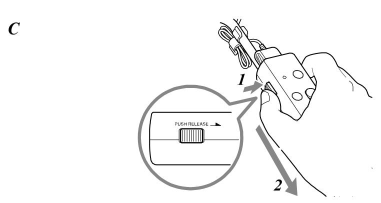

D

*

Македонски

Пред да почнете со употреба прво внимателно прочитајте го ова упатство и зачувајте го.

ПРЕДУПРЕДУВАЊЕ

За намалување ризик од пожар или електричен шок,
1) уредот на го изложувајте на дожд или влага.
2) не ставајте врз него предмети полни со вода, како на пр. вазни.

Овој производ е тестиран и е во согласност со ограничувањата на EMC регулативата за користење на продолжни кабли пократки од 3 метри.

За потрошувачите во САД

ВНИМАНИЕ

Ве предупредуваме дека било какви промени или модификации не се одобрени во ова упатство и може да го изгубите право на користење на производот.

Забелешка:

Оваа опрема е тестирана и е во согласност со ограничувањата за Class B дигитални уреди согласно со Член 15 од FCC правилата.
Овие ограничувања се направени да обезбедат соодветна заштита од штетни пречки од домашната инсталаица. Оваа опрема генерира, користи и може да емитува радио фреквенција и ако не е инсталирана и не се користи во согласност инструкциите може да предизвика штетни пречки во радио комуникацијата. Меѓутоа, не се гарантира дека нема да се случат пречки и со одредена инсталација. Ако оваа опрема предизвика штетни пречки во радио или телевизискиот прием, кој може да се одреди со исклучување и вклучување на опремата, корисникот треба да се обиде да ги отстрани овие пречки со една од следниве мерки:
– Преместување на антената.
– Зголемување на растојанието меѓу опремата и ресиверот.
– Поврзете го уредот во различен штекер од ресиверот.
– Обратете се кај продавачот или искусен радио/ТВ техничар за помош.

Испорачаниот интерфејс кабел мора да се користи со уредот со цел да се усогласи со ограничувањата за дигитални уреди според Анекс B од Член 15 од FCC правилата.

За потрошувачите во Европа Исфлање на стара електрична и електронска опрема (применливо во ЕУ и други земји со посебен систем на собирање)

Овој симбол на производот или на неговото пакување укажува дека тој не треба да се третира како обичен домашен отпад. Тој треба да се однесе во посебен собирен центар за рециклирање на електрична и електронска опрема. Со правилно исфрлање на овој производ, Вие ќе помогнете во спречувањето на потенцијалните негативни последици за опкружувањето и човековото здравје, што може да се предизвикаат со неправилно исфрлање на овој производ. Рециклирањето на материјалите ќе допринесе за зачувување на природните ресурси. За подетални информации околу рециклирањето на овој производ, Обратете се во локалната компанија за рециклирање, отпад или продавницата каде што сте го купиле производот.

Забелешка за потрошувачи во земји кои ги применуваат ЕУ директивите

Производител на овој производ е Sony Corporation, 1-7-1 Konan Minato-ku Tokyo, 108-0075 Јапонија. Овластен претставник за EMC и безбедност на производот е Sony Deutschland GmbH, Hedelfinger Strasse 61, 70327 Stuttgart, Германија. За сервис или гаранција обратете се на наведените адреси обезбедени во сервисната книшка или гарантниот лист.

Мерки на претпазливост

Отстранување на камерата

Држете ја камерата кога ја вадите. Додатокот за монтирање на камерата автоматски се откачува од статив от кога ќе ја отклучите рачката за монтирање на камерата, па така камерата може да падне ако не ја држите.

Пренесување на стативот

- По користење на стативот, ① извадете јакамерата, ② приберете ги ногарките и ③ вратете ја рачката со игла во оригинална позиција.
- Никогаш не го носете стативот со прикачена камера.

Чистење

- Кога стативот не е чист, избришете со мека ткаенина малку натопена со детергент. Потоа избришете го со сува ткаенина.
- По користење на стативот на плажа или места изложени на морски ветар, избришете со чиста сува ткаенина.

Карактеристики

VCT-VPR1 е статив обезбеден со далечински функции за камера.

- Може да го користите вградениот далечински во рачката да управувате со камерата која е опремена со Sony Multi Terminal. Овој статив може да не е компатибилен со сите камери со Multi Terminal. Посетете ја веб страната на Sony за компатибилни модели.
- Функциите на далечинскиот управувач ги вклучува основните функции за снимање (POWER ON/OFF, снимање видео/фотографии и зумирање и исто така SLOW ZOOM ON/OFF и мрежа за приказ на ON/OFF.
- Нежно вртење/навалување со намастена рачка за навалување.

A Идентификација на делови

1 Завртка за монтирање камера
2 Игла
3 Додаток за монтирање
4 Рачка заклучување при за монтирање камера
5 База
6 Знак за позиционирање (Глава на статив)
7 Знак за позиционирање (Куќиште за глава на статив)
8 Рачка за навалување
9 Рачка на иглата
11 Прстен на амортизер
11 Рачка за закл. дигалка
12 Копче за прила. агол на ногарка
13 Рачка за заклу.агол на ногарка
14 Дигалка A
15 Дигалка B
16 Кука
17 Ногарка
18 Прилагодување на должина на навртка за заклучување ногарка
19 Гумирани ногарки (со шила)
21 Рачка за иглата
21 Степен
22 Рачка за игла
23 Стегач за кабел
24 Кабел за поврзување за Multi Terminal*
25 Отвор за рака
26 POWER/REC индикатор
27 POWER копче
28 GRID LINE button
29 PHOTO button
31 START/STOP копче
31 Рачка за зумирање
32 SLOW ZOOM прекинувач
33 PUSH RELEASE копче
34 Отвор на статив за рака
35 Кабел за поврзување A/V далечински терминал
36 Кабел за поврзување REMOTE терминал

* Стативот и кабелот за поврзување за Multi Terminal се вклучени при самото купување.

B Дотерување статив

1 Олабавете ја навртката за прилагодено заклучување на ногарките.
2 Прилаго. должина на ногарки.
3 Зацврстете ја прилагодената навртка за заклучување на ногарки
4 Раширете ги ногарките.

Внимание

Бавно раширете ги ногарките на стативот. Ногарките може да се скршат ако ги повлечете силно. Внимавајте да не го олабавите прстенот на навртката премногу или може да испаднат.

C Прилагодување ниво

При прилагодување ниво прво спуштете ја дигалката на стативот.

1 Израмнете ја ознаката за позиционирање на куќиштето од главата на стативот и зацврстете ја рачката за заклучување.
2 Прилагодување должина на ногарките така што нивото на воздушниот балон остане во црвениот круг.

D Прикачување кабел за поврзување

Прикачете соодветен кабел за поврзување на камерата во терминалот од далечинскиот.

Внимание

- Насочете го приклучокот "a" како што е прикажан и ставее го во далечинскиот.
- Држете го приклучокот при откачување на кабелот. Со влечење за кабелот може да го оштетите конекторот.
- Стативот и кабелот за поврзување за Multi Terminal се вклучени при самото купување.

E Монтирање камера

Ставете ги батеријата, мемориската картичка и т.н. во камерата пред да ја монтирате на статив.

1 Додека го влечете додатокот за рачката за монтирање на камерата кон десно, лизгајте го нанадвор додатокот за монтирање од главата на стативот..
2 Израмнете ги иглата и завртката за монтирање на камерата на додатокот за монтирање со отворот за позиционирање **(a)** и отворот за завртка на стативот. Зацврстете ја завртката за монтирање на камерата.
Внимание
Кога на стативот не прикачувате видео камера, поставете ја да не ја допира иглата за видео камери.
3 Притиснете го додатокот за монтирање до крај се додека не кликне. Потоа притиснете ја рачката за заклучување на камерата да спречите испаѓање на додатокот.
4 Поврзете го терминалот од кабелот за поврзување **(c)** во терминалот на камерата.

Ако кабелот е предолг, спојте го кабелот со стега за кабел **(b)**.

Внимание

- Мулти приклучокот мора да биде поставен правилно. Внимавајте да не го поврзете наопаку или може да ги оштетите стативот или камерата.
- Има два типа на мулти терминали за камера.
- Кога поврзувате Кабел за поврзување на Multi Terminal во мулти терминалот на камерата (во облик како во **(d)**), израмнете ја ознаката ▲ на приклучокот со ознаката ▼ на мулти терминалот. Насилно вметнување на приклучокот во погрешен правец може да предизвика дефект.

F Прилагодување висина на дигалката

1 Олабавете ја рачката на дигалката.
2 Прилагодување висина со вртење на глава на статив горе или доле.
3 Зацврстете ја рачката на дигалката.

Внимание

- Држете ја главата на стативот кога ја отклучувате рачката за дигалката да не се случи ненадејно да падне.
- По прилагодување на висината, зацврстете ја рачката за дигалка.

G Вртење и навалување

Пред вртење и навалување проверете дали рачката за дигалката цврсто е заклучена. Ако не е зацврстена камерата ќе се тресе.

Вртење

Можете да вртите до 360° кога снимате слики.

1 Олабавете ја рачката за вртење.
2 Прилагодете ја позицијата на камерата со вртење лево/десно.
3 Зацврстете ја рачката за вртење.

Внимание

Ако ненадејно ја завртите камерата, завртките за монтирање може да се олабават. Одвреме-навреме проверете ги завртките да не се олабавени.

Навалување

Камерата може да ја навалувате горе/доле кога снимате слики.

4 Олабавете ја рачката за навалување.
5 Прилагодете ја позицијата на камерата со движење на иглата горе/долу.
6 Зацврстете ја рачката за навалување.

Внимание

- Овој статив има две одделни дигалки за ниски позиции. Ако го зголемите површниот дел на дигалката A и дигалката B од главниот уред и држете го завртен спротивно од стрелките додека не се заклучи, дигалката A ќе се одели од дигалката B. Кога вртите со изолжена дигалка, зацврстете ја дигалката A и B и олабавете го заклучувањето.
- Не ја прилагодувајте тежината на вртежи додека користите рачка за заклучување и рачка за навалување. Може да предизвикате дефект. Вртете или навалувајте по олабавување на сите рачки.

H Менување агол на главата на стативот

Можете да ја смените главата на стативот од хоризонталната во вертикална позиција на снимање. Олабавете ја рачката за главата за статив, наместете ја кон десно и потоа ацврстете ја рачката.

Внимание

- Може да се случи да не може да ја фиксирате главата на стативот во саканата позиција или стативот да стане нестабилен, во зависност од центарот на гравитација на камерата.
- Исправете и вратете ја главата од стативот бавно да не ја удри камерата.
- По исправање на главата, зацврстете ја рачката со игла.
- Внимавајте да не ја олабавите премногу рачката со игла бидејќи иглата може да испадне.

I Дотерување степен на отварање на ногарките

Можете да го прилагодите аголот на ногарки во 23, 50 или 75 степени со изолжување на рачката за ногарки.

За прилагодување на статив во ниска или полуниска позиција

1 Ако дигалката ја допира на под при ниска позиција, прво заменете ја дигалката B.
2 Малку затворете ги ногарките.
3 Допрете на копчето за прилагодување агол на ногарка.
4 Проширете ги ногарките додека се уште допирате на копчето за прилагодување агол на ногарка.
5 На саканиот агол ослободете го копчето за прилаго. агол на ногарка. Потоа затворете ги ногарките полека се додека рачката за заклучување ногарки не се врати назад.

Внимание

- Без да ги затворите ногарките, копчето за прилагодување агол на ногарка може да не реагира. По прилагодување агол на ногарки, раширете ги ногарките се додека рачката за прилагодување ногарки не се врати во почетна позиција.
- Притиснете ги сите површини на копчето за прилаг.агол на ногарка.
- Ако стативот го користите во ниска или полуниска позиција, не ги проширувајте ногарките или стативот ќе биде нестабилен.
- Кога користите статив во ниска позиција внимавајте далечинското да не се допира на под.

J Користење на далечинското

Видете го и упатството за употреба на камерата.
Корисни копчиња, прекинувачи и индикатори се разликуваат во зависност од кабелот за поврзување **(A)**.

O: Важечки (Забелешка: Може да не важи со некои камери)
x: Неважечки

Вклучување напојување

1 Вклучете го напојувањето на камерата и дотерајте го во режим на мирување. POWER/REC индикаторот **(e)** на далечинското светнува зелено.
2 Камерата дотерајте ја во режим на снимање филм или слика

Внимание

Ако камерата извесно време ја оставите во режим на мирување, камерата автоматски се исклучува. Да се вратите во режим на мирување вклучете ја камерата со допирање на POWER копчето **(a)** на далечинскиот.

Снимање слики во движење

Допрете на START/STOP копчето **(c)**. POWER/REC индикаторот светнува црвено и снимањето почнува. Да престанете со снимање повторно допрете на START/ STOP копчето. POWER/REC индикаторот светнува зелено. Камерата е дотерана во режим на мирување.

Снимање фотографии

Допрете до пола на PHOTO копчето **(b)** да фокусирате и потоа копчето допрете го до крај.

Функција за заклучување (A)

При кратко или непрекинато снимање копчето PHOTO може да го дотерате да е притиснато. Со PHOTO копчето притиснато до крај, лизгајте го во правец на стрелките на часовникот.

- Кога копчето PHOTO е заклучено при кратко снимање, блендата е отворена.
- Кога копчето PHOTO е заклучено за време на непрекинато снимање, бледната се отвара и затвара.

Внимание

- Сите камери не подржуваат кратко или непрекинато снимање. Видете во упатството за употреба на камерата.
- Не допирајте на PHOTO копчето прејако или далечинското може да се скрши.
- Не го оставајте копчето PHOTO заклучено.

Откачување на далечинскиот (C)

Кога снимате фотографии, може да спречите тресење на камерата со откачување на далечинскиот од стативот пред да допрете на PHOTO копчето.
За откачување на далечинскиот, повлечете го држејќи го стативот и допрете на PUSH RELEASE копчето **(f)**.
Прикачување на далечинскиот, полега лизгајте го далечинскиот држејќи го стативот се додека PUSH RELEASE копчето **(f)** не кликне.

Зумирање

Навалете ја рачката за зумирање **(d)**.
T страна (телефото): Предметот се прикажува поблиску.
W страна (широк агол): Предметот се прикажува подалеку.
За менување брзина на зумирање зависи од аголот на рачката за зумирање кога ќе го навалите.

Бавно зумирање

Дотерајте го SLOW ZOOM прекинувачот **(h)** во ON.
Без оглед на аголот на навалување на зрачката за зум, зумирањето секогаш се изведува бавно.
За откажување на функцијата за бавно зумирање дотерајте го SLOW ZOOM прекинувачот во OFF.

Внимание

- Брзината на бавно зумирање се разликува во зависност од камерата.
- Кога POWER/REC индикаторот трепка црвено, на камерата се прикажува порака со предупредување. Проверете ја пораката на екранот од камерата.

За приказ на линија со мрежа (D)

Допрете на GRID LINE копчето **(g)**.
На екранот од камерата се прикажува хоризонтална/вертикална линија со мрежа. Прилагодете ги ногарките на стативот и аголот на навалување на камерата во согласност со линијата со мрежа.
Може да изберете повеќе линии со мрежа во зависност од моделот на камерата.
Може да дотерате линии со мрежа со допирање на GRID LINE копчето.
За детали видете во упатството за употреба на камерата.
За откажување на приказ на линија со мрежа повторно допрете на GRID LINE копчето.
* Сликата е пример на екран. Прикажаниот екран може да се разликува.

По снимањето

Допрете на POWER копчето на далечинскиот за исклучување на камерата.

Пакување на стативот

1 Откачете ја камерата од стативот.
2 Олабавете ја рачката со иглата и рачката за навалување и навалете ја рачката со игла. Вратете ја прилагодената висина на дигалката во позиција за одржување.
3 Зацврстете ја рачката со игла и рачката за навалување.
4 Олабавете ја прилагодената должина на ногарката на три ногарки и свиткајте ги.
5 Зацврстете ја рачката за

Пренесување на стативот

Стативот носете го во кутијата за носење.

Внимание

Стативот никогаш не го носете со прикачена камера на него.

Спецификации

Максимално оптоварување
4 kg (8 lbs. 13 oz.)

Агол на вртење
360 степени

Агол на навалување
90 степени надолу, 70 степени нагоре

Протодлжување на ногарки
Секога ногарка има 3 телескопски оски.

Функции на далечинското
POWER копче, PHOTO копче, START/STOP копче, рачка за зумирање (T/W), GRID LINE копче, PUSH RELEASE копче, SLOW ZOOM прекинувач

Димензии
Максимална висина:
Приближ. 1 700 mm (67 инчи)
(Изодлж.ногарки на 23 степени)
Минимална висина:
Приближ. 670 mm (26 1/2 инчи)
Должина на кабел за далечинско
Приближ. 800 mm (31 1/2 инчи)
Должина на иглата
Приближ. 260 mm (10 1/4 инчи)
Темпо на дигалката
Приближ. 390 mm (15 3/8 инчи)

Опсег на работна температура
0°C до 40°C (32°F до 104°F)

Маса
Приближ. 2.1 kg (4 lbs. 10 oz.)

Испорачани додатоци
Кутија за носење (1)
Кабел за поврзување за Multi Terminal (1)
Кабел за поврзување A/V далечински (1)
Кабел за поврзување REMOTE терминал (1)
Сет од печатени документи

Дизајнот и спецификациите се предмет на измена без претходна најава.