SONY

4-466-332-**01**(1)
(DK-FI-SE-NO)

α

Udskifteligt objektiv/
Vaihdettava objektiivi/
Utbytbart objektiv/
Utskiftbart objektiv/

Betjeningsvejledning/Käyttöohjeet/
Bruksanvisning/Bruksanvisning

Planar T∗50mm F1.4 ZA SSM

SAL50F14Z

A-mount

ZEISS

©2013 Sony Corporation

http://www.sony.net/

4466332010

Trykt ved brug af VOC (Volatile Organic Compound) - fri vegatabilsk oliebaseret blæk.

Painettu haihtuvia orgaanisia yhdisteitä (VOC) sisältämättömällä, kasviöljypohjaisella musteella.

Tryckt med VOC-fritt (Volatile Organic Compound) vegetabiliskt oljebaserat bläck.

Trykt med vegetabilsk oljebasert blekk uten lettflyktige organiske forbindelser.

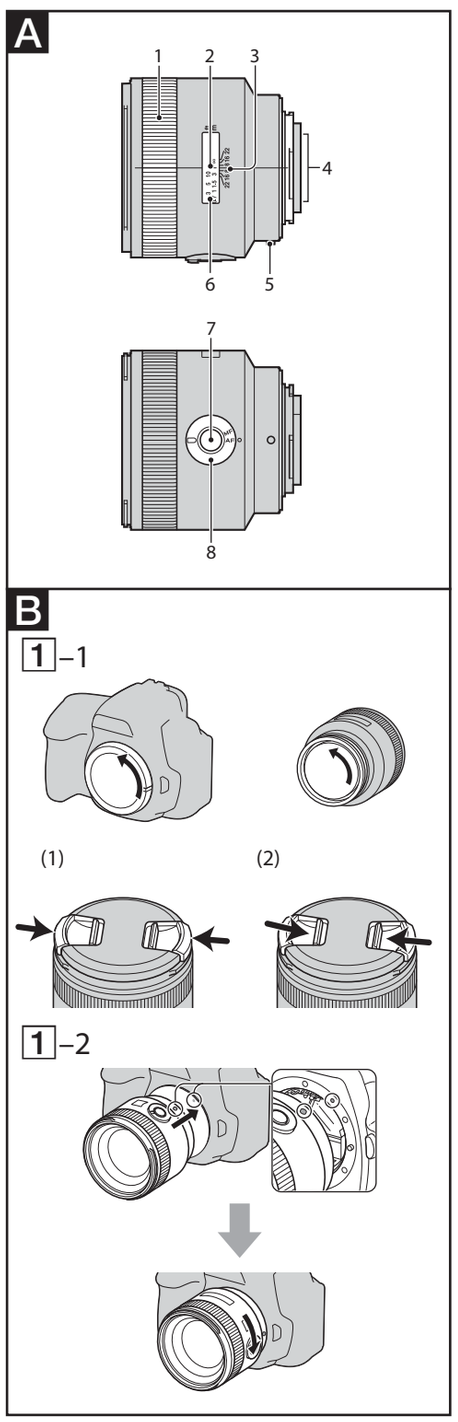

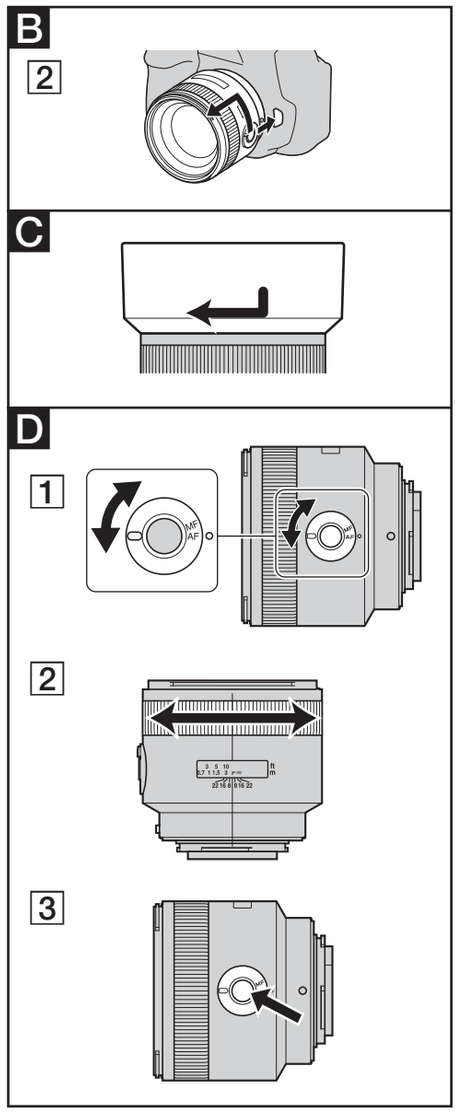

Dansk

Du finder oplysninger om brug af de enkelte objektiver i denne vejledning. Forholdsregler, der er fælles for alle objektiver, findes i "Forberedelser før brug" på et separat ark. Sørg for at læse begge dokumenter før brug af objektivet.

Dette objektiv er designet til Sonys α-kameraer.

Dette objektiv er udviklet i samarbejde mellem Carl Zeiss og Sony Corporation og er designet til Sonys A-mount-kameraer. Dette objektiv er fremstillet i henhold til de strenge standarder og kvalitetssikringssystemet hos Carl Zeiss.

Bemærkninger om brug

- Når dette objektiv anvendes med et E-mount-kamera, skal du montere en monteringsadapter, som købes særskilt. Monter ikke objektivet direkte på E-mount-kameraet. Dette kan beskadige dem begge.
- Når du transporterer kameraet med objektivet monteret, skal du sørge for at støtte både kameraet og objektivet.

Forholdsregler ved brug af flash

Når du bruger en indbygget kameraflash, skal du sørge for at tage modlysblænden af og fotografere på mindst 1 meters afstand af motivet. Med visse kombinationer af objektiv og flash kan objektivet blokere for lyset fra flashen, hvilket resulterer i en skygge nederst på billedet.

Vignettering

Når du bruger objektiv, bliver hjørnerne af skærmen mørkere end det midterste område. Du mindsker dette fænomen (som kaldes vignettering) ved at sætte blænden ned med 1 til 2 trin.

A Navne på delene

1···Fokusring 2···Afstandsmærke
3···Dybdeskarphedsskala 4···Objektivkontakter
5···Monteringsmærke 6···Afstandsskala
7···Knap til fokusfastholdelse 8...Fokustilstandskontakt

B Montering/afmontering af objektivet

Sådan monteres objektivet (se illustration B–1).

1 Fjern bag- og frontobjektivdækslet og dækslet på kamerahuset.
- Objektivets frontdæksel kan sættes på og tages af på to måder (1) og (2). Når objektivdækslet sættes på/tages af med modlysblænden monteret, skal du bruge metode (2).

2 Juster det orange mærke på objektivtromlen med det orange mærke på kameraet (monteringsmærke), og sæt derefter objektivet ind i kamerafatningen, og drej det med uret, indtil det låser.
- Tryk ikke på udløserknappen til objektivet på kameraet, når objektivet monteres.
- Monter ikke objektivet skråt.

Sådan afmonteres objektivet (se illustration B–2).

Mens du trykker på og holder udløserknappen til objektivet på kameraet inde, skal du dreje objektivet mod uret, indtil det stopper, og derefter tage objektivet af.
- Når du har fjernet objektivet, skal du placere det med objektivkontakterne (a) opad, så hverken objektivkontakterne eller det bagerste glas bliver beskadiget.

C Montering af modlysblænde

Det anbefales, at du bruger en modlysblænde til at reducere reflekser og sikre maksimal billedkvalitet.

Sæt modlysblænden på enden af objektivtromlen, og drej modlysblænden med uret, indtil den klikker på plads.
- Ved opbevaring skal du vende modlysblænden om og placere den omvendt på objektivet.

D Fokusering

Hvis du vil skifte mellem AF (Autofokus) og MF-tilstand (Manuel fokus)

Fokusering kan skifte mellem AF og MF på objektivet. Ved AF-fotografering skal både kameraet og objektivet være indstillet til AF. Ved MF-fotografering skal enten kameraet eller objektivet eller begge være indstillet til MF.

Sådan indstilles fokustilstanden på objektivet (se illustration D–1.)

Skub fokustilstandskontakten til den ønskede tilstand, AF eller MF.
I MF-tilstand skal du dreje fokusringen, mens du ser gennem søgeren, for at justere fokus (se illustration D–2). Fokussignalet i søgeren angiver den aktuelle fokusstatus.

Sådan bruges et kamera, der er udstyret med en AF/MF-kontrolknap

- Tryk på AF/MF-kontrolknappen for at skifte fra AF til MF, når både kameraet og objektivet er indstillet til AF.
- Tryk på AF/MF-kontrolknappen for at skifte fra MF til AF, når kameraet er indstillet til MF, og objektivet er indstillet til AF.

Direkte manuel fokus (DMF)

Drej fokusringen for at angive den korrekte DMF, når fokus er låst i AF-A (automatisk autofokus) eller AF-S (enkeltbilledautofous).
- DMF er ikke tilgængeligt i følgende tilfælde:
  - Når billedet er ude af fokus
  - Når der er valgt AF-C (kontinuerligt autofokus)
  - Når fokusering på det andet foto er fuldført i kontinuerlig optagelse i AF-A

Optagelse ved uendelig afstand i MF

Fokuseringsmekanismen drejer lidt forbi uendeligt for at angive nøjagtig fokusering under forskellige driftstemperaturer. Kontroller også billedets skarphed gennem søgeren, især når objektivet har fokus indstillet tæt på uendeligt.

Knap til fokusfastholdelse (se illustration D–3.)

Når knappen til fokusfastholdelse er trykket ind, er autofokusfunktionen afbrudt, og fokusering er fast, når du fotograferer. Funktionen for knappen til fokusfastholdelse kan ændres på kameraer med tilpasset funktionalitet. Yderligere oplysninger finder du i kameravejledningen.

Dybdeskarphedsskala

Når fokus er indstillet på et motiv, bliver alt med den samme afstand skarpt, og alt inden for et bestemt interval foran og bag motivet vil også vises i fokus. Dette kaldes dybdeskarphed. Dybdeskarphed afhænger af den motivafstand og den blænde, du vælger, og vises med linjerne på dybdeskarphedsskalaen, der svarer til blænden.

Specifikationer

Produktnavn (Modelnavn)	Planar T∗50 mm F1.4 ZA SSM (SAL50F14Z)
Brændvidde, der svarer til 35 mm-format*1 (mm)	75
Objektivgruppeelementer	5-8
Synsvinkel 1*2	47°
Synsvinkel 2*2	32°
Mindste fokus*3 (m)	0,45
Maksimal forstørrelse (X)	0,14
Mindste f-indstilling	f/22
Filterdiameter (mm)	72
Mål (maksimal diameter × højde) (ca. i mm)	81 × 71,5
Vægt (ca. i gram)	518

*1 Værdien for brændvidden, der svarer til 35 mm-formatet, er baseret på digitale kameraer med udskiftelige objektiver, der er udstyret med en billedsensor i APS-C-størrelse.

*2 Værdien af synsvinkel 1 er baseret på kameraer i 35 mm-format, og synsvinkel 2 er baseret på digitale kameraer med udskiftelige objektiver, der er udstyret med en billedsensor i APS-C-størrelse.

*3 Mindste fokus er afstanden fra billedsensoren til motivet.

- Dette objektiv er udstyret med en afstandskoder. Afstandskoderen giver mulighed for mere nøjagtig måling (ADI) ved at benytte en flash til processen.
- Afhængig af objektivmekanismen kan brændvidden ændres med ændring af optagelsesafstanden. Ved måling af brændvidden antages det, at objektivet er indstillet på uendeligt.

Medfølgende dele: Objektiv (1), frontdæksel til objektiv (1), bagdæksel til objektiv (1), modlysblænde (1), sæt med trykt dokumentation
Design og specifikationer kan ændres uden varsel.

α er et varemærke tilhørende Sony Corporation.
Firmanavne og firmaproduktnavne er varemærker eller registrerede varemærker tilhørende disse firmaer.

Suomi

Tässä oppaassa on objektiivien käyttöön liittyviä tietoja. Objektiiveja koskevat yleiset varotoimet, kuten niiden käyttöön liittyvät varoitukset, löydät erillisestä Varotoimet ennen käyttöä -ohjeesta. Lue molemmat asiakirjat ennen objektiivin käyttöä.

Tämä objektiivi on suunniteltu Sonyn α-kameroihin.

Tämä Carl Zeissin ja Sony Corporationin yhdessä suunnittelema objektiivi on tarkoitettu Sonyn A-bajonetilla varustettuihin kameroihin. Tämä objektiivi on tuotettu Carl Zeissin tiukkojen standardien ja laadunvarmistusjärjestelmän mukaisesti.

Käyttöä koskevia huomautuksia

- Kun käytät tätä objektiivia E-bajonetilla varustetun kameran kanssa, kiinnitä siihen erikseen myytävä bajonettisovitin. Älä kiinnitä objektiivia suoraan E-bajonetilla varustettuun kameraan, sillä molemmat voivat vahingoittua.
- Kun kuljetat kameraa objektiivi kiinnitettynä, pitele sekä kameraa että objektiivia vakaasti.

Salaman käyttöä koskevat varotoimet

Kun käytät sisäänrakennettua kameran salamaa, irrota vastavalosuoja ja kuvaa vähintään 1 metrin etäisyydeltä kohteesta. Joitakin objektiivin ja salaman yhdistelmiä käytettäessä objektiivi voi osittain estää salamavalon kulun ja aiheuttaa varjon kuvan alaosassa.

Vinjetointi

Objektiivia käytettäessä näytön kulmat muuttuvat sen keskiosaa tummemmiksi. Voit vähentää tätä vinjetoinniksi kutsuttua ilmiötä pienentämällä aukkoa yhdellä tai kahdella aukkoarvolla.

A Osien nimitykset

1···Tarkennusrengas 2···Etäisyysmerkki
3···Syväterävyysasteikko 4···Objektiivin liitännät
5···Kiinnitysmerkki 6···Etäisyysasteikko
7···Tarkennuksen pitopainike 8...Tarkennustilan valitsin

B Objektiivin kiinnittäminen ja irrottaminen

Objektiivin kiinnittäminen (Katso kuvat B–1.)

1 Irrota objektiivin taka- ja etusuojukset sekä kameran runkotulppa.
- Voit kiinnittää ja irrottaa objektiivin etusuojuksen kahdella tavalla, kuvien (1) ja (2) mukaisesti. Kun kiinnität tai irrotat objektiivin suojuksen niin, että vastavalosuoja on kiinnitetty, käytä menetelmää (2).

2 Kohdista objektiivin rungossa oleva oranssi merkki kamerassa olevaan oranssiin merkkiin (kiinnitysmerkkiin), aseta objektiivi kameran bajonettiin ja kierrä objektiivia myötäpäivään, kunnes se lukittuu paikalleen.
- Älä paina kamerassa olevaa objektiivin vapautuspainiketta, kun kiinnität objektiivin.
- Älä kiinnitä objektiivia vinosti.

Objektiivin irrottaminen (Katso kuvat B–2.)

Pidä kamerassa olevaa objektiivin vapautuspainiketta painettuna, kierrä objektiivia vastapäivään niin pitkälle kuin se menee ja irrota se.
- Laske irrotettu objektiivi alas niin, että objektiivin liitännät ovat ylöspäin, jotta objektiivin liitännät ja takalasi eivät vahingoitu.

C Vastavalosuojan kiinnittäminen

Suosittelemme, että käytät vastavalosuojaa häikäisyn vähentämiseksi ja parhaan mahdollisen kuvanlaadun varmistamiseksi.

Kiinnitä vastavalosuoja objektiivin rungon päässä olevaan kiinnikkeeseen ja kierrä vastavalosuojaa, kunnes se napsahtaa paikalleen.
- Käännä vastavalosuoja säilytyksen ajaksi ympäri ja kiinnitä se objektiiviin nurinpäin.

D Tarkennus

Vaihtaminen AF-tilan (automaattitarkennuksen) ja MF-tilan (manuaalisen tarkennuksen) välillä

Objektiivissa voidaan valita tarkennustilaksi AF tai MF. AF-kuvauksessa sekä kamera että objektiivi on asetettava käyttämään AF-tilaa. MF-kuvauksessa kamera, objektiivi tai molemmat on asetettava käyttämään MF-tilaa.

Tarkennustilan asettaminen objektiivissa (Katso kuvat D–1.)

Työnnä tarkennustilan valitsin halutun tilan (AF tai MF) kohdalle.
MF-tilassa voit säätää tarkennusta katsomalla etsimen läpi samalla, kun kierrät tarkennusrengasta. (Katso kuvat D–2). Etsimen tarkennussignaali osoittaa tarkennuksen tilan.

AF/MF-ohjauspainikkeella varustetun kameran käyttäminen

- Voit siirtyä AF-tilasta MF-tilaan painamalla AF/MF-ohjauspainiketta, kun sekä kamera että objektiivi on asetettu AF-tilaan.
- Voit siirtyä MF-tilasta AF-tilaan painamalla AF/MF-ohjauspainiketta, kun kamera on asetettu MF-tilaan ja objektiivi on asetettu AF-tilaan.

Suora manuaalinen tarkennus (DMF)

Aseta oikea DMF-arvo kiertämällä tarkennusrengasta, kun tarkennus on lukittu AF-A-tilaan (automaattiseen automaattitarkennustilaan) tai AF-S-tilaan (yhden kuvan automaattitarkennustilaan).
- DMF ei ole käytettävissä seuraavissa tapauksissa:
  - kun kuva on epätarkka
  - kun AF-C-tila (jatkuva automaattitarkennus) on valittuna
  - kun toisen valokuvan tarkennus on suoritettu AF-A-tilassa jatkuvaa tallennusta käytettäessä.

Kuvaaminen MF-tilassa tarkentamalla äärettömään

Tarkennusmekanismi kääntyy hieman äärettömän ohi, mikä mahdollistaa tarkan tarkennuksen eri käyttöolosuhteissa. Vahvista kuvan terävyys aina etsimestä, etenkin kun objektiivi on tarkennettu lähes äärettömään.

Tarkennuksen pitopainike (Katso kuvat D–3.)

Tarkennuksen pitopainiketta painettaessa automaattisen tarkennustoiminnon toiminta keskeytetään ja tarkennus lukitaan kuvausta varten. Mukautettuja toimintoja tukevissa kameroissa tarkennuksen pitopainikkeen toimintatapaa voidaan muuttaa. Lisätietoja saat kameran oppaasta.

Syväterävyysasteikko

Kun tarkennus on asetettu kohteeseen, kaikki sen kanssa samalla etäisyydellä sekä tietyllä alueella sen edessä ja takana olevat esineet ovat myös tarkentuneita. Tätä kutsutaan syväterävyysalueeksi. Syväterävyysalue vaihtelee kohteen etäisyyden ja valikon mukaan, ja se osoitetaan aukkoa vastaavalla syväterävyysasteikolla viivoilla.

Tekniset tiedot

Tuotenimi (mallinimi)	Planar T∗50mm F1.4 ZA SSM (SAL50F14Z)
35 mm:n kameraa vastaava polttoväli*1 (mm)	75
Linssiryhmät ja -elementit	5-8
Kuvakulma 1*2	47°
Kuvakulma 2*2	32°
Lyhin tarkennusetäisyys*3 (m)	0,45
Suurin suurennussuhde (X)	0,14
Pienin f-luku	f/22
Suotimen halkaisija (mm)	72
Mitat (enimmäishalkaisija × korkeus) (noin, mm)	81 × 71,5
Paino (noin, g)	518

*1 35 mm:n kameraa vastaava polttovälin arvo perustuu digitaalisiin vaihto-objektiivikameroihin, joissa on APS-C-koon kuvakenno.

*2 Kuvakulman 1 arvo perustuu 35 mm:n kameroihin ja kuvakulma 2 perustuu digitaalisiin vaihto-objektiivikameroihin, joissa on APS-C-koon kuvakenno.

*3 Lyhimmällä tarkennusetäisyydellä tarkoitetaan kuvakennon ja kohteen välistä etäisyyttä.

- Tämä objektiivi on varustettu etäisyyskooderilla. Etäisyyskooderi mahdollistaa tarkemman mittauksen (ADI) käyttämällä prosessissa salamaa.
- Objektiivin mekanismista riippuen polttoväli voi muuttua kuvausetäisyyden muuttuessa. Polttovälissä on oletettu, että objektiivi on tarkennettu äärettömään.

Sisältyvät osat: objektiivi (1), objektiivin etusuojus (1), objektiivin takasuojus (1), vastavalosuoja (1), painettu ohjemateriaali
Muotoilu ja tekniset tiedot voivat muuttua ilman erillistä ilmoitusta.

α on Sony Corporationin tavaramerkki.
Yritysten nimet ja yritysten tuotteiden nimet ovat kyseisten yritysten tavaramerkkejä tai rekisteröityjä tavaramerkkejä.

A

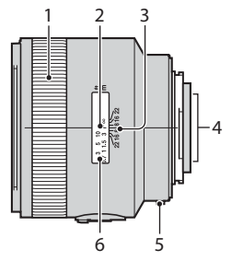

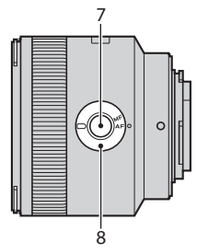

B

1–1

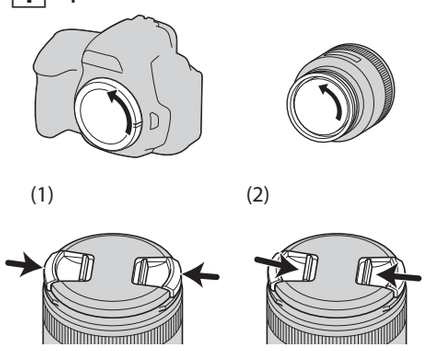

1–2

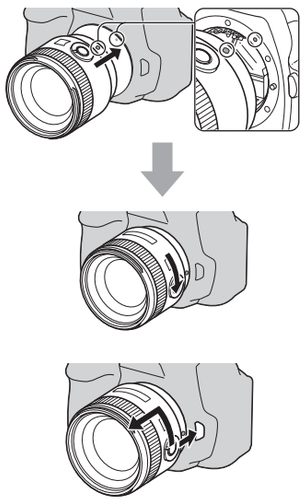

2

C

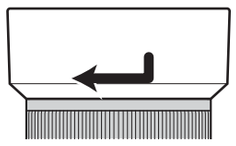

D

1

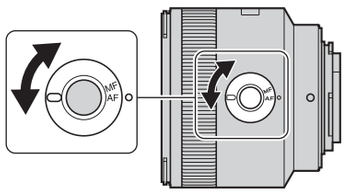

2

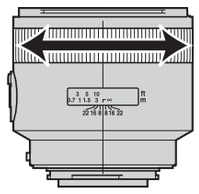

3

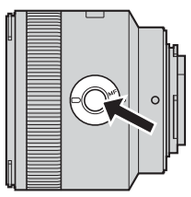

Svenska

I den här bruksanvisningen hittar du information om hur du använder objektiven. Försiktighetsåtgärder som är gemensamma för objektiven, till exempel anmärkningar om användning, finns i den separata guiden ”Försiktighetsåtgärder före användning”. Tänk på att läsa båda dokumenten innan du använder objektivet.

Detta objektiv är avsett för Sony α-kameror.

Objektivet har utvecklats i samarbete mellan Carl Zeiss och Sony Corporation och är avsett för Sonys kameror med A-fattning. Objektivet tillverkas enligt Carl Zeiss strikta standarder och kvalitetssäkringssystem.

Anmärkningar om användning

- Använd fattningsadapter (säljs separat) när du använder objektivet med en kamera med E-fattning. Båda komponenterna kan skadas om du monterar objektivet direkt på kameran med E-fattning.
- När du bär kameran med objektivet monterat, ska du alltid hålla ett stadigt grepp om både kameran och objektivet.

Försiktighetsåtgärder vid användning av blixt

När du använder inbyggd kamerablixt ska du avlägsna motljusskyddet och fotografera motivet på minst en meters avstånd. Med vissa kombinationer av objektiv och blixt kan objektivet blockera delar av blixtljuset, vilket resulterar i skuggning nedtill på bilden.

Vinjettering

När du använder objektiv blir hörnen på skärmen mörkare än mitten. Du kan minska detta fenomen (vinjettering) genom att minska bländaren ett eller två steg.

A Lista över delar

1···Skärpering 2···Avståndsindex
3···Skärpedjupskala 4···Objektivkontakter
5···Fattningsindex 6···Avståndsskala
7···Skärpeknapp 8...Fokuslägesomkopplare

B Sätta fast och ta loss objektivet

Sätta fast objektivet (Se figur B–1.)

1 Avlägsna det bakre och främre linsskyddet och kamerahusskyddet.
- Du kan sätta på/ta bort det främre linsskyddet på två sätt, (1) och (2). Använd metod (2) om du sätter på/tar bort linsskyddet med motljusskyddet på.

2 Passa in det orange indexet på objektivet mot det orange indexet på kameran (fattningsindexet), sätt i objektivet i kamerafattningen och vrid det medurs tills det klickar på plats.
- Tryck inte in frigöringsknappen på kameran medan du sätter i objektivet.
- Sätt inte i objektivet snett.

Ta loss objektivet (Se figur B–2.)

Håll frigöringsknappen på kameran nedtryckt, vrid objektivet moturs så långt det går och ta loss objektivet.
- Ta loss objektivet och placera det med objektivkontakterna vända uppåt så att varken kontakterna eller det bakre glaset skadas.

C Sätta på motljusskyddet

Du rekommenderas att använda motljusskydd för att reducera överstrålning och få bästa möjliga bildkvalitet.

Passa in motljusskyddet i fattningen på objektivet och vrid skyddet medurs tills det klickar på plats.
- Förvara objektivet med motljusskyddet monterat bak och fram.

D Ställa in skärpan

Växla mellan AF (autofokus) och MF (manuellt fokus)

Du kan växla mellan automatiskt och manuellt fokus på objektivet. Vid fotografering med AF ska både kameran och objektivet ställas in på AF. Vid fotografering med MF ska antingen kameran eller objektivet, eller båda, ställas in på MF.

Välja fokusläge på objektivet (Se figur D–1.)

Sätt fokuslägesomkopplaren i önskat läge, AF eller MF. I MF, vrid skärperingen för att justera skärpan medan du tittar i sökaren. (Se figur D–2). Fokussignalen i sökaren indikerar aktuellt fokusläge.

Använda en kamera utrustad med AF/MF-kontrollknapp

- Tryck på AF/MF-kontrollknappen när du vill växla från AF till MF när både kameran och objektivet är inställda på AF.
- Tryck på AF/MF-kontrollknappen när du vill växla från MF till AF när kameran är inställd på MF och objektivet på AF.

Manuell direktfokusering (DMF)

Vrid skärperingen för att ställa in korrekt DMF när skärpan är låst i AF-A (automatiskt autofokus) eller AF-S (autofokus för enstaka bild).
- DMF är inte tillgängligt i följande situationer:
  - När bilden är oskarp
  - När AF-C (kontinuerligt autofokus) har valts
  - När du har bekräftat skärpeinställningen för den andra bilden vid kontinuerlig inspelning i AF-A

Fotografera på oändligt avstånd i MF-läge

Fokuseringsmekanismen ställs in något förbi oändligt avstånd så att skärpan ska bli korrekt vid olika temperaturförhållanden. Kontrollera alltid bildskärpan i sökaren, i synnerhet när objektivet ställs in på nära oändligt avstånd.

Skärpeknapp (Se figur D–3.)

Medan skärpeknappen hålls intryckt upphävs autofokusfunktionen och skärpeinställningen fixeras inför fotografering. Skärpeknappens funktion kan ändras på kameror med funktionsanpassningsmöjlighet. Mer information finns i bruksanvisningen till kameran.

Skärpedjupskala

När skärpan är inställd på ett motiv, blir allt på samma avstånd skarpt. Allt inom ett visst avstånd framför och bakom motivet blir också fokuserat. Detta kallas skärpedjup. Skärpedjupet beror på avståndet till motivet och aktuell bländare, och indikeras med strecken på skärpedjupskalan som motsvarar bländaren.

Specifikationer

Produktnamn (modellnamn)	Planar T*50mm F1.4 ZA SSM (SAL50F14Z)
Motsvarande brännvidd med 35 mm-format*1 (mm)	75
Objektivelement	5-8
1Bildvinkel 1*2	47°
2Bildvinkel 2*2	32°
Minsta skärpa*3 (m)	0,45
Största förstoring (×)	0,14
Minsta f-tal	f/22
Filterdiameter (mm)	72
Mått (största diameter × höjd) (cirka, mm)	81 × 71,5
Vikt (cirka, g)	518

*1 Brännvidd och bildvinkel motsvarande 35 mm-format ovan avser digitalkameror med utbytbart objektiv utrustade med bildsensor i APS-C-storlek.
*2 Bildvinkel 1 avser 35 mm-kameror och bildvinkel 2 avser digitalkameror med utbytbart objektiv utrustade med bildsensor i APS-C-storlek.
*3 Avstånd från bildsensorn till motivet.

- Detta objektiv är utrustat med avståndsmätare. Avståndsmätaren möjliggör noggrannare mätning (ADI) tillsammans med ADI-blixt.
- Beroende på objektivmekanismen kan brännvidden ändras när avståndet till motivet ändras. Brännvidden beräknas utifrån antagandet att objektivet är inställt på oändligt avstånd.

Medföljande delar: objektiv (1), främre linsskydd (1), bakre linsskydd (1), motljusskydd (1), tryckt dokumentation
Utförande och specifikationer kan ändras utan föregående meddelande.

α är ett varumärke som tillhör Sony Corporation.
Företagsnamn och produktnamn är varumärken eller registrerade varumärken som tillhör respektive företag.

Norsk

Denne bruksanvisningen inneholder informasjon om hvordan du bruker de ulike objektivene. Du finner forholdsregler som gjelder for alle objektiver, som for eksempel merknader om bruk, i "Forholdsregler før bruk" på et eget ark. Pass på å lese begge dokumentene før du bruker objektivet.

Dette objektivet er laget for Sony α-kameraer.

Dette objektivet er utviklet i samarbeid mellom Carl Zeiss og Sony Corporation og er laget for Sony-kameraer med A-fatning. Dette objektivet er produsert i henhold til de strenge standardene og kvalitetssikringssystemet til Carl Zeiss.

Bruksmerknader

- Hvis du skal bruke dette objektivet på et kamera med E-fatning, trenger du en adapter (tilleggsutstyr). Ikke fest objektivet direkte på et kamera med E-fatning, da dette kan føre til skade på både objektivet og kameraet.
- Når du bærer kameraet med objektivet montert, må du passe på å holde både kameraet og objektivet i et fast grep.

Forholdsregler ved bruk av blits

Hvis du bruker en innebygd blits, må du huske å fjerne objektivhetten og ha en avstand på minst én meter til motivet når du tar bilder. Ved visse kombinasjoner av objektiv og blits, kan det hende at objektivet delvis blokkerer blitslyset slik at du får en skygge nederst på bildet.

Vignettering

Når du bruker objektivet, blir hjørnene på skjermen mørkere enn midten. Dette kalles vignettering og kan reduseres ved å redusere blenderåpningen med ett til to trinn.

A Navn på deler

1···fokusring 2···avstandsindeks
3···dybdeskarphetsskala 4···objektivkontakter
5···fatningsindeks 6···avstandsskala
7···fokuslåseknapp 8...fokusmodusbryter

B Slik tar du objektivet av og på

Sette på objektivet (se illustrasjon B–1.)

1 Ta av det bakre og fremre objektivdekslet og kamerahusdekslet.
- Du kan sette på / ta av det fremre objektivdekslet på to måter, (1) og (2). Hvis du tar objektivdekslet av eller på mens objektivhetten er på, bruker du metode (2).

2 Still inn det oransje merket på objektivrøret på linje med det oransje merket på kameraet (fatningsindeksen). Sett deretter objektivet inn i kamerafatningen og vri det med urviserne til det låses.
- Ikke trykk på objektivutløserknappen på kameraet når du setter på objektivet.
- Ikke sett objektivet skrått på.

Ta av objektivet (se illustrasjon B–2.)

Trykk inn og hold objektivutløserknappen på kameraet mens du vrir objektivet mot urviserne til det stopper. Deretter tar du av objektivet.
- Når du har tatt ut objektivet, må du legge det med objektivkontaktene vendt oppover slik at verken kontaktene eller det bakre glasset blir skadet.

C Sette på objektivhetten

Vi anbefaler å bruke en objektivhette for mindre uønsket lys og best mulig bildekvalitet.

Sett objektivhetten inn i fatningen på enden av objektivrøret og vri den med urviserne til den klikker på plass.
- Når du skal oppbevare objektivhetten, tar du den av og plasserer den baklengs på objektivet.

D Fokusere

Veksle mellom AF (autofokus) og MF (manuelt fokus)

Du kan veksle fokusering mellom AF og MF på objektivet. For AF-fotografering må du velge AF både på kameraet og objektivet. Hvis du skal fotografere med MF, kan du velge MF enten på kameraet eller på objektivet eller begge steder.

Velge fokuseringsmodus på objektivet (se illustrasjon D–1.)

Skyv fokusmodusbryteren til ønsket modus, AF eller MF. Vri fokusringen mens du er i MF-modus (manuelt fokus) for å justere fokus mens du ser gjennom søkeren (se illustrasjon D–2). Fokussignalet i søkeren viser aktuell fokuseringsmodus.

Slik bruker du et kamera som er utstyrt med en AF/MF-kontrollknapp

- Trykk på AF/MF-kontrollknappen for å veksle fra AF til MF når AF er valgt både på kameraet og objektivet.
- Trykk på AF/MF-kontrollknappen for å veksle fra MF til AF når MF er valgt på kameraet og AF er valgt på objektivet.

Direkte manuell fokusering (DMF)

Vri fokusringen for å stille inn riktig DMF når fokuset er låst i AF-A (automatisk autofokus) eller AF-S (enkeltbilde autofokus).
- DMF er ikke tilgjengelig i følgende tilfeller:
  - Når bildet er ute av fokus
  - Når AF-C (kontinuerlig autofokus) er valgt
  - Når fokusering av bilde nummer to er ferdig i kontinuerlig opptak i AF-A

Ta bilder med uendelig avstand i MF

Fokuseringsmekanismen kan vris litt forbi uendelig for å gi nøyaktig fokusering ved varierende temperaturforhold. Kontroller alltid bildeskarpheten i søkeren, spesielt når objektivet er fokusert nær uendelig avstand.

Fokuslåseknapp (se illustrasjon D–3.)

Når du trykker på fokuslåseknappen, avbrytes autofokusfunksjonen og fokuseringen låses for fotografering. Funksjonen til fokuslåseknappen kan endres på kameraer med mulighet for brukertilpasning. Du finner mer informasjon i bruksanvisningen til kameraet.

Dybdeskarphetsskala

Når fokus er stilt inn på et motiv, blir alt som befinner seg på samme avstand som motivet skarpt, og alt som er innenfor et visst område foran og bak motivet vil også være i fokus. Dette kalles dybdeskarphet. Dybdeskarphet avhenger av avstanden til motivet og hvilken blenderåpning du har valgt, og vises ved hjelp av dybdeskarphetsskalaen som tilsvarer blenderåpningen du har valgt.

Spesifikasjoner

Produktnavn (Modellnavn)	Planar T*50 mm F1.4 ZA SSM (SAL50F14Z)
Tilsvarende fokallengde for 35 mm-format*1 (mm)	75
Objektivgruppe-elementer	5-8
Bildevinkel 1*2	47°
Bildevinkel 2*2	32°
Minste fokusavstand*3 (m)	0,45
Maksimal forstørrelse (x)	0,14
Minste f-stopp	f/22
Filterdiameter (mm)	72
Mål (maksimal diameter × høyde) (ca. mm)	81 × 71,5
Vekt (ca. g)	518

*1 Verdien for tilsvarende fokallengde for 35 mm-format er basert på digitalkameraer med utskiftbare objektiver og APS-C-bildesensor.
*2 Verdien for bildevinkel 1 er basert på 35 mm-kameraer, mens bildevinkel 2 er basert på digitalkameraer med utskiftbare objektiver og APS-C-bildesensor.
*3 Minste fokusavstand er avstanden fra bildesensoren til motivet.

- Dette objektivet er utstyrt med avstandssensor. Avstandssensoren gir mer nøyaktige målinger (ADI) ved å bruke en blits for behandlingen.
- Avhengig av objektivmekanismen, kan fokallengden endres når avstanden for fotografering endres. Fokallengden forutsetter at objektivet er stilt inn på uendelig avstand.

Medfølgende tilbehør: objektiv (1), fremre objektivdeksel (1), bakre objektivdeksel (1), objektivhette (1), skriftlig dokumentasjon
Design og spesifikasjoner kan endres uten nærmere varsel.

α er et varemerke som tilhører Sony Corporation.
Selskaps- og -produktnavn er varemerker eller registrerte varemerker som tilhører disse selskapene.