SONY

4-480-528-**41**(3)

IKM3

FM/AM radio z budilko

Navodila za uporabo

SL

NO POWER NO PROBLEM

* 4 4 8 0 5 2 8 4 1 * (3)

©2014 Sony Corporation

http://www.sony.net/

ICF-C1T

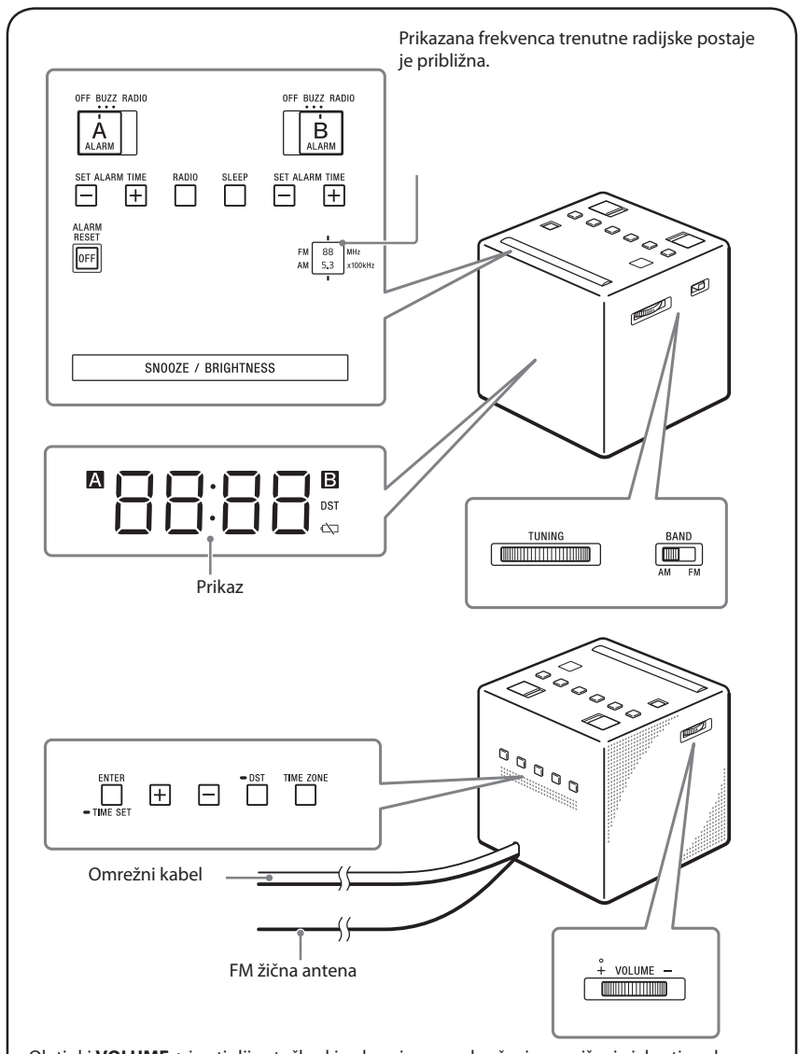

Ob tipki **VOLUME +** je otipljiva točka, ki nakazuje smer obračanja za zvišanje jakosti zvoka.

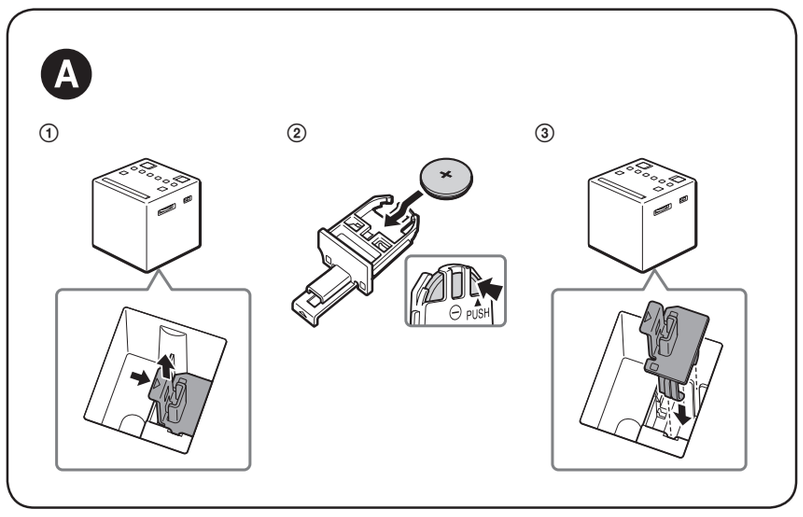

Pred uporabo naprave temeljito preberite navodila in jih shranite za primer, da jih boste v prihodnosti še potrebovali.

Za kupce v Evropi
Registrirajte se na tem naslovu za brezplačne posodobitve:
www.sony-europe.com/myproducts

OPOZORILO

Da ne bi prišlo do požara, ne prekrivajte zračnikov naprave s časopisi, prti, zavesami itd., da zmanjšate nevarnost požara. Na napravo ne postavljajte prižganih sveč.

Po napravi naj ne kaplja ali se polije tekočina in nanjo ne postavljajte posod s tekočino, npr. vaz, da ne pride do požara ali električnega udara.
Naprave ne nameščajte v zaprte prostore, kot so knjižne omare ali vgradne omarice.

Baterije in naprave z vstavljeno baterijo ne izpostavljajte preveliki toploti, npr. sončni toploti, ognju ali drugemu viru toplote za dalj časa.

Ker se za izključitev enote iz omrežja uporablja vtič napajalnega kabla, priključite enoto na lahko dostopno omrežno vtičnico. Če pri enoti opazite kaj nenavadnega, nemudoma izključite vtič napajalnega kabla iz omrežne vtičnice.

Enota ni izključena iz omrežja, vse dokler je priključena v stensko vtičnico, tudi če je enota sama izklopljena.

Ploščica z nazivom in pomembnimi informacijami o varnosti je na dnu zunanjega dela.

POZOR

Pri nepravilni menjavi baterije obstaja nevarnost eksplozije. Baterijo zamenjajte samo z isto vrsto baterije.

Ta simbol opozarja uporabnika na to, da so v priloženem gradivu pomembna navodila za uporabo in vzdrževanje (servisiranje).

Proizvajalec tega izdelka je Sony Corporation, 1-7-1 Konan Minato-ku Tokyo, 108-0075 Japonska. Pooblaščeni zastopnik za EMC in varnost izdelkov je Sony Deutschland GmbH, Hedelfinger Strasse 61, 70327 Stuttgart, Nemčija. Za vse, kar se tiče servisa ali garancije, prosimo, da se obrnete na naslove, navedene v ločenih servisnih ali garancijskih dokumentih.

Odstranjevanje izrabljenih baterij in električne in elektronske opreme (za Evropsko unijo in druge evropske države s sistemom ločenega zbiranja odpadkov)

Ta simbol na bateriji ali njeni embalaži kaže, da baterije, priložene temu izdelku, ne smete obravnavati kot gospodinjski odpadek. Na nekaterih baterijah je lahko ta simbol uporabljen v kombinaciji s kemičnimi simboli. Kemična simbola za živo srebro (Hg) ali svinec (Pb) sta dodana, če baterija vsebuje več kot 0,0005 % živega srebra ali 0,004 % svinca.
S tem, ko poskrbite za pravilno odstranitev teh baterij, pomagate preprečiti morebitne škodljive posledice za okolje in zdravje, ki bi jih nepravilno ravnanje pri odstranjevanju baterij lahko povzročilo. Recikliranje materialov pomaga ohranjati naravne vire.
Če mora biti izdelek zaradi varnosti, delovanja ali integritete podatkov trajno priključen na integrirano baterijo, naj to baterijo zamenja samo usposobljeno servisno osebje.
Da zagotovite pravilno ravnanje z baterijo, izdelek na koncu njegove življenjske dobe oddajte na zbirnem mestu za recikliranje električne in elektronske opreme.
Za vse druge baterije si preberite del o varnem odstranjevanju baterije iz izdelka. Baterijo oddajte na zbirnem mestu za recikliranje odpadnih baterij.
Več informacij o recikliranju tega izdelka ali baterije dobite pri vaših lokalnih uradih, komunalni službi ali v trgovini, kjer ste ta izdelek kupili.
Če imate kako vprašanje ali težavo, ki se nanaša na delovanje enote, se posvetujte z najbližjim prodajalcem opreme Sony.

OPOZORILO

- Pri nepravilnem ravnanju z baterijo lahko le-ta eksplodira. Baterije ne polnite, ne razstavljajte in ne izpostavljajte je ognju.
- Iztrošeno baterijo takoj odvržite v skladu z lokalnimi okoljskim pravom in predpisi. Hranite jo izven dosega otrok.

Licenca in blagovna znamka

No Power No Problem™ je blagovna znamka korporacije Sony.

Opozorila

- Napajajte enoto v skladu z zahtevami v tehničnih podatkih.
- Ko želite izvleči omrežni kabel, ga držite za vtič in ne za sam kabel.
- Enote ne puščajte na mestu, kjer bi bila izpostavljena viru toplote, npr. radiatorju ali grelcu na vroč zrak, ali neposredni sončni svetlobi, pretiranemu prahu, mehanskim tresljajem in udarcem.
- Poskrbite za zadostno kroženje zraka okoli enote, da se ne pregreje. Enote ne postavljajte na mehko površino (npr. preprogo, odejo itd.) ali v bližino materialov, ki lahko zamašijo zračnike (npr. zavese itd.).
- Če v enoto zaide kak predmet ali se polije tekočina, jo izključite iz napajanja in pred nadaljnjo uporabo jo naj pregleda usposobljeno servisno osebje.
- Za čiščenje ohišja uporabite suho, mehko krpo. Ne uporabljajte topil kot sta alkohol in bencin, ki bi ga utegnila poškodovati.
- Ne priključujte antenskega kabla v zunanjo anteno.

OPOMBE O LITIJEVI BATERIJI

- Iztrošeno baterijo takoj odvrzite. Ne hratnite je v dosegu otrok. V primeru, da otrok pogoltne baterijo, nemudoma kontaktirajte zdravnika.
- Baterijo zbrišite s suho krpo, da zagotovite dober kontakt.
- Ko vstavljajte baterijo, pazite na polarnost.
- Baterije ne prijemajte s kovinsko pinceto, sicer lahko pride do kratkega stika.
- Ne izpostavljajte baterije visokim temperaturam, na primer neposrednemu soncu, ognju in podobnem.

Če imate kakršnakoli vprašanja ali težave v zvezi z enoto, se posvetujte z najbližjim prodajalcem opreme Sony.

Uvod

Priključitev omrežnega napajalnika

Priključite omrežni napajalnik v stensko vtičnico.
Na prikazovalniku se prikaže srednjeevropski čas (CET).
(Enota je že v tovarni nastavljena na trenutni datum in uro in se napaja z rezervno baterijo.)

Prva nastavitev ure

Vse kar je potrebno narediti prvič, ko želite nastaviti uro, je, da izberete časovni pas.
Če živite v srednjeevropskem časovnem pasu, nastavitev področja ne bo potrebna.

1 Pritisnite na **TIME ZONE**.
Na prikazovalniku se prikaže številka "1".

2 S pritiskanjem na **TIME ZONE** izberite številko:

Številka področja	Časovni pas
0	Zahodnoevropski čas
1 (tovarniška nastavitev)	Srednjeevropski čas
2	Vzhodnoevropski čas

Prikaz ure v roku približno 4 sekund preklopi na trenutni čas izbranega časovnega pasu.

Če živite v državi/področju, ki ne pripada navedenim časovnim pasovom

Glejte si poglavje »Ročna nastavitev ure« in nastavite uro.

Opomba

- Med prevozom in prvo uporabo se utegne pojaviti časovna napaka. V tem primeru si oglejte poglavje »Ročna nastavitev ure« in pravilno nastavite uro.

Nekaj o samodejni nastavitvi poletnega časa (Automatic DST)

Enota samodejno nastavi poletni varčevalni čas. Na prikazovalniku se prikaže indikator DST na začetku poletnega časa in na koncu izgine.
Nastavitev funkcije »Automatic DST/Summer Time« temelji na GMT (Greenwich Mean Time).

- Poletni čas se začne ob 1:00 zjutraj, zadnjo nedeljo v marcu.
- Običajni čas se začne ob 2:00 zjutraj, zadnjo nedeljo v oktobru.

Opomba

- Čas zamenjave, ki jo izvede funkcija »Automatic DST/Summer Time« (glej zgoraj), je odvisen od raznih okoliščin in od zakona v posameznih državah. Funkcijo in nastavite DST lahko nastavite ročno. Če ste v državi, ki ure ne premakne na poletni čas, pred uporabo enote funkcijo »Automatic DST/Summer Time« prekličite.

Preklic funkcije »Automatic DST/Summer Time«

Nastavitev funkcije »Automatic DST/Summer Time« lahko prekličete.

Pritisnite in več kot 3 sekunde držite tipko **DST**, medtem ko je prikazana ura.

Zasliši se zvočni signal in na prikazovalniku se prikaže napis »Aut → OFF«, ki kaže, da je funkcija preklicana. Prikaz se vrne na prikaz ure.

Ponovni vklop funkcije »Automatic DST/Summer Time«

Pritisnite in več kot 3 sekunde držite tipko **DST**.
Zasliši se zvočni signal in na prikazovalniku se prikaže napis »Aut → On«, ki kaže, da je funkcija preklicana. Prikaz se vrne na prikaz ure.

Funkcije

Ročna nastavitev ure

Za ročno nastavitev ure storite naslednje:

1 Pritisnite in najmanj 2 sekundi držite tipko **ENTER/TIME SET**.
Oglasil se bo zvočni signal in na prikazovalniku bosta začeli utripati zadnji dve števki leta.

2 Pritiskajte na **+** ali **–**, da izberete želeno leto, nato pritisnite na **ENTER/TIME SET**.

3 S ponavljanjem koraka 2 nastavite mesec, dan in uro.
Po nastavitvi ure, se oglasita dva kratka zvočna signala in ura začne teči od 0 sekund.

Opomba

- Če med nastavljanjem ure v roku 1 minute ne pritisnite na nobeno tipko, se bo način nastavitve ure preklical.

Ko se začne/konča poletni čas

Če ne uporabljate funkcije za samodejno prilagoditev poletnega časa (Automatic DST), uro nastavite ročno.

Predvajanje radia

1 S pritiskom na **RADIO** vklopite radio.

2 Nastavite **BAND** na želeni frekvenčni pas (**AM** ali **FM**).

3 S tipko **TUNING** uglasite želeno postajo.

4 Nastavite glasnost s tipko **VOLUME +/–**.
Za izklop radia pritisnite na **ALARM RESET/OFF**.

Nastavitev alarma

Funkcija dvojnega alarma vam omogoča nastavitev dveh programov (**ALARM A** in **ALARM B**).
Uro bujenja lahko nastavite za vsak program posebej, zvok budilke pa lahko izberete med radijskim sprejemnikom **RADIO** in brnenjem **BUZZ**.

Pred nastavitvijo alarma

- Ne pozabite nastaviti ure. (Glejte poglavje »Ročna nastavitev ure«).
- Za nastavitev bujenja z radiom najprej uglasite postajo in nastavite glasnost (Glejte poglavje »Predvajanje radia«).

Nastavitev alarma

1 Nastavite **ALARM A** (ali **B**) na želeni zvok alarma (**RADIO** ali **BUZZ**).

Če izberete nastavitev **ALARM A**

Ura za alarm se prikaže za nekaj sekund, nato se prikaže črka »A« ali »B«. Če je stikalo nastavljeno na **OFF**, se ne bo prikazala.

2 Pritisnite na **SET ALARM TIME +** ali **–** in nastavite želeno uro.
Med nastavljanjem ure za bujenje, na prikazovalniku utripa črka »A« ali »B«.
Ko je nastavitev končana, se po nekaj sekundah ponovno prikaže ura in črka »A« ali »B«.
preneha utripati in ostane prižgan.
Ob nastavljeni uri se bo radio vklopil ali se bo brnenje oglasilo, z naraščajočo glasnostjo (črka »A« ali »B« na prikazovalniku utripa).

Ustavitev alarma

Pritisnite na tipko **ALARM RESET/OFF**, da se alarm izklopi.

Alarm se bo ponovno oglasil naslednji dan ob isti uri.

Če bi radi zadremali še za nekaj minut

Pritisnite na **SNOOZE/BRIGHTNESS**.

Alarm se prekine in se samodejno vklopi čez približno 10 minut.
Z vsakim pritiskom na **SNOOZE/BRIGHTNESS** se čas spreminja na naslednji način:

10 → 20 → 30 → 40 → 50 → 60

Prikazovalnik prikaže čas za dremanje za približno 4 sekunde, nato se ponovno prikaže trenutna ura (črka »A« ali »B« na prikazovalniku utripa).

Izklop alarma

Nastavite **ALARM A** (ali **B**) na **OFF**.

Črka »A« ali »B« izgine s prikazovalnika.

Opombe

- Medtem ko je možnost **ALARM A** (ali **B**) nastavljena na **OFF**. Če pritisnete na **SET ALARM TIME +** ali **–**, se za približno 0,5 sekunde prikaže napis »OFF«.
- Če se drugi alarm oglasi med prvim (ali če je vklopljena funkcija dremanja), bo imel drugi alarm prednost.
- Med oglašanjem alarma ali pri vklopljeni funkciji »Snooze« možnosti **ENTER/TIME SET**, **DST** in **TIME ZONE** niso na voljo.
- Če je isti čas bujenja nastavljen tako za **ALARM A** kot za **ALARM B**, bo imel prednost **ALARM A**.
- Če med oglašanjem alarma ne uporabite nobene funkcije, se bo alarm sam ustavil po približno 60 minutah.
- Funkcija alarma deluje kot običajno na začetku in na koncu poletnega časa. Medtem ko je nastavljena funkcija »Automatic DST/Summer Time«, se v primeru, da je alarm nastavljen na uro, ki se ob preklopu na poletni čas preskoči , se alarm preskoči in če je alarm nastavljen na uro, ki se prekriva z drugo, ob koncu poletnega časa, se alarm oglasi dvakrat.

Opombe o alarmu v primeru izpada elektrike

V primeru prekinitve napajanja, bodo funkcije alarma delovale, vse dokler se baterija ne izprazni. Nekatere funkcije pa bodo delovale na naslednji način:

- Prikazovalnik se izklopi.
- Če je zvok bujenja nastavljen na **RADIO**, se bo oglasilo brnenje.
- Če se elektrika vrne, medtem ko se alarm oglaša, se bo alarm oglašal še 60 minut po vrnitvi elektrike.
- Če med brnenjem alarma ne pritisnete nobene od tipk **SNOOZE/BRIGHTNESS** in **ALARM RESET/OFF**, bo alarm brnel približno eno minuto, se začasno ustavil in se nato po približno petih minutah ponovno oglasil.
  Če alarm približno petkrat zabrni in se ustavi (samodejno po 1 minuti ali s pritiskom na tipko **SNOOZE/BRIGHTNESS**), se bo alarm v primeru prekinitve napajanja samodejno ponastavil. Alarm bo brnel 30 minut po tem, ko se elektrika vrne, če se vrne v roku 60 minut nastavljenega časa za alarm.
- Če pritisnete na tipko **SNOOZE/BRIGHTNESS**, medtem ko se oglaša alarm, se čas bujenja nastavi na 10 minut. Med izpadom elektrike časa za bujenje ni mogoče nastaviti na več kot 10 minut.
- Če se na prikazovalniku priakaže simbol »⏍«, se alarm v primeru prekinitve napajanja, ne bo oglasil. Če se prikaže simbol »⏍«, zamenjajte baterijo.

Nastavitev časovnika izklopa

Vgrajeni časovnik izklopa vam omogoča, da zaspite ob poslušanju radia, saj se radio samodejno ugasne.

Pritisnite na **SLEEP**.

Radio se vklopi. Z vsakim pritiskom na **SLEEP** se prikaz spremeni na naslednji način:

90 → 60 → 30 → 15 → OFF

V nastavljenem časovnem obdobju bo igral radio.
Če želite časovnik izklopa izklopiti, pritiskajte na **SLEEP** in ga nastavite na "OFF".

Če želite radio izklopiti pred nastavljenim časom

Pritisnite na **ALARM RESET/OFF**.

Uporaba časovnika izklopa in alarma

Lahko zaspite ob radiu in se ob nastavljenem času prebudite ob radiu ali brnenju.

Nastavite alarm in nato še časovnik izklopa.

Opomba

- Če je alarm nastavljen, da se oglasi med delovanjem funkcije časovnika izklopa, se bo časovnik izklopa samodejno izklopil, ko se alarm oglasi.

Nastavitev osvetlitve prikazovalnika

Na voljo so tri stopnje osvetlitve.

Pritisnite na **SNOOZE/BRIGHTNESS**.

Z vsakim pritiskom na tipko **SNOOZE/BRIGHTNESS**, se spremeni osvetlitev:

Visoka (tovarniška nastavitev) → Srednja → Nizka

Opomba

- Med oglašanjem alarma ali delovanjem funkcije dremanja osvetlitve prikazovalnika ni mogoče spremeniti.

Splošne informacije

Nekaj o bateriji za varnostno napajanje

Enota za funkcijo varnostnega napajanja uporablja baterijo CR2032. Tako lahko ura in alarm delujeta, tudi če pride do prekinitve napajanja (sistem No Power No Problem).

NO POWER NO PROBLEM

Kdaj zamenjati baterijo?

Ko baterija izgubi svojo moč, se na prikazovalniku prikaže simbol »⏍«.
Če pride do izpada elektrike, ko je baterija slaba, se trenutni čas in alarm izbrišeta.

Opomba za kupce v Evropi

- Ura je nastavljena že v tovarni in njen pomnilnik se polni z vstavljeno Sony baterijo CR2032. Če ob prvi priključitvi enote v stensko vtičnico utripa »0:00«, je baterija morda iztrošena. V tem primeru se posvetujte s trgovcem opreme Sony. Vnaprej vstavljena baterija CR2032 se smatra za del izdelka in je krita z garancijo. Trgovcu z opremo Sony pokažite poglavje »Opomba za kupce v Evropi« (v teh navodilih), da boste upravičili garancijo tega izdelka.

Zamenjava baterije za funkcijo varnostnega napajanja

1 Omrežni kabel naj ostane priključen v stensko vtičnico. Odstranite predal za baterijo na spodenji strani enote tako, da ga med premikom jezička izvlečete (glejte sliko Ⓐ-①.)

2 Vstavite novo baterijo, tako da bo stran ⊕ obrnjena navzgor.
Če želite odstraniti baterijo, jo na strani, označeni s **PUSH,** potisnite ven (glejte sliko Ⓐ-②).

3 Vstavite prostor za baterijo nazaj v enoto. Pritisnite jo od zgoraj, dokler ne zaskoči (glejte sliko Ⓐ-③).
Jeziček zaklene predal za baterijo.

4 Pritisnite na **RADIO** za izklop simbola »⏍« na prikazovalniku.

Opombi

- Ko menjate baterijo, ne izključujte omrežnega kabla iz stenske vtičnice. Če bi ga, bi se trenutni datu, ura in alarm izbrišejo.
- Če enoto pustite dlje časa nepriključeno, odstranite baterijo, da ne bi prišlo do okvare zaradi iztekanja ali korozije.

Odpravljanje težav

V primeru, da pride pri uporabi naprave do težav in jih ne morete odpraviti s pomočjo spodnjih nasvetov, se posvetujte z najbližjim Sonyjevim trgovcem.

Ura po izpadu elektrike utripa »00:00«.

- Rezervna baterija je slaba. Odstranite staro baterijo in vstavite novo.

Nezadovoljiv sprejem.

- Izvlecite FM žično anteno do konca, da povečate občutljivost sprejema.

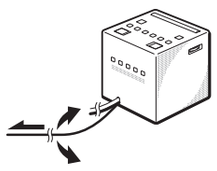

- Z obračanjem enote izboljšate sprejem. Feritna AM antena je vgrajena v enoto.

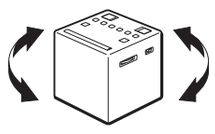

- Ne upravljajte enote nad kovinsko površino, ker povzroča motnje.

Brnenje ali radio se ne vklopi ob nastavljenem času.

- Prepričajte se, da je na prikazovalniku prikazana črka »A« ali »B«.

Radio alarm je vklopljen, vendar naprava ne oddaja zvoka ob nastavljenem času.

- Nastavite glasnost s tipkma **VOLUME +/–**.

Ko se začne poletni čas, ura ne preklopi nanj samodejno.

- Prepričajte se, da je ura pravilno nastavljena.
- Če se po pritisku in držanju tipke **DST** več kot 3 sekunde na prikazovalniku prikaže napis »Aut → On«, se aktivira funkcija »Automatic DST/Summer Time«.

Tehnični podatki

Prikaz ure

24-urni sistem

Frekvenčno območje

Pas	Frekvenca
FM	87,5 MHz – 108 MHz
AM	531 kHz – 1.602 kHz

Vmesna frekvenca

FM: 128 kHz
AM: 45 kHz

Zvočnik

Približno 6,6 cm premera, 8 Ω

Izhodna moč

115 mW (pri 10 % harmoničnega popačenja)

Napajanje

230 V AC, 50 Hz
Za funkcijo varnostnega napajanja : 3 V DC, ena baterija CR2032

Mere

Približno 101 x 102 x 101 mm (š/v/g) vključno z izstopajočimi deli

Masa

Približno 490 g vključno z baterijo CR2032

Tehnični podatki se lahko spremenijo brez vnaprejšnjega opozorila.