SONY

4-150-867-**11** (1)

Светкавица

Operating Instructions
Mode d'emploi
Инструкции за експлоатация
Bedienungsanleitung

BG

HVL-F20AM

© 2009 Sony Corporation

http://www.sony.net/
Printed on 70% or more rectcled paper using VOC (Volatile Organic Compound) -free vegetable oil based ink.
Printed in Czech Republic

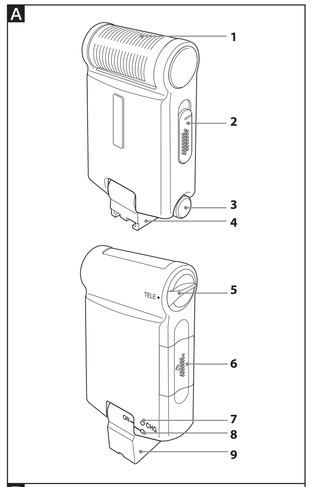

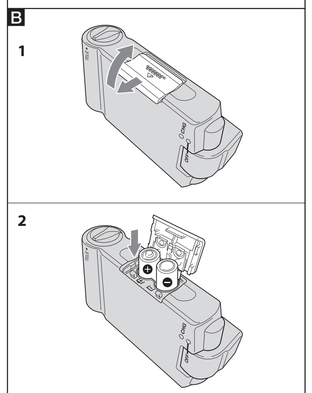

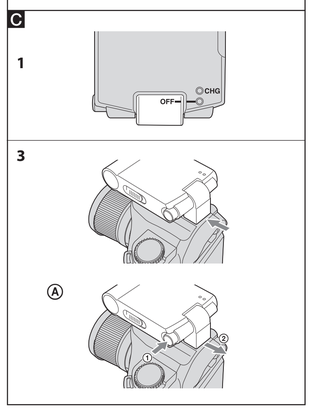

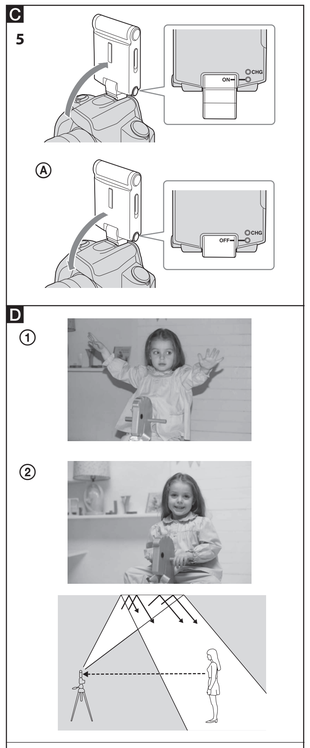

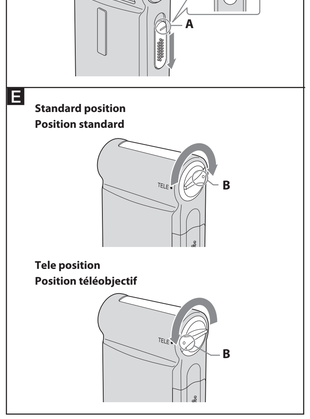

English

The HVL-F20AM is a flash exclusively for use with a Sony digital single lens reflex camera (referred to below as "camera").

Before operating the product, please read this manual thoroughly and retain it for future reference.

WARNING

To reduce fire or shock hazard, do not expose the unit to rain or moisture.

Tape over lithium battery contacts to avoid short-circuit when disposing of batteries, and follow local regulations for battery disposal.

Keep batteries or things that could be swallowed away from young children. Contact a doctor immediately if an object is swallowed.

Immediately remove the batteries and discontinue use if...
- the product is dropped or subjected to an impact in which the interior is exposed.
- the product emits a strange smell, heat, or smoke.

Do not disassemble. Electric shock may occur if a high voltage circuit inside the product is touched.

IMPORTANT SAFETY INSTRUCTIONS

When using your photographic equipment, basic safety precautions should always be followed, including the following:

Read and understand all instructions before using.

Close supervision is necessary when any appliance is used by or near children. Do not leave appliance unattended while in use.

Care must be taken as burns can occur from touching hot parts.

Do not operate appliance with a damaged cord or if the appliance has been dropped or damaged- until it has been examined by a qualified serviceman.

Let appliance cool completely before putting away. Loop cord loosely around appliance when storing.

To reduce the risk of electric shock, do not immerse this appliance in water or other liquids.

To reduce the risk of electric shock, do not disassemble this appliance, but take it to a qualified serviceman when service or repair work is required. Incorrect reassembly can cause electric shock when the appliance is used subsequently.

The use of an accessory attachment not recommended by the manufacturer may cause a risk of fire, electric shock, or injury to persons.

Batteries may become hot or explode due to improper use.

Use only the batteries specified in this instruction manual.

Do not install the batteries with the polarity (+/-) reversed.

Do not subject batteries to fire or high temperatures.

Do not attempt to recharge (except for rechargeable batteries), short or disassemble.

Do not mix, batteries of different types, brands or ages.

SAVE THESE INSTRUCTIONS

CAUTION

Do not touch the flashtube during operation, it may become hot when the flash fires.

For customers in Europe

Disposal of Old Electrical & Electronic Equipment (Applicable in the European Union and other European countries with separate collection systems)

This symbol on the product or on its packaging indicates that this product shall not be treated as household waste. Instead it shall be handed over to the applicable collection point for the recycling of electrical and electronic equipment. By ensuring this product is disposed of correctly, you will help prevent potential negative consequences for the environment and human health, which could otherwise be caused by inappropriate waste handling of this product. The recycling of materials will help to conserve natural resources. For more detailed information about recycling of this product, please contact your local Civic Office, your household waste disposal service or the shop where you purchased the product.

Notice for the customers in the countries applying EU Directives

The manufacturer of this product is Sony Corporation, 1-7-1 Konan Minato-ku Tokyo, 108-0075 Japan. The Authorized Representative for EMC and product safety is Sony Deutschland GmbH, Hedelfinger Strasse 61, 70327 Stuttgart, Germany. For any service or guarantee matters please refer to the addresses given in separate service or guarantee documents.

For the customers in the U.S.A.

CAUTION

You are cautioned that any changes or modifications not expressly approved in this manual could void your authority to operate this equipment.

NOTE:

This equipment has been tested and found to comply with the limits for a Class B digital device, pursuant to Part 15 of the FCC Rules.
These limits are designed to provide reasonable protection against harmful interference in a residential installation.
This equipment generates, uses, and can radiate radio frequency energy and, if not installed and used in accordance with the instructions, may cause harmful interference to radio communications.

However, there is no guarantee that interference will not occur a particular installation. If this equipment does cause harmful interference to radio or television reception, which can be determined by turning the equipment off and on, the user is encouraged to try to correct the interference by one or more of following measures:
— Reorient or relocate the receiving antenna.
— Increase the separation between the equipment and receiver.
— Connect the equipment into an outlet on a circuit different from that to which the receiver is connected.
— Consult the dealer or an experienced radio/TV technician for help.

Before Use

For details, refer to the operating instructions supplied with your camera.
This unit is not dust-proof, splash-proof or waterproof.
Do not place this unit in the following locations
Regardless of whether this unit is in use or in storage, do not place it in any of the following locations. Doing so may lead to a malfunction.
- Placing this unit in locations subject to direct sunlight such as on dashboards or near a heater may cause this unit to deform or malfunction.
- Locations with excessive vibration
- Locations with strong electromagnetism
- Locations with excessive sand

In locations such as the seashore and other sandy areas or where dust clouds occur, protect this unit from sand and dust. This may lead to a malfunction.

Features

- Simple, compact external flash with 24 mm slim design.
- ON/OFF switch integrated in the mounting foot. Folding this unit turns it off and makes it safe to carry while mounted on your camera.
- Unique bounce flash feature lets you change the light direction at the flip of a switch.
- Can be used with compatible lenses to enable ADI (Advanced Distance Integration) flash metering, which is not affected by the reflection rate of the background or subject.
- Corrects the white balance automatically using the color temperature information (with all Sony digital single lens reflex cameras except the DSLR-A100)
- Power save feature puts this unit to sleep when the camera is turned off.
- Red-eye reduction flash capability (with all Sony digital single lens reflex cameras except the DSLR-A100, DSLR-A200, DSLR-A300, DSLR-A350, DSLR-A700 and cameras that have no built-in flash)
- TELE switch with [Tele position] at which the flash can reach further. You can shoot a subject about 5 m ahead with sufficient lighting (ISO100 · m, F4).
- Wireless control feature lets you control an off-camera flash via this unit mounted on a camera that has no built-in flash. (Lighting control ratio setting is not available.)

A Identifying the Parts

1 Flashtube
2 BOUNCE switch (default: BOUNCE)
3 Mounting-foot release button
4 Mounting foot
5 TELE switch (default: Standard position)
6 Battery compartment cover
7 CHG lamp
8 POWER lamp
9 Shoe POWER switch

The status of the CHG lamp and POWER lamp changes as follows according to the condition of this unit:

Condition of unit	CHG lamp	POWER lamp
During charging	Off	Green light
When charging is completed	On	Green light
When the proper exposure is achieved after shooting	Blinks	Green light
When batteries are low	Off	Red light
When this unit is overheated	Off	Red blinking light
When camera setting is ⚡[Flash off]	Off	Green light

Preparation

Inserting batteries (see illustration B)

Install batteries in this unit and then attach this unit to your camera.

Use either of the following battery pairs:
- Two AAA alkaline batteries
- Two AAA nickel-metal hydride (Ni-MH) batteries*
  *Always charge Ni-MH batteries fully with a specified battery charger before use.

Batteries are not included.

1 Press the battery compartment cover in the direction illustrated to open it.

2 Insert the batteries into the battery compartment as marked inside.
Make sure the batteries are installed correctly.

3 Close the cover.
Do the reverse procedure to open the cover.

Notes
Be careful not to pinch your fingers when opening and closing the battery compartment cover. Careless handling may cause injury.

Checking batteries

The POWER lamp of this unit lights up red when the batteries are low.
- When the POWER lamp lights up red, Sony recommends that you replace the batteries. If the CHG lamp lights up amber, the flash can still fire even when the POWER lamp is red. However, charging takes longer than usual.
- If neither the CHG lamp nor the POWER lamp lights up when the shoe POWER switch is set to [ON], check if the batteries are installed correctly. If the batteries are installed correctly but the lamps still do not light up, replace the batteries.
- If the POWER lamp goes off soon after it lights up, replace the batteries.

Attaching this unit to your camera and turning it on (see illustration C)

1 Make sure that the shoe POWER switch of this unit is set to [OFF].
If it is not, set it to [OFF].
(See step 5 for how to turn this unit on and off.)

2 Make sure the built-in flash of your camera is in the down position.
If your camera has a built-in flash and the flash is in the up position, return it to the down position.

3 Slide the mounting foot of this unit into the accessory shoe of your camera in the direction of the arrow until it locks.
When this unit is properly attached to the shoe, it automatically locks.
To remove this unit, press the mounting-foot release button and slide the mounting foot in the opposite direction to the attaching procedure. (see illustration C-3-Ⓐ)

4 Turn your camera on.

5 Turn this unit on.
When you flip this unit up until it clicks, it turns on and the POWER lamp lights up.
To turn this unit off, flip it down. (see illustration C-5-Ⓐ)

Power save

If you do not operate your camera or this unit for more than 1 minute after your camera has entered the power save state, this unit automatically turns off to save power, and the POWER lamp and CHG lamp turn off.
This unit also enters the power save state when you set the POWER switch of your camera to [OFF] (with all Sony digital single lens reflex cameras except the DSLR-A100).
To exit the power saving state, turn this unit back on or operate your camera.

Shooting

1 Make sure that your camera and this unit are turned on.

2 Set your camera to the desired shooting mode.
Refer to the operating instructions of your camera for shooting modes.
When you set your camera to shutter speed priority (S) mode or manual exposure (M) mode, you cannot select a shutter speed faster than the flash sync speed*.
* Flash sync speed is the maximum shutter speed that you can use with a flash.

3 After charging of this unit is completed, press the shutter button to shoot a subject.
When charging is completed, the CHG lamp of this unit turns amber.
When the proper exposure can again be obtained after shooting, the CHG lamp blinks amber.

Notes
- If you shoot before charging is completed, you may not be able to get enough lighting (under exposure).
- When using the flash in self-timer shooting, make sure that charging is completed before pressing the shutter button.
- When your camera is in auto flash mode, the flash may not fire depending on the lighting conditions.

Overheat protection

Overheat protection is a function for protecting this unit from overheating. If this unit gets warm when used in continuous flash mode or in a hot environment, flash firing is automatically disabled.
- When overheating is detected, the POWER lamp blinks in red at one-second intervals.
- Flash firing cannot be re-enabled until this unit cools down.
- When this unit is in an overheated state, leave it without any operation for 10 minutes to cool down.

D BOUNCE Switch

If you fire a flash directly at a subject just in front of a wall, harsh shadows appear on the wall (see illustration D-Ⓐ)
When shooting in a room with a low ceiling, you can soften these shadows by setting the BOUNCE switch to [BOUNCE] so that the flashtube of this unit tilts upward and emits light at the ceiling. Light reflects off the ceiling and illuminates the subject to produce a soft-lit image (see illustration D-Ⓑ).
In outdoor shooting, setting the BOUNCE switch to [DIRECT] lets you illuminate a subject at a distance that a built-in flash cannot reach.

- BOUNCE: the flashtube is set at 75 degrees upward (bounce flash)
- DIRECT: the flashtube is set at 0 degrees (direct flash)

Slide the BOUNCE switch to the desired position (see illustration D-1).

Notes
- Make sure you slide the BOUNCE switch until the **A** mark is aligned with the desired position mark.
- The ceiling or wall that reflects the flash light should be white or very pale. If it is colored, the color may affect the image. The reflecting surface should not be a high ceiling or glass.
- When [BOUNCE] is set, the flash range is reduced. If an image is under exposed (the shot looks dark), get closer to the subject, increase the ISO sensitivity or open the aperture more.

E TELE Switch

In outdoor shooting, if a subject is too far from the camera to be reached by the flash from this unit (the subject is out of flash range), set the TELE switch of this unit to [Tele position] (see illustration E). The flash from this unit can now reach a further range.

Notes
- Set the TELE switch to [Standard position] for regular shooting.
- When setting the TELE switch, turn it firmly until the **B** mark is aligned with the desired position.
- If the lens angle is wider than the selected flash angle, the outer areas of the image may become dark. See "Zoom flash range" for the flash range of each position.
- The TELE switch is enabled only when the BOUNCE switch is set to [DIRECT].
- If this unit is attached to a camera with a built-in flash that operates as an AF illuminator, AF accuracy may be greatly reduced in night view shooting.

Wireless Control

If your camera does not have a built-in flash, you can attach this unit to your camera and use it as a wireless controller for an off-camera flash. An off-camera flash is a flash used separately from a camera.
In this manual, a flash attached to the camera is referred to as a controller and a flash used separately from the camera is referred to as an off-camera flash. An off-camera flash may also be referred to as a remote flash.

1 Connect this unit to your camera, and set the power switches of your camera, off-camera flash and this unit to [ON].

2 Set the mode of your camera and off-camera flash as follows.
Camera:
Set the mode to [Wireless].
Refer to the operating instructions of your camera for details.
Off-camera flash:
Set the off-camera flash to [Wireless remote mode] and the wireless channel to [CH1]. Refer to the operating instructions of your off-camera flash for details.

3 Set your camera and off-camera flash.
Refer to the operating instructions of your off-camera flash for how to set it.

4 Make sure the off-camera flash and this unit are fully charged.

5 Fire a test flash to check the off-camera flash.
- The flash test differs depending on the camera. Refer to the operating instructions of your camera.
- If your off-camera flash does not fire, change the position of your camera, off-camera flash and the subject and try a test flash again.

6 Make sure that this unit and your off-camera flash are charged, and press the shutter button fully down to shoot.

Notes
- This unit cannot be used as an off-camera flash.
- Lighting ratio control setting (RATIO) is not available.

Auto WB Adjustment with Color Temperature Info

White balance is automatically adjusted based on color temperature information sent by this unit when the flash is fired (with all Sony digital single lens reflex cameras except the DSLR-A100).
- This function works in TTL flash mode using the clip-on connection to your camera.

Maintenance

Remove this unit from your camera and wipe it with a dry soft cloth. Lightly blow any sand off this unit. Scrubbing it before blowing sand off may scratch the surface of this unit. To remove stains, wipe them off with a cloth lightly dampened with a mild detergent, and then wipe the unit clean with a dry soft cloth. Never use strong solvents such as thinner or benzine, otherwise the surface finish will be damaged.

Compatibility

For information on digital single lens reflex cameras compatible with this unit, visit our website:
http://www.sony.net/

Notes on Use

During shooting

- Do not fire the flash directly in front of someone's eyes. It produces strong light.
- Do not fire the flash 20 or more times in succession. Doing so can cause overheating and deterioration of this unit and its batteries.
  If you fire the flash a certain number of times in succession, leave it to cool down naturally for at least 10 minutes.
- Do not carry your camera by holding this unit when it is attached. Always hold the camera itself.
- When changing the shoe POWER switch to the [OFF] position, be careful not to catch your finger in the hinge. It may cause injury.

Batteries

- The displayed battery level may be lower than the actual battery capacity depending on the temperature and storage conditions. The displayed level usually becomes accurate after you use this unit a few times.
- The output of Nickel-metal hydride batteries drops suddenly when the batteries become low. You may not be able to use this unit soon after the POWER lamp turns red.
- The frequency and number of flashes of this unit may be different from those shown in the specification table even when new batteries are installed, depending on their date of production.
- Turn the power off and wait several minutes before removing the batteries. Be careful when touching the batteries because they may be hot, depending on the battery type and conditions of use.
- Remove and store the batteries if you do not intend to use this unit for a long time.

Temperature

- The operating temperature range of this unit is between 0 °C and 40 °C.
- Do not expose this unit to extremely high temperatures (e.g. in direct sunlight inside a vehicle) or high humidity.
- A drastic temperature change may cause condensation inside this unit. When bringing this unit from a cold place such as a ski slope to a warm place, first put it in a plastic bag, remove the air from the bag and seal it. After bringing it to the warm place, leave it for a while until it reaches room temperature and then remove it from the bag.
- Battery output decreases as temperature decreases. When using in a cold environment, use new batteries or prepare spare batteries kept warm and use them interchangeably with another set. The POWER lamp may temporarily turn red in a cold environment even though the batteries still have remaining capacity. If the battery output becomes low due to low temperature, leave the batteries indoors until they reach room temperature. The battery output will return to normal.
- This unit is not waterproof. When using this unit on a beach, be sure to keep it away from water or sand. Any water, sand, dust, or salt remaining in this unit may cause a malfunction.

Français

Le HVL-F20AM est un flash conçu exclusivement pour les appareils photo numériques reflex à objectifs interchangeables Sony (appelés ci-dessous « l'appareil photo »).

Avant de faire fonctionner ce produit, lisez attentivement ce mode d'emploi et conservez-le pour toute référence ultérieure.

AVERTISSEMENT

Afin de réduire les risques d'incendie ou de décharge électrique, n'exposez pas cet appareil à la pluie ou à l'humidité.

Scotcher les contacts des piles lithium avant de les jeter. Suivre les éventuelles consignes locales sur le rejet des piles.

Ne pas laisser les piles ou de petits accessoires à la portée de jeunes enfants qui pourraient les avaler. En cas d'ingestion accidentelle, contacter immédiatement un médecin.

Retirer immédiatement les piles du flash si :
- L'appareil est tombé ou a reçu un choc à la suite duquel il s'est brisé et laisse apparaître ses composants internes.
- L'appareil chauffe anormalement ou émet une fumée ou une odeur étrange.

Ne pas démonter le flash. Risque d'électrocution lié à la présence de circuits haute tension.

CONSIGNES DE SECURITE IMPORTANTES

Lors de l'utilisation de votre matériel photographique, il convient d'observer des précautions de sécurité de base, à savoir, entre autres :

Prendre connaissance de toutes les instructions à respecter avant toute utilisation.

Lorsqu'un appareil est utilisé par un enfant ou à proximité d'un enfant, une surveillance attentionnée est obligatoire.
Ne pas laisser l'appareil sans surveillance pendant l'utilisation.

Il convient d'être prudent car les parties chaudes peuvent entraîner des brûlures.

Ne pas utiliser l'appareil lorsque le cordon est endommagé ou si l'appareil est tombé ou a été endommagé, tant qu'il n'a pas été examiné par un technicien qualifié.

Laisser l'appareil refroidir complètement avant de le ranger. Enrouler le cordon autour de l'appareil sans le serrer lors du rangement.

Pour réduire les risques d'électrocution, ne pas immerger cet appareil dans l'eau ou d'autres liquides.

Pour réduire les risques d'électrocution, ne pas démonter cet appareil et confier l'entretien ou les réparations éventuelles à un technicien qualifié. Un montage incorrect peut entraîner une électrocution lors de l'utilisation suivante de l'appareil.

L'utilisation d'un dispositif de fixation pour accessoires non recommandé par le fabricant peut constituer un risque d'incendie, d'électrocution ou de blessure des personnes.

Les piles peuvent chauffer ou exploser suite à une utilisation incorrecte.

Utiliser uniquement les piles indiquées dans ce mode d'emploi.

Ne pas mettre les piles en place avec une polarité inversée (+/-).

Ne pas soumettre les piles au feu ou à de fortes températures.

Ne pas essayer de les recharger (sauf pour les piles rechargeables), ne pas les mettre en court-circuit, ne pas les démonter.

Ne pas mélanger différents types et différentes marques de piles, ni des piles anciennes et nouvelles.

CONSERVER CES CONSIGNES

ATTENTION

Lors de l'émission de l'éclair, le tube à éclairs peut être très chaud. Ne pas la toucher.

Pour les clients en Europe

Traitement des appareils électriques et électroniques en fin de vie (Applicable dans les pays de l'Union Européenne et aux autres pays européens disposant de systèmes de collecte sélective)

Ce symbole, apposé sur le produit ou sur son emballage, indique que ce produit ne doit pas être traité avec les déchets ménagers. Il doit être remis à un point de collecte approprié pour le recyclage des équipements électriques et électroniques. En s'assurant que ce produit est bien mis au rebut de manière appropriée, vous aiderez à prévenir les conséquences négatives potentielles pour l'environnement et la santé humaine. Le recyclage des matériaux aidera à préserver les ressources naturelles. Pour toute information supplémentaire au sujet du recyclage de ce produit, vous pouvez contacter votre municipalité, votre déchetterie ou le magasin où vous avez acheté le produit.

Avis aux consommateurs des pays appliquant les Directives UE

Le fabricant de ce produit est Sony Corporation, 1-7-1 Konan Minato-ku Tokyo, 108-0075 Japon. Le représentant agréé pour la compatibilité électromagnétique et la sécurité du produit est Sony Deutschland GmbH, Hedelfinger Strasse 61, 70327 Stuttgart, Allemagne. Pour toute question relative à la garantie ou aux réparations, reportez-vous à l'adresse que vous trouverez dans les documents ci-joints, relatifs à la garantie et aux réparations.

Informations préliminaires

Pour tous les détails, reportez-vous au mode d'emploi de votre appareil photo.
Cet appareil n'est pas étanche à la poussière, aux éclaboussures d'eau ou à l'eau.
Ne rangez cet appareil aux endroits suivants
Cet appareil ne doit être ni utilisé ni rangé aux endroits suivants. Il risquerait sinon de tomber en panne.
- Endroits exposés à la lumière directe du soleil, par exemple sur le tableau de bord d'une voiture ou près d'un appareil de chauffage, où l'appareil risquerait de se déformer et de ne plus fonctionner ;
- Endroits exposés à des vibrations excessives ;
- Endroits exposés à un électromagnétisme puissant ;
- Endroits exposés à du sable excessif ;

Sur la plage ou à des endroits sableux ou exposés à des nuages de poussière, protégez l'appareil du sable et de la poussière. Sinon l'appareil pourrait tomber en panne.

Caractéristiques

- Flash externe, simple, compact et mince, de 24 mm d'épaisseur seulement.
- Commutateur ON/OFF dans le pied de fixation. Lorsque vous pliez cet appareil, il s'éteint et peut être transporté avec l'appareil photo en toute sécurité.
- Flash réfléchi original avec changement de direction de la lumière activé par un seul commutateur.
- Peut être utilisé avec les objectifs compatibles avec le système de mesure ADI (Advanced Distance Integration) garantissant des images parfaitement exposées, même en cas de sujets ou d'arrière-plans réfléchissants.
- Corrige automatiquement l'équilibre des blancs en utilisant les informations de la température de couleur (avec tous les appareils photo numériques reflex à objectifs interchangeables Sony, sauf le DSLR-A100).
- Fonction d'économie d'énergie mettant cet appareil en veille quand l'appareil photo est éteint.
- Flash avec réduction des yeux rouges (avec tous les appareils photo numériques reflex à objectifs interchangeables Sony, sauf les DSLR-A100, DSLR-A200, DSLR-A300, DSLR-A350, DSLR-A700 et les appareils photo qui ont un flash intégré).
- Commutateur TELE avec [Position téléobjectif] augmentant la portée du flash. Un sujet photographié à environ 5 m sera suffisamment éclairé (ISO100 • m, F4).
- Commande sans fil pour activer un flash détaché via cet appareil rattaché à un appareil photo sans flash intégré. (Dans ce cas le réglage du niveau de commande de l'éclairage n'est pas disponible.)

A Identification des éléments

1 Tube flash
2 Commutateur BOUNCE (réglage par défaut : BOUNCE)
3 Bouton de libération du pied de fixation
4 Pied de fixation
5 Commutateur TELE (réglage par défaut : Position standard)
6 Couvercle du logement des piles
7 Témoin CHG
8 Témoin POWER
9 Interrupteur POWER de griffe

Le témoin CHG et le témoin POWER changent d'état de la façon suivante selon l'état dans lequel se trouve cet appareil :

État de l'appareil	Témoin CHG	Témoin POWER
Pendant la charge	Éteint	Éclairé en vert
Lorsque la charge est terminée	Éclairé	Éclairé en vert
Si l'exposition est bonne après la prise de vue	Clignote	Éclairé en vert
Lorsque les piles sont faibles	Éteint	Éclairé en rouge
Lorsque l'appareil est trop chaud	Éteint	Lumière clignotante rouge
Lorsque le réglage de l'appareil photo est ⚡[Flash désactivé]	Éteint	Éclairé en vert

Préparatifs

Mise en place des piles (voir l'illustration B)

Mettez les piles dans cet appareil puis fixez celui-ci sur l'appareil photo.

Utilisez un des jeux de piles suivants :
- Deux piles alcalines AAA
- Deux piles nickel-métal hydrure (Ni-MH) AAA*

* Chargez toujours les piles Ni-MH complètement avec le chargeur de piles spécifié avant de les utiliser.

Les piles ne sont pas fournies.

1 Appuyez sur le couvercle du logement des piles dans le sens indiqué sur l'illustration pour l'ouvrir.

2 Insérez les piles dans le logement des piles de la manière indiquée à l'intérieur.
Assurez-vous que les piles sont installées correctement.

3 Fermez le couvercle.
Procédez de façon inverse à l'ouverture du couvercle.

Remarques
Faites attention à ne pas vous coincer les doigts lorsque vous ouvrez ou fermez le couvercle du logement des piles. Vous pourriez vous blesser.

Vérification des piles

Le témoin POWER de cet appareil s'éclaire en rouge lorsque les piles sont faibles.
- Lorsque le témoin POWER s'éclaire en rouge, Sony recommande de remplacer les piles. Si le témoin CHG s'éclaire en orange, le flash peut encore se déclencher même si le témoin POWER est rouge. Toutefois, la recharge durera plus longtemps qu'à l'ordinaire.
- Si ni le témoin CHG ni le témoin POWER ne s'éclairent quand l'interrupteur POWER de griffe est réglé sur [ON], vérifiez si les piles sont installées correctement. Si les piles sont installées correctement alors que les témoins ne s'allument toujours pas, remplacez les piles.
- Si le témoin POWER s'éteint immédiatement après s'être allumé, remplacez les piles.

Fixation de cet appareil à l'appareil photo et mise sous tension (voir l'illustration C)

1 Assurez-vous que l'interrupteur POWER de griffe de cet appareil est réglé sur [OFF].
Si ce n'est pas le cas, réglez-le sur [OFF].
(Voir l'étape 5 pour mettre sous et hors tension cet appareil.)

2 Assurez-vous que le flash intégré de votre appareil photo est rétracté.
Si votre appareil photo a un flash intégré et que celui-ci est ouvert, fermez-le.

3 Faites glisser le pied de fixation de cet appareil dans la griffe porte-accessoire de votre appareil photo dans le sens de la flèche jusqu'à ce qu'il se bloque.
Si cet appareil est inséré correctement dans la griffe, il se bloque automatiquement. Pour retirer cet appareil, appuyez sur le bouton de libération du pied de fixation et faites glisser le pied de fixation dans le sens opposé à la fixation. (voir l'illustration C-3-Ⓐ)

4 Mettez votre appareil photo sous tension.

5 Mettez cet appareil sous tension.
Lorsque vous relevez cet appareil jusqu'au déclic, il se met sous tension et le témoin POWER s'éclaire.
Pour mettre cet appareil hors tension, rabattez-le. (voir l'illustration C-5-Ⓐ)

Économie d'énergie

Si vous ne faites pas fonctionner votre appareil photo ou cet appareil pendant plus de 1 minute après la mise en veille de l'appareil photo, cet appareil se mettra automatiquement hors tension pour économiser l'énergie et les témoins POWER et CHG s'éteindront.
Cet appareil se met également en veille lorsque vous réglez l'interrupteur POWER de votre appareil photo sur [OFF] (avec tous les appareils photo numériques reflex à objectifs interchangeables Sony, sauf le DSLR-A100).
Pour sortir de l'état de veille, remettez cet appareil sous tension ou faites fonctionner votre appareil photo.

Prise de vue

1 Assurez-vous que votre appareil photo et cet appareil sont sous tension.

2 Mettez votre appareil photo dans le mode de prise de vue souhaité.
Reportez-vous au mode d'emploi de votre appareil photo pour les modes de prise de vue.
Si vous réglez votre appareil photo sur le mode de priorité à la vitesse d'obturation (S) ou sur le mode d'exposition manuelle (M), vous ne pourrez pas sélectionner une vitesse d'obturation supérieure à la vitesse de synchro flash*.
* La vitesse de synchro flash est la vitesse d'obturation maximale pouvant être utilisée avec un flash.

3 Lorsque cet appareil a été rechargé, appuyez sur le déclencheur pour prendre la photo.
Lorsque la recharge est terminée, le témoin CHG de cet appareil devient orange.
Lorsque l'exposition est de nouveau bonne après la prise de vue, le témoin CHG clignote en orange.

Remarques
- Si vous prenez une photo avant que la recharge soit terminée, l'éclairage risque de ne pas être suffisant (sous-exposition).
- Lorsque vous utilisez le flash et prenez des photos avec le retardateur, assurez-vous que la recharge est terminée avant d'appuyer sur le déclencheur.
- Lorsque l'appareil photo est en mode de flash automatique, le flash peut ne pas se déclencher selon les conditions d'éclairage.

Protection contre une surchauffe

Grâce à cette protection, l'appareil ne risque pas de devenir trop chaud. Si cet appareil devient chaud quand il est utilisé en mode de flash continu ou dans un environnement très chaud, l'éclairage du flash est automatiquement désactivé.
- En cas de détection de surchauffe, le témoin POWER clignote en rouge à une seconde d'intervalles.
- L'éclairage du flash ne peut être réactivé que lorsque l'appareil a refroidi.
- Lorsque cet appareil est trop chaud, laissez-le au repos pendant 10 minutes pour qu'il puisse refroidir.

D Commutateur BOUNCE

Si vous éclairez un sujet se trouvant juste devant un mur directement avec le flash, des ombres importantes apparaîtront sur le mur (voir l'illustration D-Ⓐ).
Lors de prises de vue dans une pièce à plafond bas, vous pouvez adoucir les ombres en réglant le commutateur BOUNCE sur [BOUNCE] pour incliner le tube flash de cet appareil vers le haut et émettre la lumière vers le plafond. La lumière sera réfléchie par le plafond et éclairera le sujet de manière indirecte, produisant ainsi une luminosité plus douce sur l'image (voir l'illustration D-Ⓑ).
Lors de prises de vue en plein air, le réglage [DIRECT] du commutateur BOUNCE permet d'éclairer un sujet plus éloigné, hors de porte d'un flash intégré.

- BOUNCE : le tube flash est orienté vers le haut à 75 degrés (flash réfléchi)
- DIRECT : le tube flash est à 0 degrés (flash direct)

Mettez le commutateur BOUNCE à la position souhaitée (voir l'illustration D-1).

Remarques
- Veillez à faire glisser le commutateur BOUNCE jusqu'à ce que le repère **A** s'aligne sur le repère de position souhaité.
- Le plafond ou le mur réfléchissant la lumière du flash devrait être blanc ou très pâle. Une surface colorée peut avoir un impact sur les couleurs de l'image. Des plafonds élevés et des vitres sont déconseillés.
- Lorsque [BOUNCE] est sélectionné, la portée du flash est réduite. Si la photo est sous-exposée (la photo est sombre), essayez de vous rapprocher du sujet, augmentez la sensibilité ISO ou utilisez une ouverture plus grande.

E Commutateur TELE

Lors de prises de vue à l'extérieur, mettez le commutateur TELE de cet appareil en [Position téléobjectif] (voir l'illustration E) si le sujet est trop éloigné de l'appareil photo pour que la lumière du flash intégré de l'appareil photo puisse l'atteindre (le sujet est hors de portée du flash). Le flash de cet appareil a une plus grande portée.

Remarques
- Mettez le commutateur TELE en [Position standard] pour les prises de vue normales.
- Tournez fermement le commutateur TELE, lorsque vous le réglez, jusqu'à ce que le repère **B** s'aligne sur la position souhaitée.
- Si l'angle de l'objectif est plus grand que l'angle de flash sélectionné, le pourtour de l'image risque d'être sombre. Voir « Portée du flash zoom » pour la portée du flash dans chaque position.
- Le commutateur TELE n'est disponible que lorsque le commutateur BOUNCE est réglé sur [DIRECT].
- Si cet appareil est rattaché à un appareil photo pourvu d'un flash actionnant l'illuminateur AF, la précision de l'autofocus risque d'être moins bonne lors des prises de vue nocturnes.

Commande sans fil

Si votre appareil photo n'a pas de flash intégré, vous pouvez rattacher cet appareil à votre appareil photo et l'utiliser comme commande sans fil pour activer un flash détaché. Un flash détaché est un flash utilisé séparément d'un appareil photo.
Dans ce manuel, le flash rattaché à l'appareil photo est désigné par le terme commande et le flash utilisé séparément de l'appareil photo est désigné par le terme flash détaché.
Un flash détaché peut aussi être appelé flash distant.

1 Raccordez cet appareil à votre appareil photo et réglez les interrupteurs d'alimentation de votre appareil photo, du flash détaché et de cet appareil sur [ON].

2 Réglez le mode de votre appareil photo et du flash détaché de la façon suivante.
Appareil photo :
Réglez le mode sur [Sans fil].
Reportez-vous au mode d'emploi de votre appareil photo pour le détail.
Flash détaché :
Réglez le flash détaché sur [Mode de commande sans fil] et le canal sans fil sur [CH1]. Reportez-vous au mode d'emploi du flash détaché pour le détail.

3 Réglez votre appareil photo et votre flash détaché.
Reportez-vous au mode d'emploi du flash détaché pour le réglage.

4 Assurez-vous que votre flash détaché et cet appareil sont complètement chargés.

5 Faites un essai pour voir si le flash détaché fonctionne.
- La façon de procéder pour l'essai dépend de l'appareil photo. Reportez-vous au mode d'emploi de votre appareil photo.
- Si votre flash détaché ne s'éclaire pas, changez la position de votre appareil photo, du flash détaché et du sujet et essayez une nouvelle fois le flash.

6 Assurez-vous que cet appareil et votre flash détaché sont chargés, puis appuyez à fond sur le déclencheur pour prendre la photo.

Remarques
- Cet appareil ne peut pas être utilisé comme flash détaché.
- Le réglage de niveau de commande de l'éclairage (RATIO) n'est pas disponible.

Ajustement automatique de l'équilibre des blancs grâce aux informations de température des couleurs

L'équilibre des blancs se règle automatiquement en fonction des informations de température de couleur envoyées à cet appareil quand le flash s'éclaire (avec tous les appareils photo numériques reflex à objectifs interchangeables Sony, sauf le DSLR-A100).
- Cette fonction agit en mode flash TTL par la connexion rapide de votre appareil photo.

Entretien

Retirez cet appareil de votre appareil photo et essuyez-le avec un chiffon sec et doux. Enlevez le sable de cet appareil en soufflant dessus. Si vous nettoyez l'appareil avant d'enlever le sable, sa surface risque d'être rayée. Pour enlever les tâches rebelles, essuyez-les avec un chiffon légèrement imprégné d'un détergent doux et séchez l'appareil avec un chiffon sec et doux. N'utilisez jamais de solvants puissants, tels que des diluants ou de la benzine pour ne pas abîmer la finition de la surface.

Compatibilité

Pour toute information sur les appareils photo numériques reflex à objectifs interchangeables compatibles avec cet appareil, consultez notre site :
http://www.sony.net/

Remarques sur l'emploi

Pendant la prise de vue

- Ne dirigez pas le flash directement vers les yeux d'une personne lorsque vous l'utilisez. Son éclair est très puissant.
- Ne déclenchez pas le flash plus de 20 fois de suite. Ceci peut causer une surchauffe et détériorer cet appareil et ses piles.
  Si vous déclenchez le flash un certain nombre de fois sans interruption, laissez-le refroidir naturellement au moins 10 minutes.
- Ne saisissez pas votre appareil photo par cet appareil lorsqu'il y est rattaché. Saisissez toujours l'appareil photo proprement dit.
- Lorsque vous mettez l'interrupteur POWER de griffe en position [OFF], faites attention de ne pas vous coincer le doigt dans la charnière. Vous pourriez vous blesser.

Piles

- Selon la température et les conditions de stockage, le niveau de charge des piles indiqué peut être inférieur à la capacité réelle des piles. Le niveau indiqué devient en général plus précis après quelques minutes d'utilisation de cet appareil.
- La puissance des piles nickel-metal hydrure baisse subitement lorsque les piles deviennent faibles. Vous ne pourrez peut-être pas utiliser cet appareil lorsque le témoin POWER devient rouge.
- Selon la date de fabrication des piles, la fréquence et le nombre d'éclairs de cet appareil peuvent être différents de ceux mentionnés dans les spécifications bien que les piles insérées soient neuves.
- Mettez le flash hors tension et attendez quelques minutes avant de retirer les piles. Attention lorsque vous touchez les piles car, selon leur type et les conditions d'utilisation, elles peuvent être chaudes.
- Retirez et rangez les piles si vous prévoyez de ne pas utiliser cet appareil pendant un certain temps.

Température

- La plage de températures de fonctionnement de cet appareil est de 0 °C à 40 °C.
- N'exposez pas cet appareil à des températures extrêmement élevées (par ex. en plein soleil à l'intérieur d'un véhicule) ou à une forte humidité.
- Un changement drastique de température peut causer de la condensation à l'intérieur de cet appareil. Lorsque vous portez cet appareil d'un endroit froid, par exemple d'

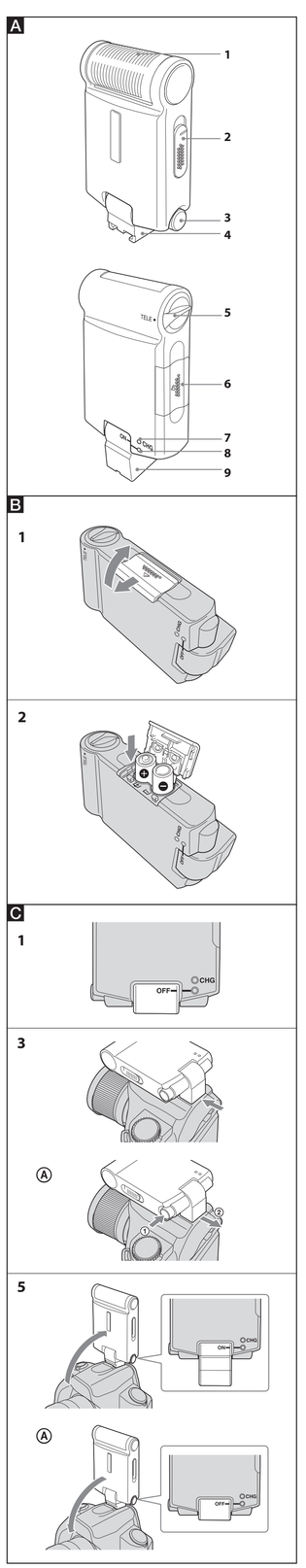

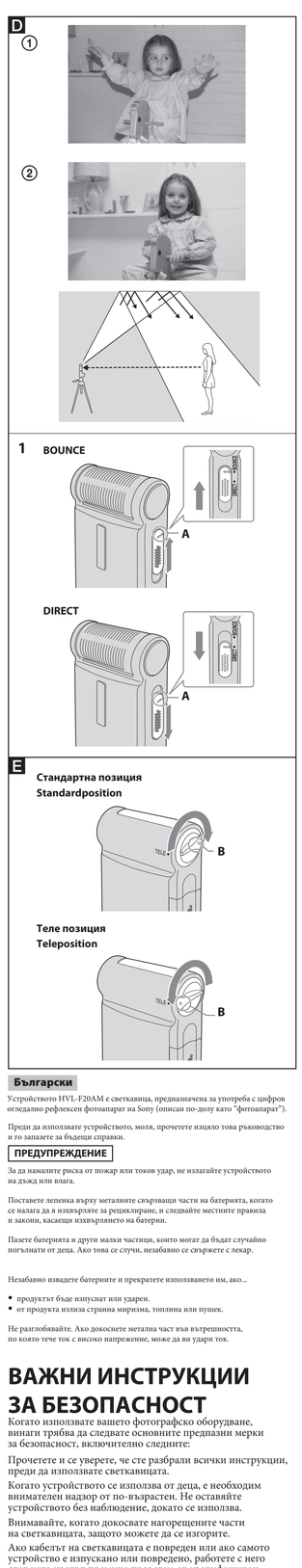

Батериите могат да се нагряват или да експлодират поради неправилна употреба.

Използвайте само батериите, описани в това ръководство.

Не поставяйте батериите с обърнат поляритет (+/-).

Не излагайте батериите на въздействието на огън или високи температури.

Не се опитвайте да презареждате батериите (освен ако не са акумулаторни), внимавайте да не ги оксидирате и не ги разглобявайте.

Не смесвайте батерии от различни видове и марки, както и стари с нови батерии.

ЗАПАЗЕТЕ ТЕЗИ ИНСТРУКЦИИ

ВНИМАНИЕ

Не докосвайте светкавицата по време на операция, защото при светването на светкавицата устройството може да се нагорещи.

За потребители в Европа

Изхвърляне на стари електрически и електронни уреди (Приложимо за страните от Европейския съюз и други европейски страни, използващи система за разделно събиране на отпадъци)

Този символ на устройството или на неговата опаковка показва, че този продукт не трябва да се третира като домашен отпадък. Вместо това, той трябва да бъде предаден в съответните пунктове за рециклиране на електрически и електронни уреди. Изхвърляйки този продукт на правилното място, вие предотвратяте потенциални нежелателни последици за околната среда и човешкото здраве, които в противен случай могат да се случат при неправилното изхвърляне на продукта. Рециклирането на материалите ще помогне за запазването на естествените ресурси. За по-подробна информация относно рециклирането на този продукт, моля, свържете се с местния градски office, службата за изхвърляне на отпадъци или с магазина, от който сте закупили продукта.

Забележки за потребители в държави, попадащи под условията на Директивите на Европейския съюз

Производителят на този продукт е Sony Corporation, 1-7-1 Konan Minato-ku Tokyo, 108-0075 Японония. Оторизираният представител за ЕМС и безопасност на продукта е Sony Deutschland GmbH, Hedelfinger Strasse 61, 70327 Щутгарт, Германия. За всички въпроси, свързани с работата или гаранцията на продукта, моля, обръщайте се към адресите, указани в отделните ръководства или в гаранционните документи.

Преди употреба

За подробности се обърнете към инструкциите за експлоатация, приложени към вашия фотоапарат.

Устройството не е устойчиво на прах, не е защитено от намокряне и не водоустойчиво. Не поставяйте това устройство в следните ситуации

Независимо дали това устройство се използва или е прибрано за съхранение, не го поставяйте на някое от следните места. Това може да доведе до повреда.

- Поставянето на устройството на места, изложени на пряка слънчева светлина, като например таблото на автомобил или в близост до климатик, може да причини деформация или повреда в уреда.
- На места с прекомерни вибрации
- На места със силни електромагнитни полета
- На твърде прашни места

На места като морския бряг и други пясъчними области или на места с облаци прах, опитайте да защитите устройството от пясъчниците и праха, защото противното може да причини неизправност.

Функции

- Проста, компактна външна светкавица с тънък 24 mm дизайн.
- Ключът ON/OFF е вграден в крачето за монтиране. Свързането на устройството го изключва и го прави безопасно за пренасяне, докато е монтирано на вашия фотоапарат.
- Уникалната функция на изскачащата светкавица ви позволява да сменяте посоката на светлината с едно щракване на ключа.
- Може да се използва със съвместим обектив, за да активира функцията ADI (Advanced Distance Integration) измерване на светкавицата, които не се влияе от скоростта на отражение на фона или обекта.
- Автоматична поправка на баланса на белия цвят, посредством използване на информацията за температура на цветовете (с всички цифрови огледално рефлексни фотоапарати на Sony, освен модела DSLR-A100).
- Функцията за пестене на захранването временно задава фотоапарата в режим sleep при изключването му.
- Възможност за намаляване на ефекта на червените очи (с всички цифрови огледално рефлексни фотоапарати на Sony, освен моделите DSLR-A100, DSLR-A200, DSLR-A300, DSLR-A350, DSLR-A700 и фотоапарати, които нямат вградена светкавица).
- Ключ TELE с позиция [Tele position], при който обхватът на светкавицата е по-голям. Можете да снимате обекти, отдалечени на около 5 m, с допълнителна светлина (ISO100 ● m, F4).
- Функцията за безжичен контрол ви позволява да управлявате светкавицата, инсталирана на фотоапарат, който не притежава вградена светкавица. (Функцията за контрол на съотношението на светлината не работи.)

A Идентификация на частите

1 Светкавица
2 Ключ BOUNCE (позиция по подразбиране: BOUNCE)
3 Бутон за освобождаване на светкавицата
4 Краче за поставяне
5 Ключ TELE (позиция по подразбиране: Стандартна позиция)
6 Капаче на отделението на батерията
7 Лампичка CHG
8 Лампичка POWER
9 Ключ POWER

Състоянието на лампичките CHG и POWER се променя в зависимост от състоянието на това устройство, както следва.

Състояние на устройството	Лампичка CHG	Лампичка POWER
По време на зареждане	Изключена	Зелена светлина
Когато зареждането приключи	Включена	Зелена светлина
Когато се постигне правилна експонация след запис	Мига	Зелена светлина
Когато зарядът батерите е нисък	Изключена	Червена светлина
Когато устройството прегрее	Изключена	Червена мигаща светлина
Когато настройката на фотоапарата е [Flash off]	Изключена	Зелена светлина

Подготовка

Поставяне на батериите (вижте илюстрация B)

Поставете батериите в светкавицата и след това я прикрепете към вашия фотоапарат.

Използвайте някой от следните видове батерии:

- Две AAA алкални батерии
- Две AAA никел-метал хидрид (Ni-MH) батерии*

* Преди употреба зареждайте Ni-MH батериите докрай, като за целта използвате определеното зарядно устройство за батерии.

Батериите не са включени в комплекта.

1 **Натиснете капачето на отделението на батериите в указаната посока, за да го отворите.**
2 **Поставете батериите в отделението на батериите, като спазвате маркировките.**
Уверете се, че батериите са правилно инсталирани.
3 **Затворете капачето.**
Извършете процедурата в обратния ред, за да отворите капачето.

Забележки

Внимавайте да не прещипете пръстите си, когато отваряте и затваряте капачето на отделението на батериите. Невнимателното боравене може да причини наранявания.

Проверка на батериите

Лампичката POWER на това устройство свети в червено, когато зарядът на батериите е нисък.

- Когато лампичката POWER светне в червено, Sony препоръчва да смените батериите. Ако лампичката CHG светне в кехлибарен цвят, светкавицата все още може да излъчи светлина, дори ако лампичката POWER свети в червено. Въпреки това зареждането отнема повече време от обичайно.
- Ако нито лампичката CHG, нито лампичката POWER светят, докато ключът POWER е зададен в положение [ON], проверете дали батериите са правилно инсталирани. Ако батериите са правилно инсталирани, но лампичките все още не светят, сменете батериите с нови.
- Ако лампичката POWER изгасне скоро след като светне, сменете батериите с нови.

Прикрепяне на светкавицата към вашия фотоапарат и включване (вижте илюстрация C)

1 **Уверете се, че ключът POWER на това устройство е зададен в положение [OFF].**
Ако не е така, задайте в положение [OFF].
(Вижте стъпка 5 за начина на включване и изключване на светкавицата.)
2 **Уверете се, че вградената светкавица на вашия фотоапарат е затворена.**
Ако фотоапаратът притежава вградена светкавица и тя е отворена, затворете светкавицата.
3 **Пъхнете крачето за поставяне на светкавицата в гнездото за аксесоари на вашия фотоапарат по посока на стрелката, докато се заключи.**
Когато светкавицата е правилно прикрепена към гнездото, тя автоматично се заключва. За да извадите светкавицата, натиснете бутона за освобождаване на крачето за поставяне и пъхнете крачето в посока, която е обратна на тази от процедурата по поставяне. (вижте илюстрация C-3-Ⓐ)
4 **Включете вашия фотоапарат.**
5 **Включете това устройство.**
Когато отворите светкавицата, докато щракне, тя се включва и лампичката POWER светва.
За да изключите светкавицата, затворете я. (вижте илюстрация C-5-Ⓐ)

Пестене на зарядна на батериите

Ако не работите с фотоапарата или светкавицата повече от 1 минута, след като фотоапаратът влезе в режим на пестене на заряда на батериите, светкавицата автоматично се изключва, да да запази заряда на батериите, и лампичките POWER и CHG се изключват.

Светкавицата се пробужда в режим на пестене на заряда на батериите, когато зададете ключа POWER на вашия фотоапарат в положение [OFF] (за всички цифрови огледално рефлексни фотоапарати на Sony, освен за модела DSLR-A100). За да излезете от режима на пестене на заряда на батериите, включете отново светкавицата или извършете операция с фотоапарата.

Снимане

1 **Уверете се, че вашият фотоапарат и светкавицата са включени.**
2 **Задайте фотоапарата в желания режим за запис.**
Вижте инструкциите за експлоатация на вашия фотоапарат относно режимите на запис. Когато зададете режим на приоритет на скоростта на затвора или режим на ръчна настройка на вашия фотоапарат, не можете да избирате скорост на затвора, която е по-бърза от скоростта за синхронизиране на светкавицата*.
* Скоростта за синхронизиране на светкавицата е максималната скорост на затвора, която можете да използвате със светкавицата.
3 **Когато зареждането на светкавицата приключи, натиснете бутона на затвора, за да заснемете обекта.**
Когато зареждането приключи, лампичката CHG на светкавицата светва в кехлибарен цвят.
Когато сте готови, бутонът на затвора ще бъде постигнат правилна експонация, лампичката CHG мига в кехлибарен цвят.

Забележки

- Ако снимате преди зареждането да приключи, възможно е светлината да не е достатъчна (недостатъчна експонация).
- Когато използвате светкавицата при запис с таймера за самоотстраняване включване, уверете се, че зареждането приключва преди да натиснете бутона на затвора.
- Когато фотоапаратът е в режим на автоматично включване на светкавицата, възможно е светкавицата да не светне в зависимост от осветеността на околната среда.

Защита от прегряване

Защитата от прегряване е функция за защита на светкавицата от прегряване. Ако светкавицата се нагорещи в случаите на продължителна употреба, или когато температурата на околната среда е висока, светването на светкавицата автоматично се изключва.

- Когато светкавицата прегрее, лампичката POWER мига в червено на интервали от 1 секунда.
- Светкавицата няма да работи, докато температурата й не се нормализира.
- Когато светкавицата е прегряла, преустановете използването й за около 10 минути, за да се охлади.

D Ключ BOUNCE

Ако използвате светкавицата директно върху обект, който се намира пред стена, на стената се появяват грубо сенки (вижте илюстрация D-Ⓐ).

Когато снимате в стая с ниськ таван, можете да омекотите сенките, като зададете ключа BOUNCE в положение [BOUNCE], така че светкавицата да се насочи нагоре и да излъчва светлина към тавана. Светлината се отразява от тавана и осветява обекта като се получава равномерно осветен обект (вижте илюстрация D-Ⓑ).

При запис на открито, настройте ключа BOUNCE в положение [DIRECT], кото ще ви позволи да осветите обекта от разстояние, което не може да постигнете с вградената светкавица.

- BOUNCE: светкавицата се задава на 75 градуса нагоре (изскачаща светкавица)
- DIRECT: светкавицата се задава на 0 градуса (директна светкавица).

Пълзете ключа BOUNCE в желаната позиция (вижте илюстрация D-1).

Забележки

- Уверете се, че те пльзнали ключа BOUNCE, докато означеното А се изравни с желаната позиция.
- Таванът или стената, които отразяват светлината от светкавицата, трябва да бъдат бели или много светли. Ако стените са разноцветни, цветовете могат да се отразят на изображението. Повърхността на отразяване не бива да бъде висок таван или стъкло.
- Когато зададете [BOUNCE], обхватът на светкавицата намалява. Ако изображението е с по-малка експозиция (снимката изглежда тъмна), приближете се до обекта, увеличете ISO чувствителността или отворете повече диафрагмата.

E Ключ TELE

При снимки на закрито, ако обектът е твърде отдалечен от фотоапарата и светлината от светкавицата не може да го достигне (обектът е извън обхват), задайте ключа TELE на светкавицата в положение [Tele position] (вижте илюстрация E). Светлината от светкавицата вече има по-голям обхват.

Забележки

- Задайте ключа TELE в положение [Standard position] за стандартни снимки.
- Когато задавате позиция на ключа TELE, завъртете го, докато означеното **B** се изравни с желаната позиция.
- Ако зъмът на обектива е по-широк от избрания зъм на светкавицата, външните области на изображението могат да бъдат по-тъмни. Вижте "Zoom обхват на светкавицата", за да се запознаете с обхвата на светкавицата във всяка позиция.
- Ключът TELE работи само когато ключът BOUNCE е зададен в положение [DIRECT].
- Ако светкавицата е прикрепена към фотоапарат с вградена светкавица, която изпълнява функцията на АF изпомогател, АF точността може много да намалее при снимане в нощни условия.

Безжичен контрол

Ако фотоапаратът не притежава вградена светкавица, можете да прикрепите тази светкавица към вашия фотоапарат и да я използвате като безжична светкавица встрани от фотоапарата.

В това ръководство, светкавицата, прикрепена към фотоапарата, е означена като контролер, а светкавица, която се използва отделно от фотоапарата, е означена като светкавица, използвана встрани от фотоапарата. Светкавицата, използвана встрани от фотоапарата, може да е означена и като безжична светкавица.

1 **Свържете светкавицата към вашия фотоапарат и задайте ключовете на захранването на фотоапарата, на светкавицата, използвана встрани от фотоапарата, и на това устройство, в положение [ON].**
2 **Задайте режима на вашия фотоапарат и светкавицата, използвана встрани от фотоапарата, както следва:**
Фотоапарат:
Задайте режима в положение [Wireless].
За подробности се обърнете към инструкциите за експлоатация, приложени към вашия фотоапарат.
Светкавица, използвана встрани от фотоапарата:
Задайте светкавицата, използвана встрани от фотоапарата, в положение [Wireless remote mode] и задайте безжичния канал в положение [CH1].
За подробности се обърнете към инструкциите за експлоатация, приложени към светкавицата.
3 **Задайте настройките на фотоапарата и светкавицата, използвана встрани от фотоапарата.**
За подробности относно настройките се обърнете към инструкциите за експлоатация, приложени към светкавицата, използвана встрани от фотоапарата.
4 **Уверете се, че светкавицата, използвана встрани от фотоапарата, и това устройство са заредени докрай.**
5 **Щракнете светкавицата, за да проверите светкавицата, използвана встрани от фотоапарата.**
- Тестът на светкавицата се различава в зависимост от фотоапарата. За подробности се обърнете към инструкциите за експлоатация, приложени към вашия фотоапарат.
- Ако светкавицата, използвана встрани от фотоапарата, не светне, сменете позицията на фотоапарата, светкавицата, използвана встрани от фотоапарата, и обекта, и извършете теста на светкавицата отново.
6 **Уверете се, че позицията на това устройство и светкавицата, използвана встрани от фотоапарата, са променени, и натиснете бутона на затвора докрай, за да снимате.**

Забележки

- Това устройство не може да се използва като светкавица, използвана встрани от фотоапарата.
- Настройката за контрол на съотношението на светлината (RATIO) не е възможна.

Автоматична WB настройка с информация за температурата на цветовете

Когато светкавицата светне, балансът на белия цвят автоматично се регулира въз основа на информацията за температурата на цветовете, която устройството изпраща (за всички цифрови огледално рефлексни фотоапарати на Sony, освен модела DSLR-A100).

- Тази функция работи в режим TTL, когато свързвате светкавицата към фотоапарата.

Поддръжка

Свалете светкавицата от фотоапарата и я почистете със сухо и меко парче плат. Ако светкавицата е била в допир с пясък, търкането ще увреди повърхността й и затова трябва да я почиствате внимателно, издухвайки пясъка. Ако по светкавицата има трудно излучими петна, използвайте платче, леко навлажнено със слаб почистващ разтвор, след което почистете със сухо и меко платче. Не използвайте силни разтворители като разредител за боя или бензин, тъй като те ще увредят повърхностния слой на светкавицата.

Съвместимост

За информация относно огледално рефлексните цифрови фотоапарати, съвместими с това устройство, посетете нашата интернет страница: http://www.sony.net/

Забележки за употреба

По време на снимки

- Не използвайте светкавицата директно пред очите на обекта. Тя излъчва силна светлина.
- Не използвайте светкавицата 20 или повече пъти поред. Това може да причини прегряване и повреда на фотоапарата и батериите.
Ако светкавицата е била използвана определен брой пъти поред, оставете я да се охлади в продължение на 10 или повече минути.
- Не носете вашия фотоапарат, като го държите за прикрепената към него светкавица. Винаги придържайте самото тяло на фотоапарата.
- Когато сменете позицията на ключа POWER в положение [OFF], внимавайте да не прищипете пръста си в свръзката, защото може да се нарани.

Батерии

- Известното ниво на заряд на батериите може да е по-ниско от действителния капацитет на батериите поради влиянието на околната температура и условията на съхранение. Известното ниво на заряда в батериите ще покаже вярната стойност, когато използвате светкавицата няколко пъти.
- Никел-метал хидридните батерии може внезапно да изгубят мощност. Възможно е да не успеете да използвате светкавицата скоро след като лампичката POWER светне в червено.
- Честотата и броя блясвания на светкавицата може да се различава от стойностите, указани в таблицата с технически характеристики, дори когато батериите са нови, в зависимост от датата на производството на батериите.
- Преди да извадите батериите, изключете захранването и изчакайте няколко минути. Изваждайте батериите внимателно защото е възможно батериите да са нагорещени след използването им и в зависимост от вида им.
- Когато не планирате да използвате фотоапарата за дълъг период от време, извадете и приберете батериите.

Температура

- Светкавицата може да бъде използвана в температурен диапазон от 0°C до 40°C.
- Не излагайте светкавицата на изключително висока температура (например на пряка слънчева светлина в автомобил) или на висока влажност.
- Драстичните промени в температурата могат да причинят кондензация вътре в светкавицата. Когато внасяте светкавицата от студено на топло място, например от сняга в топла стая, първо поставете светкавицата в найлонов плик. След като внесете светкавицата на топло място, изчакайте известно време, докато температурата в плика достигне стойностите на стайната температура, преди да извадите светкавицата.
- При ниски температури капацитетът на батериите намалява. Когато снимате в студено време, използвайте нови батерии или подгответе резервни батерии, които да съхранявате на топло, и да ги подменяте. Лампичката POWER може временно да свети в червено в студени условия, въпреки че батериите може да имат достатъчно заряд. Ако капацитетът на батериите намалее при ниски температури, оставете батериите на закрито, докато достигнат стайна температура. Капацитетът на батериите ще се нормализира.
- Тази светкавица не е водоустойчива. Внимавайте тя да не влезе в допир с вода или пясък, когато я използвате например на плажа. Допирът с вода, пясък, прах или сол може да предизвика повреда.

Deutsch

Der HVL-F20AM ist ein Blitzgerät, der ausschließlich zur Verwendung mit einer Sony digitalen Spiegelreflexkamera (im Folgenden als „Kamera" bezeichnet) gedacht ist.

Lesen Sie diese Anleitung vor Inbetriebnahme des Produkts bitte genau durch und bewahren Sie sie zum späteren Nachschlagen sorgfältig auf.

ACHTUNG

Um Feuer- oder Berührungsgefahr zu verringern, setzen Sie das Gerät weder Regen noch Feuchtigkeit aus.

Kleben Sie beim Entsorgen von Lithiumbatterien die Kontakte ab, um etwaige Kurzschlüsse zu vermeiden. Befolgen Sie außerdem die örtlichen Vorschriften zum Entsorgen von Batterien.

Halten Sie Batterien und Kleinteile, die verschluckt werden können, von Kleinkindern fern. Konsultieren Sie umgehend einen Arzt, wenn ein Gegenstand verschluckt wird.

Nehmen Sie sofort die Batterien heraus und verwenden Sie das Produkt nicht weiter, wenn...

- das Produkt fallen gelassen oder einem heftigen Stoß ausgesetzt wurde, so dass Innenteile freiliegen.
- vom Produkt ungewöhnliche Gerüche, Hitze oder Rauch ausgehen.

Zerlegen Sie das Produkt nicht. Wenn Sie einen Hochspannungsschaltkreis im Inneren des Produkts berühren, besteht die Gefahr eines elektrischen Schlags.

WICHTIGE SICHERHEITSHINWEISE

Beachten Sie bei der Verwendung von fotografischen Geräten die folgenden grundlegenden Sicherheitshinweise:

Lesen Sie alle Anweisungen sorgfältig durch, bevor Sie die Geräte in Betrieb nehmen.

Die Verwendung von Geräten durch oder in der Nähe von Kindern darf nur unter strenger Aufsicht erfolgen. Lassen Sie die Geräte nicht unbeaufsichtigt, wenn sie nicht verwendet werden.

Einzelne Teile können sehr heiß werden und bei Berührung besteht Verbrennungsgefahr.

Wenn ein Kabel oder ein Gerät beschädigt ist oder ein Gerät fallen gelassen wurde, lassen Sie es von qualifiziertem Fachpersonal überprüfen, bevor Sie es wieder in Betrieb nehmen.

Lassen Sie die Geräte vollständig abkühlen, bevor Sie sie verstauen. Legen Sie zur Aufbewahrung die Kabel lose um die Geräte.

Um Feuergefahr oder die Gefahr eines elektrischen Schlags zu verringern, tauchen Sie dieses Gerät nicht in Wasser oder andere Flüssigkeiten.

Um Feuergefahr oder die Gefahr eines elektrischen Schlags zu verringern, zerlegen Sie dieses Gerät nicht. Wenden Sie sich zur Wartung oder Reparatur an qualifiziertes Fachpersonal. Wird das Gerät nach unsachgemäßem Zusammenbau in Betrieb genommen, besteht die Gefahr eines elektrischen Schlags.

Bei Verwendung eines vom Hersteller nicht empfohlenen Zubehörteils besteht Feuergefahr, die Gefahr eines elektrischen Schlags und Verletzungsgefahr.

Batterien können bei unsachgemäßem Gebrauch heiß werden und explodieren.

Verwenden Sie ausschließlich in dieser Bedienungsanleitung beschriebene Batterien.

Achten Sie beim Einlegen der Batterien auf die richtige Polarität (+/-).

Schützen Sie Batterien vor Feuer und hohen Temperaturen.

Versuchen Sie auf keinen Fall, Einwegbatterien aufzuladen, schließen Sie sie nicht kurz und zerlegen Sie sie nicht.

Verwenden Sie nicht Batterien unterschiedlichen Typs oder verschiedener Marken sowie alte und neue Batterien zusammen.

HEBEN SIE DIESE ANWEISUNGEN GUT AUF!

VORSICHT

Berühren Sie den Blitzkopf nicht während des Betriebs. Er kann sehr heiß werden.

Für Kunden in Europa

Entsorgung von gebrauchten elektrischen und elektronischen Geräten (anzuwenden in den Ländern der Europäischen Union und anderen europäischen Ländern mit einem separaten Sammelsystem für diese Geräte)

Das Symbol auf dem Produkt oder seiner Verpackung weist darauf hin, dass dieses Produkt nicht als normaler Haushaltsabfall zu behandeln ist, sondern an einer Annahmestelle für das Recycling von elektrischen und elektronischen Geräten abgegeben werden muss. Durch Ihren Beitrag zum korrekten Entsorgen dieses Produkts schützen Sie die Umwelt und die Gesundheit Ihrer Mitmenschen. Umwelt und Gesundheit werden durch falsches Entsorgen gefährdet. Materialrecycling hilft, den Verbrauch von Rohstoffen zu verringern. Weitere Informationen über das Recycling dieses Produkts erhalten Sie von Ihrer Gemeinde, den kommunalen Entsorgungsbetrieben oder dem Geschäft, in dem Sie das Produkt gekauft haben.

Hinweis für Kunden in Ländern, in denen EU-Richtlinien gelten

Der Hersteller dieses Produkts ist Sony Corporation, 1-7-1 Konan Minato-ku Tokyo, 108-0075, Japan. Autorisierter Vertreter für EMV und Produktsicherheit ist die Sony Deutschland GmbH, Hedelfinger Strasse 61, 70327 Stuttgart, Deutschland. Für Fragen im Zusammenhang mit Kundendienst oder Garantie wenden Sie sich bitte an die in den separaten Kundendienst- oder Garantieunterlagen genannten Adressen.

Vor der Verwendung

Einzelheiten schlagen Sie bitte in der mit Ihrer Kamera gelieferten Bedienungsanleitung nach.

Dieses Gerät ist nicht staubdicht, spritzfest oder wasserfest konstruiert.

Bringen Sie dieses Gerät nicht an Orten mit den folgenden Eigenschaften an

Ungeachtet, ob dieses Gerät benutzt oder gelagert wird, platzieren Sie es nicht an Orten mit den folgenden Eigenschaften. Dies kann zu Fehlfunktionen führen.

- Bei Aufstellen des Geräts an Orten mit direktem Sonneneinfallwie auf dem Armaturenbrett in Autos oder in der Nähe von Heizkörpern können Verformungen oder Fehlfunktionen an diesem Gerät verursacht werden.
- Orte mit sehr starken Vibrationen
- Orte mit starken elektromagnetischen Feldern
- Orte mit sehr viel Sand

An Orten wie am Strand oder anderen sandigen Orten oder Orten wo Staubwolken auftreten, schützen Sie dieses Gerät vor Sand und Staub. Dies kann zu Fehlfunktionen führen.

Merkmale

- Einfacher, kompakter externer Blitz mit 24 mm schlankem Design.
- ON/OFF-Schalter, integriert im Ansetzfuß. Durch Einfalten dieses Geräts wird es ausgeschaltet und kann sicher an der Kamera angebracht getragen werden.
- Einzigartige indirekte Blitzfunktion erlaubt es, die Lichtrichtung mit Schalterdruck umzuschalten.
- Kann mit kompatiblen Objektiven verwendet werden, um ADI (Advanced Distance Integration) Blitzmessung zu erlauben, die nicht durch die Reflexionsrate von Hintergrund oder Motiv beeinflusst wird.
- Korrigiert den Weißabgleich automatisch unter Verwendung der Farbtemperaturinformation (mit allen Sony digitalen Spiegelreflexkameras mit Ausnahme der DSLR-A100)
- Energiesparmerkmal schaltet dieses Gerät auf Schlafmodus, wenn die Kamera ausgeschaltet wird.
- Fähig für Rote-Augen-Verringerungsfunktion (mit allen Sony digitalen Spiegelreflexkameras mit Ausnahme von DSLR-A100, DSLR-A200, DSLR-A300, DSLR-A350, DSLR-A700 und Kameras ohne eingebauten Blitz)
- TELE-Schalter mit [Teleposition] bei der der Blitz eine größere Reichweite hat. Sie können ein Motiv in einem Abstand von etwa 5 m mit ausreichendem Licht aufnehmen (ISO100 ● m, F4).
- Das drahtlose Fernbedienungsmerkmal erlaubt es, einen von der Kamera getrennten Blitz über dieses an einer Kamera ohne eingebauten Blitz angebrachte Gerät zu steuern. (Beleuchtungssteuerungsverhältnis-Einstellung ist nicht möglich.)

A Identifikation der Teile

1 Blitzröhre
2 BOUNCE-Schalter (Vorgabe: BOUNCE)
3 Ansetzfuß-Freigabeknopf
4 Ansetzfuß
5 TELE-Schalter (Vorgabe: Standardposition)
6 Batteriefachdeckel
7 CHG-Lämpchen
8 POWER-Lämpchen
9 POWER-Schalter am Schuh

Der Status des CHG-Lämpchens und des POWER-Lämpchens wechselt wie folgt entsprechend dem Zustand dieses Geräts:

Zustand des Geräts	CHG-Lämpchen	POWER-Lämpchen
Während des Ladevorgangs	Aus	Grünes Licht
Wenn der Ladevorgang abgeschlossen ist	Ein	Grünes Licht
Wenn nach der Aufnahme die richtige Belichtung erzielt wird	Blinkt	Grünes Licht
Wenn Batterien schwach sind	Aus	Rotes Licht
Wenn das Gerät überhitzt ist	Aus	Rotes Blinklicht
Wenn die Kameraeinstellung 5 [Blitz Aus] ist	Aus	Grünes Licht

Vorbereitungen

Einsetzen von Batterien (siehe Abbildung B)

Setzen Sie die Batterien in dieses Gerät ein und bringen dann das Gerät an der Kamera an.

Ven Sie eines der folgenden Batteriepaare:

- Zwei Alkalibatterien (AAA, R03)
- Zwei Nickel-Metallhydrid (Ni-HM)-Batterien (AAA, R03)*

* Laden Sie die Ni-MH-Batterien vor dem Gebrauch unbedingt mit einem angegebenen Ladegerät.

Batterien sind nicht mitgeliefert.

1 **Drücken Sie den Batteriefachdeckel zum Öffnen in Pfeilrichtung, wie in der Abbildung dargestellt.**
2 **Setzen Sie die Batterien in das Batteriefach ein, entsprechend den Markierungen im Inneren.**
Stellen Sie sicher, dass die Batterien richtig eingesetzt sind.
3 **Schließen Sie den Deckel.**
Öffnen Sie den Deckel mit den gleichen Schritten in umgekehrter Reihenfolge.

Hinweise

Achten Sie darauf, nicht die Finger beim Öffnen und Schließen des Batteriefachdeckels einzuklemmen. Bei unvorsichtiger Handhabung besteht Verletzungsgefahr.

Prüfen der Batterien

Das POWER-Lämpchen dieses Geräts leuchtet rot auf, wenn die Batterien schwach sind.

- Wenn das POWER-Lämpchen rot aufleuchtet, empfiehlt Sony, dass Sie die Batterien ersetzen. Wenn das CHG-Lämpchen orangefarben leuchtet, kann der Blitz ausgelöst werden, auch wenn das POWER-Lämpchen rot leuchtet. Der Ladevorgang dauert in diesem Fall aber länger.
- Wenn weder das CHG-Lämpchen noch das POWER-Lämpchen leuchtet, wenn der POWER-Schalter des Schuhs auf [ON] gestellt wird, prüfen Sie, ob die Batterien richtig eingesetzt sind. Wenn die Batterien richtig eingesetzt sind, aber die Lämpchen trotzdem nicht leuchtet, ersetzen Sie die Batterien.
- Wenn das POWER-Lämpchen bald nach dem Aufleuchten erlischt, ersetzen Sie die Batterien.

Bringen Sie dieses Gerät an Ihrer Kamera an und schalten es ein (siehe Abbildung C)

1 **Stellen sie sicher, dass der POWER-Schalter des Schuhs an diesem Gerät auf [OFF] gestellt ist.**
Wenn das nicht der Fall ist, stellen Sie ihn auf [OFF].
(Siehe Schritt 5 zum Ein- und Ausschalten dieses Geräts.)
2 **Stellen Sie sicher, dass der eingebaute Blitz Ihrer Kamera in eingedrückter Stellung ist.**
Wenn Ihre Kamera einen eingebauten Blitz hat und der Blitz in ausgeklappter Stellung ist, stellen Sie ihn in eingedrückte Stellung zurück.
3 **Schieben Sie den Ansetzfuß dieses Geräts in den Zubehörschuh Ihrer Kamera in Pfeilrichtung bis zum Einrasten ein.**
Wenn dieses Gerät richtig im Schuh eingesetzt ist, verriegelt es automatisch.
Zum Abnehmen des Geräts drücken Sie den Ansetzfuß-Freigabeknopf und schieben Sie den zum Ansetzfuß zum Anbringen in Gegenrichtung ein. (Siehe Abbildung C-3-Ⓐ)
4 **Schalten Sie Ihre Kamera ein.**
5 **Schalten Sie dieses Gerät ein.**
Wenn Sie dieses Gerät hochklappen, bis es mit einem Klickgeräusch einrastet, schaltet es ein und das POWER-Lämpchen leuchtet auf.
Zum Ausschalten dieses Geräts klappen Sie es ein. (Siehe Abbildung C-5-Ⓐ)

Energiesparen

Wenn Sie Ihre Kamera länger als 1 Minute nachdem die Kamera auf Energiesparstatus geschaltet hat nicht verwenden, schaltet dieses Gerät automatisch aus, um Strom zu sparen, und die Lämpchen POWER und CHG erlöschen.

Dieses Gerät schaltet auch auf Energiesparstatus, wenn Sie den POWER-Schalter Ihrer Kamera auf [OFF] stellen (mit allen Sony digitalen Spiegelreflexkameras mit Ausnahme der DSLR-A100).

Zum Beenden des Energiesparstatus schalten Sie dieses Gerät wieder ein oder bedienen die Kamera.

Aufnehmen

1 **Stellen Sie sicher, dass Ihre Kamera und dieses Gerät eingeschaltet sind.**
2 **Stellen Sie Ihre Kamera auf den gewünschten Aufnahmemodus.**
Einzelheiten zu den Aufnahmemodi schlagen Sie bitte in der Bedienungsanleitung Ihrer Kamera nach.
Wenn Sie Ihre Kamera auf Belichtungsautomatik mit Verschlusszeitpriorität (S) oder manuelle Belichtung (M) einstellen, können Sie keine kürzere Belichtungszeit als die Blitzsynchronisationszeit* einstellen.
* Die Blitzsynchronisationszeit ist die maximale Verschlusszeit, bei der ein Blitz verwendet werden kann.
3 **Nachdem dieses Gerät vollständig aufgeladen ist, drücken Sie die Auslöser-Taste, um ein Motiv aufzunehmen.**
Wenn der Ladevorgang abgeschlossen ist, schaltet das CHG-Lämpchen an diesem Gerät auf orangefarben um.
Wenn nach der Aufnahme die richtige Belichtung erneut erzielt werden kann, blinkt das CHG-Lämpchen orangefarben.

Hinweise

- Wenn Sie aufnehmen, bevor der Ladevorgang abgeschlossen ist, kann es sein, dass Sie keine ausreichende Beleuchtung erzielen (Unterbelichtung).
- Wenn Sie den Blitz mit Selbstauslöser verwenden, stellen Sie sicher, dass der Ladevorgang abgeschlossen ist, bevor Sie die Auslöser-Taste drücken.
- Wenn Ihre Kamera im Blitzautomatik-Modus ist, wird der Blitz möglicherweise je nach Aufnahmebedingungen nicht ausgelöst.

Überhitzungsschutz

Der Überhitzungsschutz ist eine Funktion zum Schutz dieses Gerätes vor Überhitzung. Wenn sich dieses Gerät durch kontinuierliche Blitzverwendung oder durch Verwendung in einer heißen Umgebung erwärmt, wird die Blitzauslösung automatisch deaktiviert.

- Wenn Überhitzung erkannt wird, blinkt das POWER-Lämpchen rot in Ein-Sekunden-Intervallen.
- Die Blitzauslösung wird erst wieder ermöglicht, wenn sich dieses Gerät abgekühlt hat.
- Wenn dieses Gerät in einem überhitzten Zustand ist, lassen Sie es 10 Minuten lang ohne Bedienung, damit es abkühlen kann.

D BOUNCE-Schalter

Wenn Sie einen Blitz direkt auf ein Motiv unmittelbar vor einer Wand richten, erscheinen scharfe Schatten auf der Wand (siehe Abbildung D-Ⓐ).

Bei Aufnahme in einem Raum mit einer niedrigen Decke können Sie diese Schatten weicher machen, indem Sie den BOUNCE-Schalter auf [BOUNCE] stellen, so dass die Blitzröhre dieses Geräts sich nach oben neigt und das Licht auf die Decke richtet. Licht wird von der Decke reflektiert und beleuchtet das Motiv, um ein weich belichtetes Bild zu erzielen (siehe Abbildung D-Ⓑ).

Für Außenaufnahmen stellen Sie den BOUNCE-Schalter auf [DIRECT], um ein Motiv in einer Entfernung zu beleuchten, die der eingebaute Blitz nicht erreichen kann.

- BOUNCE: Die Blitzröhre ist in einem Winkel von 75 Grad gestellt (indirekter Blitz)
- DIRECT: Die Blitzröhre ist auf einen Winkel von 0 Grad gestellt (direkter Blitz)

Schieben Sie den BOUNCE-Schalter in die gewünschte Position (siehe Abbildung D-1).

Hinweise

- Stellen Sie sicher, dass der BOUNCE-Schalter geschoben wird, bis die Markierung **A** mit der gewünschten Positionsmarkierung ausgerichtet ist.
- Die Decke oder die Wand, die das Blitzlicht reflektiert, sollte weiß oder sehr bleich sein. Wenn sie farbig ist, kann die Farbe das Bild beeinflussen. Die Reflexionsoberfläche sollte nicht eine hohe oder eine Glasdecke sein.
- Wenn [BOUNCE] eingestellt ist, wird die Blitzreichweite verringert. Wenn ein Bild unterbelichtet ist (die Aufnahme sieht dunkel aus), gehen Sie näher an das Motiv, stellen Sie die ISO-Empfindlichkeit höher ein oder öffnen die Blende weiter.

E TELE-Schalter

Wenn bei Außenaufnahmen ein Motiv zu weit von der Kamera entfernt ist, um mit dem Blitz von diesem Gerät aus erreicht werden zu können (das Motiv ist außerhalb der Blitzreichweite), stellen Sie den TELE-Schalter dieses Geräts auf [Teleposition] (siehe Abbildung E). Der Blitz hat jetzt eine größere Reichweite von diesem Gerät.

Hinweise

- Stellen Sie den TELE-Schalter auf [Standardposition] für normale Aufnahme.
- Beim Einstellen des TELE-Schalters drehen Sie diesen fest, bis die **B**-Markierung mit der gewünschten Position ausgerichtet ist.
- Wenn der Objektivwinkel größer als der gewählte Blitzwinkel ist, können die Außenbere