SONY

4-547-917-**11**(1) (SR)

Digitalni HD video kamkorder/ daljinski upravljač Live-View

Vodič za upotrebu

Vodič za pomoć (veb priručnik)
Ovaj priručnik opisuje dostupne režime upravljanja uređajem HDR-AZ1 i isporučenog daljinskog upravljača Live-View Remote RM-LVR2V.
„Vodič za pomoć“ je onlajn priručnik. Možete da ga čitate na računaru ili pametnom telefonu.

http://rd1.sony.net/help/cam/1410/h_zz/

Možete da preuzmete PC softver za uređenje filmova „Action Cam Movie Creator“, ograničen na ovaj uređaj, sa sledeće URL adrese.
http://www.sony.net/actioncam/support/
Na toj URL adresi pogledajte kako da koristite kameru i softver.

- Koristite SDXC karticu bržu od Class10 kada snimate filmove u formatu XAVC S.

HDR-AZ1/RM-LVR2V

Srpski

Podaci za vlasnika uređaja

Broj modela i serijski broj se nalaze na bočnoj strani. Upišite serijski broj u predviđeni prostor u nastavku. Navedite ove brojeve svaki put kada pozovete Sony prodavca povodom ovog proizvoda.

Br. modela HDR-AZ1
Serijski broj

Podaci za vlasnika uređaja

Broj modela i serijski broj se nalaze na donjoj strani. Upišite serijski broj u predviđeni prostor u nastavku. Navedite ove brojeve svaki put kada pozovete Sony prodavca povodom ovog proizvoda.

Broj modela RM-LVR2V
Serijski broj

Mere opreza

Pločica se nalazi na donjoj spoljnoj strani.
Ukoliko je potrebno da je pogledate, skinite kaiš.

© 2014 Sony Corporation

4547917110

Provera sadržaja pakovanja

Kamera (1)
Daljinski upravljač sa prikazom uživo Live-View Remote RM-LVR2V (1)
Mikro USB kabl (1)
Punjiva baterija (NP-BY1) (1)
Vodootporno kućište (SPK-AZ1) (1)
Kopča za montiranje (1)
Ravan lepljivi nosač (1)
Zakrivljeni lepljivi nosač (1)
Adapter za stativ (1)
Paket štampane dokumentacije

Delovi i kontrole

Kamera

1 Lampica POWER/lampica CHG (punjenje)
2 Prekidač REC HOLD
3 Dugme REC (film/fotografija)
4 Lampica REC/lampica LIVE
5 Objektiv
6 Mikrofoni
7 Otvor za postavljanje adaptera stativa
8 (N-oznaka) NFC: Near Field Communication
9 Zvučnik
10 Risiver infracrvenog daljinskog upravljača
11 Displej
12 Dugme ON/OFF
13 Dugme Wi-Fi
14 Poklopac priključaka (USB)
15 Multi/mikro USB priključak Podržava mikro USB kompatibilne uređaje.
16 Dugme RESET
17 Otvor za umetanje memorijske kartice
18 Poklopac memorijske kartice
19 Lampica REC/za pristup
20 Ručica za zaključavanje poklopca baterije
21 Listić za izbacivanje baterije
22 Prostor za smeštanje baterije
23 Poklopac baterije
24 SSID oznaka

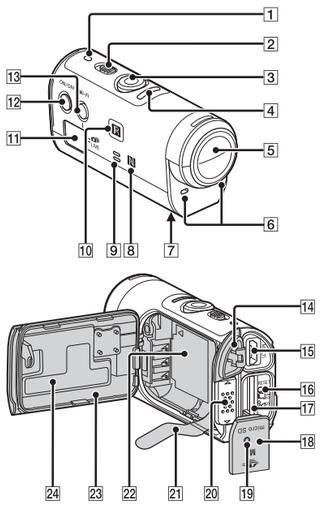

Daljinski upravljač Live-View

1 Dugme MENU
2 Dugme DISP
3 GPS antena
4 Dugme REC/ENTER
5 Lampica REC/Wi-Fi
6 LCD ekran
7 Dugme DOWN
8 Dugme UP
9 Lampica CHG (Punjenje)
10 Dugme RESET (Ponovno pokretanje)
11 Multi/Mikro USB priključak
12 Ručica za zaključavanje
13 Poklopac priključaka (USB)
14 Dugme ON/OFF
15 Prorez za kaiš

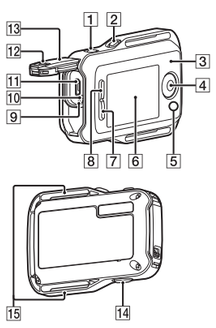

Početni koraci

Punjenje baterije za kameru

1 Otvorite poklopac.

① Pomerite ručicu za zaključavanje na stranu OPEN.
② Otvorite poklopac iz pravca ◀.

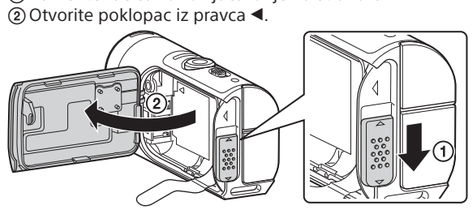

2 Umetnite bateriju.

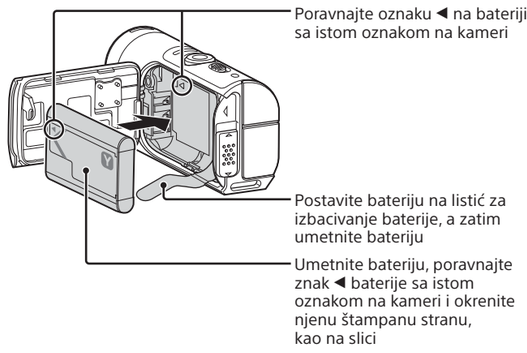

Dobro zatvorite poklopac i pomerite ručicu za zaključavanje u položaj LOCK. Uverite se da žuta oznaka na ručici za zaključavanje nije vidljiva i da je poklopac dobro zatvoren. Ponovo proverite da listić za izbacivanje baterije nije uklješten poklopcem niti da viri iz poklopca. Ako bilo koja strana materija, poput peska, dospe unutar poklopca, zaptivač bi mogao da se izgrebe, a to bi moglo da dovede do ulaska vode u kameru.

Da biste zatvorili poklopac, obrnutim redosledom ponovite radnje iz koraka 1. Da biste izvadili bateriju, povucite listić za izbacivanje baterije. Postoji mogućnost da baterija ne može da se izvadi ako je listić za izbacivanje baterije smešten ispod nje. Osim toga, to može da izazove curenje vode.

3 Proverite da li je napajanje kamere postavljeno na OFF.

Da biste isključili kameru, držite pritisnuto dugme ON/OFF dok se lampica POWER ne isključi.

4 Povežite kameru sa aktiviranim računarom pomoću mikro USB kabla (isporučen).

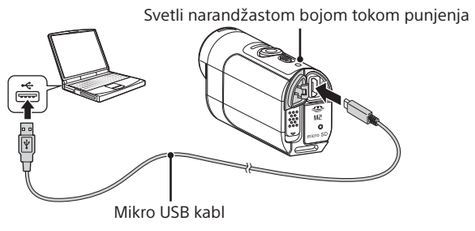

Umetanje memorijske kartice

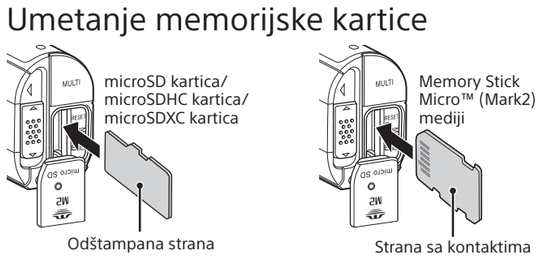

Umetnite memorijsku karticu pravilno, proveravajući da li je svaka strana okrenuta pravilno.
* Koristite SDXC karticu bržu od Class10 kada snimate filmove u formatu XAVC S.

Napomene
- Ne garantujemo da će raditi sa svim memorijskim karticama.
- Proverite da li je memorijska kartica pravilno okrenuta. Ako silom umetnete memorijsku karticu pogrešno okrenutu, kartica, njen otvor ili snimljeni podaci na njoj mogu da se oštete.
- Pre korišćenja formatirajte memorijsku karticu.
- Lagano gurnite memorijsku karticu jednom da biste je izbacili.
- Uverite se da su poklopac priključka (USB), poklopac memorijske kartice i poklopac baterije dobro zatvoreni i da pre upotrebe nema stranih materija na poklopcima. U suprotnom, to može da izazove curenje vode.

Punjenje daljinskog upravljača Live-View

1 Proverite da li je napajanje daljinskog upravljača postavljeno na OFF.

2 Povežite daljinski upravljač sa aktiviranim računarom pomoću mikro USB kabla (isporučen).

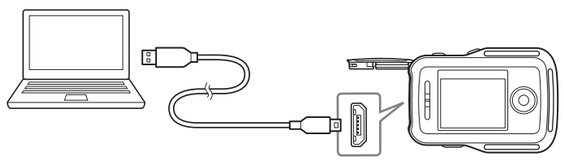

Lampica CHG (Punjenje) daljinskog upravljača svetli narandžastom bojom i punjenje počinje.
Kada se punjenje dovrši, lampica CHG (Punjenje) se isključuje.

Napomene
- Daljinski upravljač možete da punite čak i ako nije potpuno ispražnjen. Čak i ako on nije napunjen do kraja, možete da koristite već postojeći delimično napunjen kapacitet kompleta baterija.
- Kada je napajanje daljinskog upravljača uključeno, on se snabdeva napajanjem, ali se ne puni.

Montiranje kaiša na daljinski upravljač Live-View Remote

Postavite daljinski upravljač na postolje i provucite kaiš kroz prorez za kaiš daljinskog upravljača i postolja, kao što je prikazano na slici ①, a zatim ga postavite kao što je prikazano na slici ②.

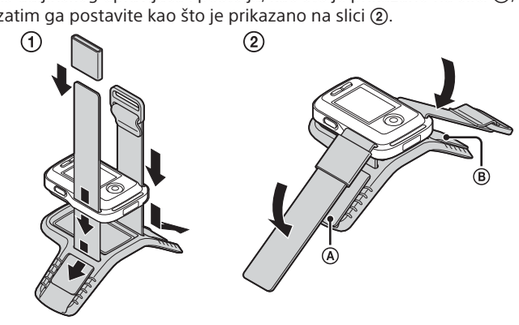

- Možete da prilagodite dužinu kaiša u zavisnosti od položaja Ⓐ i Ⓑ koji su nalepljeni.
- Postavite daljinski upravljač tako da LCD ekran bude paralelan sa nadlanicom i dugme REC/ENTER bude okrenuto ka prstima, da biste ga pričvrstili za ruku. Provucite kaiš kroz Ⓒ kao što je prikazano da donjoj slici levo. Nakon postavljanja Ⓓ, pomerite Ⓔ da prekrije kraj Ⓓ.

Napomene
- Neispravno montiranje kaiša može da izazove povredu.
- GPS antena je ugrađena u prednji deo daljinskog upravljača. Postavljanje daljinskog upravljača sa pogrešne strane može da izazove da pozicioniranje traje duže vremena ili da ne budete u mogućnosti da odredite svoj položaj.
- Kada postavite daljinski upravljač na desni ručni zglob, podesite rotaciju ekrana u podešavanjima daljinskog upravljača na ON.
- Kada daljinski upravljač koristite namontiran na ruci, uvek ispravno namontirajte isporučeno postolje i kaiš.
- Budite pažljivi da ne ispustite daljinski upravljač prilikom odvezivanja kaiša.

Uključivanje napajanja daljinskog upravljača Live-View

1 Uverite se da je poklopac multi-priključka daljinskog upravljača zatvoren.

- Dobro zatvorite poklopac priključka tako da žuta oznaka ispod ručice za zaključavanje više ne može da se vidi. Ako bilo koja strana materija, kao što je pesak, dospe unutar poklopca priključka, zaptivač bi mogao da se izgrebe, što bi dovelo do ulaska vode u daljinski upravljač.

2 Pritisnite dugme ON/OFF.

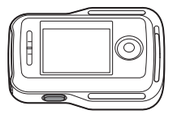

- Kada se daljinski upravljač prvi put uključi, prikazuje se ekran za podešavanje datuma i vremena.
- Ponovo pritisnite dugme ON/OFF da biste isključili daljinski upravljač.

3 Podesite datum i vreme.

- Pritisnite dugme UP ili DOWN da biste izabrali željenu stavku, a zatim pritisnite dugme REC/ENTER.
- Pritisnite dugme UP ili DOWN da biste izabrali željenu stavku, a zatim pritisnite dugme REC/ENTER da biste potvrdili izbor.

- Podešavanje datuma i vremena je završeno. Pritisnite dugme DISP da biste proverili datum i vreme koje ste podesili kao što je prikazano na slici ispod.

Provera postavki kamere

1 Uključite napajanje kamere.

2 Proverite da li je oznaka [Wi-Fi] prikazana na displeju kamere.

- Ako oznaka [Wi-Fi] nije prikazana ili je ■ prikazan na [Wi-Fi] oznaci, pritisnite dugme Wi-Fi sve dok se ne prikaže oznaka [Wi-Fi].

Pojedinačna veza

Pogledajte priručnik za upotrebu na vebu za informacije o korišćenju (Višestruka veza) i (Veza uživo).
http://rd1.sony.net/help/cam/1410/h_zz/

Povezivanje daljinskog upravljača Live-View i kamere putem Wi-Fi veze

1 Uključite napajanje kamere i daljinskog upravljača.

2 Na LCD ekranu daljinskog upravljača prikazuje se ekran za izbor Wi-Fi uređaja. Pomoću dugmeta UP i dugmeta DOWN izaberite SSID kamere sa kojom želite da povežete daljinski upravljač i pritisnite dugme REC/ENTER da biste potvrdili izbor.

- Kamera i daljinski upravljač ulaze u stanje čekanja za Wi-Fi sertifikaciju. Kada začujete zvučni signal u dužem intervalu, pritisnite i držite dugme Wi-Fi. Zvučni signal se oglašava u kraćem intervalu, što je znak da je povezivanje završeno.
- Prikaz na LCD ekranu daljinskog upravljača se prebacuje na prikaz slike uživo, a lampica REC/Wi-Fi na daljinskom upravljaču svetli plavom bojom. Kamera i daljinski upravljač su sada povezani preko Wi-Fi mreže.

Postavka

Pritiskom na dugme MENU daljinskog upravljača dok je on povezan sa kamerom putem Wi-Fi mreže možete da podesite postavke kamere.

1 Pritisnite dugme MENU daljinskog upravljača.

Prikazaće se spisak stavki podešavanja.

2 Pritisnite dugme UP ili dugme DOWN daljinskog upravljača da biste izabrali željenu stavku za podešavanje, a zatim pritisnite dugme REC/ENTER.

3 Pritisnite dugme UP ili dugme DOWN daljinskog upravljača da biste izabrali željeno podešavanje, a zatim pritisnite dugme REC/ENTER.

Za više detalja o stavkama podešavanja, pogledajte onlajn vodič za pomoć.
http://rd1.sony.net/help/cam/1410/h_zz/

Stavke podešavanja	
Prekid veze	Prekida Wi-Fi vezu i vraća ekran za izbor Wi-Fi uređaja
Režim reprodukcije	Reprodukuje i briše stavke pomoću daljinskog upravljača
MODE: Režim snimanja	Vrši prebacivanje između režima za snimanje filmova/fotografisanje/ fotografisanje u intervalima
Postavke za snimanje filma	HQ: Postavka kvaliteta slike
	ON: SteadyShot
	OFF Preokretanje
	SCN : NORMAL Scena
	COLOR : VIVID Postavka boje
	MP4 Format snimanja filma
Postavke fotografije	OFF Preokretanje
	SCN : NORMAL Scena
	DRIVE : Neprekidno snimanje
	8 fps 1s Interval neprekidnog snimanja
	OFF Tajmer odloženog snimanja
Postavke snimanja u intervalima	OFF Preokretanje
	SCN : NORMAL Scena
	2 sec Snimanje s prekidima
Postavke povezanih uređaja	TC/UB Postavka vremenskog koda/ korisnička postavka
	OFF Daljinski IR upravljač
	NTSC→ PAL Prebacivanje između režima NTSC/PAL
	OFF Automatsko isključivanje
	ON Zvučni signal
	FORMAT Format
Postavke daljinskog upravljača	OFF Rotacija ekrana
	HI Svetlina monitora
	Postavka datuma i vremena
	Vraćanje podrazumevanih postavki
	Verzija
	Režim povezivanja
	ON Postavka GPS-a
	OFF Režim rada u avionu
	Resetovanje mrežnih podešavanja

Napomene
- Tipovi ikona prikazani na svakom ekranu za podešavanje se razlikuju u zavisnosti od režima snimanja kamere koja je povezana.
- Za povratak na ekran za izbor stavki podešavanja sa ekrana za izbor vrednosti podešavanja, izaberite ↩.

Snimanje

Postavite dodatnu opremu na kameru, ako je potrebno. Detaljnije informacije o korišćenju isporučene dodatne opreme možete da vidite na sledećem mestu.
http://rd1.sony.net/help/cam/1415/h_zz/

1 Pomerite prekidač REC HOLD kamere i aktivirajte funkciju REC HOLD.

Ako je funkcija REC HOLD kamere aktivirana, pređite na korak 2.

2 Pritisnite dugme REC na kameri ili daljinskom upravljaču da biste započeli snimanje.

- Lampica REC/Wi-Fi daljinskog upravljača menja boju iz plave u crvenu.

3 Ponovo pritisnite dugme REC na kameri ili daljinskom upravljaču da biste prekinuli snimanje.

- Lampica REC/Wi-Fi daljinskog upravljača menja boju iz crvene u plavu.

Napomene
- Ne garantujemo reprodukciju slika koje su snimljene sa drugim kamerama na ovoj kameri.
- Slike nije moguće reprodukovati na kameri. Da biste reprodukovali slike, potreban vam je pametni telefon ili tablet koji podržava namensku aplikaciju PlayMemories Mobile.
- Kamera ne može da reprodukuje zvuk.
- Tokom perioda dužeg snimanja, može da dođe do porasta temperatura kamere do tačke kada se snimanje automatski zaustavlja.

Upravljanje pomoću pametnog telefona

Možete da upravljate kamerom pomoću pametnog telefona isto kao i sa isporučenim daljinskim upravljačem.

Instaliranje aplikacije „PlayMemories Mobile™“ na pametnom telefonu

PlayMemories Mobile

Android OS
Potražite aplikaciju „PlayMemories Mobile“ na Google Play-u i instalirajte je.

ANDROID APP ON Google play

- Kada koristite funkcije za povezivanje jednim dodirom (NFC), obavezan je Android 4.0 ili noviji.

iOS
Potražite aplikaciju „PlayMemories Mobile“ u App Store-u i instalirajte je.

Available on the iPhone App Store

- Kada koristite iOS, funkcije za povezivanje jednim dodirom (NFC) nisu dostupne.

Napomene
- Ažurirajte aplikaciju „PlayMemories Mobile“ na najnoviju verziju ako je već instalirana na vašem pametnom telefonu.
- Nema garancija da će Wi-Fi funkcija opisana u ovom vodiču za upotrebu funkcionisati na svim pametnim telefonima i tabletima.
- Način rada i izgled ekrana aplikacije su podložni izmenama u sledećim nadogradnjama bez prethodne najave.
- Više informacija o aplikaciji „PlayMemories Mobile“ možete da vidite na sledećem veb-sajtu. (http://www.sony.net/pmm/)

Povezivanje

Android
① Uključite napajanje kamere.
② Pokrenite „PlayMemories Mobile“ na pametnom telefonu.
③ Izaberite SSID koji je odštampan na nalepnici postavljenoj na zadnju stranu poklopca baterije.
④ Unesite lozinku sa te nalepnice (samo prvi put).

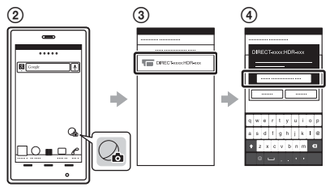

Android (koji podržava NFC)
Dodirnite (oznaka N) na pametnom telefonu nasuprot oznake (oznaka N) na kameri.
Kada se pokrene „PlayMemories Mobile“, automatski se primenjuju podešavanja za uspostavljanje Wi-Fi veze.

iPhone

① Uključite napajanje kamere.
② Otvorite [Settings] na pametnom telefonu.
③ Izaberite [Wi-Fi] na pametnom telefonu.
④ Izaberite SSID koji je odštampan na nalepnici postavljenoj na zadnju stranu poklopca baterije.
⑤ Unesite lozinku sa te nalepnice (samo prvi put).
⑥ Potvrdite da se SSID kamere prikazuje na pametnom telefonu.
⑦ Vratite se na početni ekran i pokrenite „PlayMemories Mobile“.

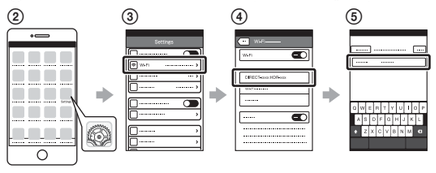

Provera bez nalepnice

Ako je nalepnica skinuta ili je postala nečitljiva, ID korisnika i lozinku možete pronaći na sledeći način.

① Umetnite napunjenu bateriju u kameru.
② Povežite kameru sa računarom pomoću mikro USB kabla (isporučen).
③ Pritisnite dugme ON/OFF da biste uključili napajanje.
④ Prikažite [Computer] → [PMHOME] → [INFO] → [WIFI_INF.TXT] na računaru, a zatim potvrdite svoj ID i lozinku.

UPOZORENJE

Da biste umanjili rizik od požara ili strujnog udara,
1) ne izlažite jedinicu kiši ili vlazi;
2) ne postavljajte na uređaj predmete koji sadrže tečnost, na primer vaze.

Ne izlažite baterije visokim temperaturama, na primer sunčevom svetlu, vatri i sl.

PAŽNJA

Za HDR-AZ1

Baterija

Ako pogrešno rukujete baterijom, ona može da eksplodira, dovede do požara ili izazove hemijske opekotine. Imajte u vidu sledeće mere opreza.

- Ne rasklapajte bateriju.
- Ne gnječite bateriju i ne izlažite je bilo kakvoj sili kao što su snažni udarci, ispuštanje ili gaženje.
- Pazite da ne izazovete kratki spoj i ne dozvolite da metalni objekti dođu u dodir sa kontaktima baterije.
- Ne izlažite bateriju temperaturi iznad 60 °C. Na primer, ne ostavljajte je na direktnom sunčevom svetlu ili u automobilu koji je parkiran na suncu.
- Ne spaljujte bateriju niti je bacajte u vatru.
- Ne koristite oštećene litijum-jonske baterije ili one koje cure.
- Bateriju obavezno punite koristeći originalni Sony punjač za baterije ili uređaj koji može da puni bateriju.
- Držite bateriju van domašaja dece.
- Ne kvasite bateriju.
- Zamenite bateriju samo istom ili ekvivalentnom baterijom koju preporučuje Sony.
- Potrošenu bateriju odbacite odmah kao što je opisano u uputstvima.

Za RM-LVR2V

Imajte u vidu sledeće mere opreza, jer je moguć rizik od nastanka vreline, vatre ili eksplozije.

* Litijum-jonska baterija je ugrađena u proizvod.

- Proizvod napunite odgovarajućim metodom punjenja.
- Ne postavljajte proizvod u vatru ili blizu nje i ne stavljajte ga u mikrotalasnu pećnicu.
- Ne ostavljajte proizvod u automobilu po toplom vremenu.
- Nemojte skladištiti ili koristiti proizvod na toplom i vlažnom mestu kao što je sauna.
- Nemojte da rasklapate, gnječite ili probijate proizvod.
- Ne izlažite proizvod prekomernim udarcima, kao što je ispuštanje sa visine.
- Ne izlažite proizvod temperaturama iznad 60 °C.
- Održavajte proizvod suvim.

Proizvod odbacite na odgovarajući način.
Za punjenje proizvoda koristite metod punjenja naveden u priručniku za upotrebu.

Adapter za naizmeničnu struju

Kada koristite adapter za naizmeničnu struju, priključite ga na obližnju zidnu utičnicu. Ako prilikom korišćenja uređaja dođe do kvara, odmah iskopčajte adapter za naizmeničnu struju iz zidne utičnice.

Punjač baterija

Čak i kada je lampica CHARGE ovog punjača baterija isključena, napajanje nije prekinuto. Ako prilikom korišćenja ovog proizvoda dođe do problema, isključite ga iz zidne utičnice kako biste prekinuli napajanje.

Čak i kada je kamera isključena, ona se napaja naizmeničnom strujom sve dok je priključena na zidnu utičnicu preko adaptera za naizmeničnu struju.

Za korisnike u Evropi

Napomena za korisnike u zemljama u kojima se primenjuju direktive Evropske unije

Proizvođač: Sony Corporation, 1-7-1 Konan Minato-ku Tokyo, 108-0075 Japan
Za usaglašenost proizvoda sa propisima EU: Sony Deutschland GmbH, Hedelfinger Strasse 61, 70327 Stuttgart, Nemačka

CE

Ovim kompanija Sony Corporation izjavljuje da je ova oprema usaglašena sa osnovnim zahtevima i drugim relevantnim odredbama Direktive 1999/5/EC. Za detaljne informacije, posetite sledeću URL adresu:
http://www.compliance.sony.de/

Napomena

Ako statički elektricitet ili elektromagnetizam prekine prenos podataka, ponovo pokrenite aplikaciju ili iskopčajte i ponovo priključite kabl za komunikaciju (USB itd.).

Ovaj proizvod je testiran i utvrđeno je da je u skladu sa ograničenjima navedenim u EMC direktivi kada se za povezivanje koristi kabl kraći od 3 metra.

Elektromagnetna polja na određenim frekvencijama mogu da utiču na zvuk i sliku ove jedinice.

Odlaganje potrošenih baterija, električne i elektronske opreme (primenljivo u Evropskoj uniji i ostalim evropskim zemljama koje imaju sisteme za odvojeno sakupljanje otpada)

Ovaj simbol na proizvodu, bateriji ili pakovanju označava da se proizvod i baterija ne smeju tretirati kao kućni otpad. Na nekim baterijama se pored ovog simbola može nalaziti i hemijski simbol.
Hemijski simbol za živu (Hg) ili olovo (Pb) se dodaje ako baterija sadrži više od 0,0005% žive ili 0,004% olova. Pravilnim odlaganjem proizvoda i baterija pomažete u sprečavanju mogućih štetnih posledica po okolinu i ljudsko zdravlje do kojih može doći usled nepravilnog odlaganja otpada. Reciklažom materijala pomažete očuvanje prirodnih resursa.
Ako proizvodi zahtevaju stalno prisustvo baterije zbog bezbednosti, performansi ili celovitosti podataka, takvu bateriju bi trebalo da zameni isključivo obučeni serviser. Da biste bili sigurni da će baterija i električna i elektronska oprema biti pravilno zbrinuti, predajte potrošene proizvode na odgovarajućem mestu za prikupljanje i reciklažu električne i elektronske opreme. Za sve ostale baterije pogledajte poglavlje o bezbednom uklanjaju baterije iz proizvoda. Predajte bateriju na odgovarajućem mestu za prikupljanje i reciklažu potrošenih baterija. Za detaljnije informacije o reciklaži ovog proizvoda ili baterije, kontaktirajte lokalnu upravu, komunalnu službu ili prodavnicu u kojoj ste kupili proizvod ili bateriju.

Napomena o korišćenju

[Kamera i daljinski upravljač Live-View]

Wi-Fi funkcija

- Koristite kameru i daljinski upravljač u skladu sa propisima na području upotrebe.
- Ne možete koristiti funkciju Wi-Fi kamere i daljinskog upravljača pod vodom.

Bezbednost korišćenja uređaja za bežični LAN

- Uverite se da je bežični LAN uvek obezbeđen da biste izbegli hakovanje, pristup od strane zlonamernih trećih lica i druge oblike ranjivosti.
- Važno je da podesite bezbednost kada koristite funkciju bežičnog LAN.
- Ako dođe do problema zbog neodgovarajućih mera bezbednosti ili zbog predvidljivih okolnosti, kompanija Sony Corporation ne preuzima odgovornost ni za kakvu posledičnu štetu.

Napomena o funkciji za bežičnu mrežu

Ne snosimo nikakvu odgovornost za oštećenja prouzrokovana neovlašćenim pristupom ukradenim ili izgubljenim sadržajima koji su učitani u kameru ili neovlašćenim korišćenjem takvih sadržaja.

[Kamera]

Radna temperatura

Kamera je osmišljena za korišćenje na temperaturama između –5 °C i 40 °C. Ne preporučuje se korišćenje na izuzetno hladnim ili vrelim mestima na kojima temperatura izlazi iz tog opsega.

Napomene o dugotrajnom snimanju

- Kućište kamere i baterija mogu da se zagreju tokom upotrebe – to je normalno.
- Izbegavajte korišćenje kamere tokom dugog vremena dok je držite u ruci ili ona direktno dodiruje vašu kožu. Preporučujemo vam da koristite isporučene samolepljive nosače, vodootporno kućište ili opcionalni dodatni pribor za montažu.
- Kada je temperatura u okruženju visoka, temperatura kamere se brzo povisi.
- Ostavite kameru 10 minuta ili duže da biste omogućili da njena unutrašnja temperatura padne na bezbedan nivo.
- Kada se temperatura kamere povisi, kvalitet slike može da oslabi. Preporučujemo da sačekate da temperatura u kameri opadne pre nego što nastavite da snimate.

O zaštiti od pregrevanja

U zavisnosti od temperature kamere i baterije, možda nećete moći da snimate filmove ili napajanje može da se automatski isključi radi zaštite kamere. Na ekranu daljinskog upravljača će se prikazati poruka pre nego što se napajanje isključi ili više ne budete mogli da snimate filmove. U tom slučaju, ostavite napajanje isključeno i sačekajte dok temperatura fotoaparata i baterije ne opadne. Ako uključite napajanje kada kamera i baterija nisu dovoljno ohlađeni, napajanje će se možda ponovo isključiti i nećete moći da snimate filmove.

O performansama otpornosti na prašinu i vodu

- Kamera je otporna na prašinu i vodu (dubina vode 5 m, 30 minuta neprekidno). Napomene o korišćenju vodootpornog kućišta potražite u priručniku za upotrebu na vebu.

Napomena o opcionalnoj dodatnoj opremi

Originalna Sony dodatna oprema možda nije dostupna u nekim zemljama/regionima.

[Daljinski upravljač Live-View]

Radna temperatura

Daljinski upravljač je osmišljen za korišćenje na temperaturama između –10 °C i 40 °C. Ne preporučuje se korišćenje na izuzetno hladnim ili vrelim mestima na kojima temperatura izlazi iz tog opsega.

O performansama otpornosti na vodu daljinskog upravljača

Daljinski upravljač je osmišljen da bude otporan na vodu. Oštećenje prouzrokovano nepravilnom upotrebom, zloupotrebom ili neodgovarajućim održavanjem nije pokriveno ograničenom garancijom.

- Ne izlažite daljinski upravljač vodi pod pritiskom, kao što je mlaz iz slavine.
- Ne koristite u toplim izvorima.
- Koristite daljinski upravljač u opsegu temperatura vode od 0 °C do 40 °C.

Napomene pre korišćenja daljinskog upravljača pod vodom ili blizu nje

- Uverite se da nikakva strana materija, kao što je pesak, kosa ili prljavština, nije dospela ispod poklopca multi-priključka. Čak i mala količina strane materije može dovesti do prodora vode u daljinski upravljač.
- Uverite se da zaptivač i njemu odgovarajuće površine nisu izgrebane. Čak i mala ogrebotina može dovesti do prodora vode u daljinski upravljač. Ako su zaptivač ili njemu odgovarajuća površina izgrebani, kontaktirajte Sony prodavca ili lokalni ovlašćeni Sony servis.
- Ako prljavština ili pesak dospeju na zaptivač ili njemu odgovarajuće površine, očistite to mesto mekom tkaninom koja ne ostavlja vlakna za sobom.
- Ne otvarajte/zatvarajte poklopac priključka vlažnim ili prljavim prstima ili u blizini vode. Postoji rizik da pesak ili voda dospeju u unutrašnjost. Pre otvaranja poklopca priključka, izvedite proceduru opisanu u odeljku „Čišćenje nakon korišćenja daljinskog upravljača pod vodom ili blizu nje“.
- Poklopac priključka otvarajte samo kad je daljinski upravljač potpuno suv.
- Uvek proverite da li je poklopac priključka dobro zatvoren.

Napomene o korišćenju daljinskog upravljača pod vodom ili blizu nje

- Ne izlažite daljinski upravljač udarima kao što je skok u vodu.
- Ne otvarajte i zatvarajte poklopac priključka kada ste u vodi ili blizu nje.
- Daljinski upravljač tone u vodi. Koristite kaiš isporučen sa daljinskim upravljačem da biste sprečili da potone.

Uključen GPS

- GPS antena je ugrađena ne u kameru već u prednji deo daljinskog upravljača.
- Budući da se pozicija GPS satelita stalno menja, određivanje lokacije može da potraje duže vremena ili risiver možda uopšte neće moći da odredi lokaciju, što zavisi od lokacije na kojoj koristite kameru i vremena kada je koristite.
- GPS je sistem koji određuje položaj primanjem signala sa satelita. Izbegavajte da koristite GPS funkciju na daljinskom upravljaču na mestima koja blokiraju radio signale ili na kojima postoji mogućnost njihovog odbijanja, kao što je senovito mesto okruženo zgradama ili drvećem. Koristite daljinski upravljač u okruženjima pod otvorenim nebom.
- Informacije o lokaciji možda nećete moći da zabeležite na sledećim mestima ili u situacijama kada radio signali sa GPS satelita ne mogu da dođu do daljinskog upravljača.
  – U tunelu, zatvorenom prostoru ili hladu zgrade.
  – Između visokih zgrada ili u uzanim ulicama koje su okružene zgradama.
  – Na podzemnim lokacijama, mestima koja su okružena gustim drvećem, ispod mosta ili na mestima gde postoje magnetna polja, na primer blizu kablova pod visokim naponom.
  – Blizu uređaja koji generišu radio signale istog frekventnog pojasa kao daljinski upravljač: blizu mobilnih telefona koji koriste frekventni pojas od 1,5 GHz itd.
- GPS antena je ugrađena u prednji deo daljinskog upravljača. Postavljanje daljinskog upravljača sa pogrešne strane može da izazove da pozicioniranje traje duže vremena ili da ne budete u mogućnosti da odredite svoj položaj.
- Ako snimate slike a GPS na daljinskom upravljaču je podešen na [ON] i otpremate ih na internet, lokacija snimanja može da bude dostupna trećem licu. Pre snimanja podesite GPS daljinskog upravljača na [OFF] da biste to sprečili.

O greškama prilikom triangulacije

- Ako se premestite na drugu lokaciju odmah nakon uključivanja daljinskog upravljača, možda će kameri biti potrebno duže vremena da pokrene triangulaciju nego kada biste ostali na istom mestu.
- Greška GPS satelita
  Kada daljinski upravljač primi signal sa više od tri GPS satelita, utvrđuje vaš trenutni položaj.
  GPS sateliti dozvoljavaju grešku u triangulaciji od oko 10 m.
  U zavisnosti od okruženja lokacije na kojoj koristite kameru, greška prilikom triangulacije može da bude veća. U tom slučaju, vaša aktuelna lokacija neće odgovarati lokaciji na mapi prema GPS informacijama. Osim toga, GPS satelite kontroliše Ministarstvo odbrane Sjedinjenih Država pa stepen preciznosti može da bude namerno promenjen.
- Greška tokom procesa triangulacije
  Daljinski upravljač pribavlja informacije o lokaciji u određenim vremenskim intervalima tokom triangulacije. Postoji malo vremensko kašnjenje između vremena pribavljanja informacija o lokaciji i beleženja tih informacija u okviru slike. Zato se stvarna lokacija snimanja možda neće u potpunosti podudarati sa lokacijom na mapi prema GPS informacijama.

O ograničenju korišćenja GPS-a

- Koristite GPS u skladu sa situacijom i propisima zemalja ili regiona u kojima koristite daljinski upravljač.

Odbacivanje

Pre odbacivanja daljinskog upravljača, uklonite bateriju.

Uklanjanje baterije

Ugrađena baterija može da se reciklira.
Prilikom odbacivanja daljinskog upravljača, uklonite ugrađenu bateriju i odnesite ga svom prodavcu.

Napomene

Prilikom uklanjanja kompleta baterija, pripazite na sledeće.

- Sklonite šrafove i slične delove van domašaja male dece da biste sprečili nehotično gutanje.
- Pazite da ne povredite note ili prste.

Važne informacije

Ne uklanjajte šrafove osim pri odbacivanju daljinskog upravljača. Odbićemo popravke ili zamenu ako utvrdimo da je došlo do neovlašćenog rasklapanja.

1. **Pritisnite dugme ON/OFF da biste isključili napajanje daljinskog upravljača.**
2. **Iskopčajte povezane kablove.**
3. **Uklonite šrafove odvijačem sa zvezdastom glavom. (4 šrafa)**
4. **Skinite poklopac.**
5. **Gurnite kukice ka napolju i izvadite bateriju.**

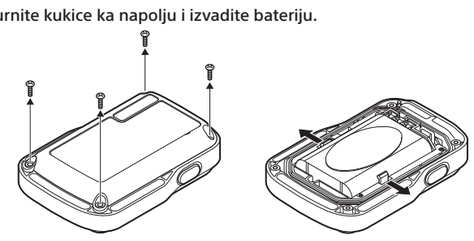

Specifikacije

Kamera

Format signala:	HDTV
Zahtevi za napajanje:	Punjiva baterija: 3,7 V (NP-BY1) Multi/mikro USB priključak: 5,0 V
USB punjenje:	DC 5,0 V, 500 mA
Punjiva baterija NP-BY1:	Maksimalni napon punjenja: DC 4,2 V Maksimalna struja punjenja: 975 mA
Performanse otpornosti na prskanje:	Ekvivalentan sa IPX4 (zasnovano na standardnom testiranju kompanije Sony)
Radna temperatura:	-5 °C do +40 °C
Temperatura skladištenja:	-20 °C do +60 °C
Dimenzije (približne):	24,2 mm × 36,0 mm × 74,0 mm (Š/V/D, bez izbočina i bez isporučenog vodootpornog kućišta)
Masa:	Približno 48 g (samo glavno kućište)
Ukupna težina u upotrebi:	Približno 63 g (uključujući bateriju, bez isporučenog vodootpornog kućišta)

Daljinski upravljač Live-View

Zahtevi za napajanje:	Punjiva baterija: 3,6 V (ugrađena baterija) Multi/mikro USB priključak: 5,0 V
USB punjenje:	DC 5,0 V, 500 mA/800 mA
Punjiva baterija:	Maksimalni napon punjenja: DC 4,2 V Maksimalna struja punjenja: 1,89 A
Performanse otpornosti na vodu:	Dubina vode 3 m, neprekidno 30 minuta (Ne garantujemo performanse otpornosti na vodu pod svim okolnostima)
Radna temperatura:	-10 °C do +40 °C
Temperatura skladištenja:	-20 °C do +60 °C
Dimenzije (približne):	72,3 mm × 50,2 mm × 20,8 mm (Š/V/D, bez izbočina)
Masa:	Približno 67 g (samo glavno kućište)
Ukupna težina (kada je u upotrebi):	Približno 98 g (uključujući isporučeni kaiš i postolje)

- Dizajn i specifikacije kamere, daljinskog upravljača i dodatne opreme su podložni izmenama u sledećim nadogradnjama bez prethodne najave.
- Za dodatne specifikacije pogledajte „Vodič za pomoć (WEB)“.

O zaštićenim znakovima

- Memory Stick i MS su zaštićeni znakovi ili registrovani zaštićeni znakovi kompanije Sony Corporation.
- Mac je registrovani zaštićeni znak kompanije Apple Inc. u Sjedinjenim Američkim Državama i drugim zemljama.
- iOS je registrovani zaštićeni znak kompanije Cisco Systems, Inc.
- Android i Google Play su zaštićeni znakovi kompanije Google Inc.
- iPhone je zaštićeni znak ili registrovani zaštićeni znak kompanije Apple Inc.
- Wi-Fi, logotip Wi-Fi, Wi-Fi PROTECTED SET-UP su registrovani zaštićeni znakovi organizacije Wi-Fi Alliance.
- N-oznaka je zaštićeni znak ili registrovani zaštićeni znak kompanije NFC Forum, Inc. u Sjedinjenim Američkim Državama i drugim zemljama.
- Adobe, logotip Adobe i Adobe Acrobat su registrovani zaštićeni znakovi ili zaštićeni znakovi kompanije Adobe Systems Incorporated u Sjedinjenim Američkim Državama i/ili drugim zemljama.
- Logotip microSDXC je zaštićeni znak organizacije SD-3C, LLC.

Osim toga, nazivi sistema i proizvoda koji su korišćeni u ovom uputstvu su, uopšte, zaštićeni znakovi ili registrovani zaštićeni znakovi svojih odgovarajućih razvojnih timova ili proizvođača. Međutim, oznake ™ ili ® možda nisu opisane u ovom priručniku.