SONY

4-547-917-**11**(1) (HR)

Digital HD kamkorder/ daljinski upravljač Live-View

Upute za upotrebu

Priručnik (mrežni priručnik)
U ovom su priručniku opisani dostupni načini rada s uređajem HDR-AZ1 i priloženim daljinskim upravljačem Live-View RM-LVR2V.
„Priručnik" je mrežni priručnik. Možete ga čitati na računalu ili pametnom telefonu.

http://rd1.sony.net/help/cam/1410/h_zz/

Možete preuzeti računalni softver za uređivanje filmova „Action Cam Movie Creator", samo za ovaj uređaj, na sljedećoj URL adresi.
http://www.sony.net/actioncam/support/
Na toj ćete URL adresi pronaći kako se upotrebljavaju kamera i softver.

- Prilikom snimanja videozapisa u formatu XAVC S upotrebljavajte SDXC karticu bržu od klase 10.

HDR-AZ1/RM-LVR2V

Hrvatski

Vlasnikova evidencija

Broj modela i serijski brojevi nalaze se na strani. Upišite serijski broj na mjesto u nastavku. Ti će vam brojevi trebati prilikom kontaktiranja s prodavačem tvrtke Sony u vezi s ovim proizvodom.

Broj modela HDR-AZ1 _____
Serijski broj _____

Vlasnikova evidencija

Broj modela i serijski brojevi nalaze se na dnu. Upišite serijski broj na mjesto u nastavku. Ti će vam brojevi trebati prilikom kontaktiranja s prodavačem tvrtke Sony u vezi s ovim proizvodom.

Model broj RM-LVR2V _____
Serijski broj _____

Mjere opreza

Nazivna pločica nalazi se s vanjske strane na dnu uređaja.
Ako je želite provjeriti, otkopčajte remen.

© 2014 Sony Corporation

4547917110

Provjera povezanih stavki

Kamera (1)
Daljinski upravljač Live-View RM-LVR2V (1)
Mikro USB kabel (1)
Komplet baterija s mogućnošću ponovnog punjenja (NP-BY1) (1)
Vodootporna futrola (SPK-AZ1) (1)
Kopča za pričvršćivanje (1)
Ravno ljepljivo postolje (1)
Zakrivljeno ljepljivo postolje (1)
Adapter za tronožac (1)
Komplet tiskane dokumentacije

Dijelovi i kontrole

Kamera

1 Žaruljica POWER (napajanje)/ žaruljica CHG (punjenje)
2 Prekidač REC HOLD
3 Gumb REC (za snimanje videozapisa/fotografija)
4 Žaruljica REC/žaruljica LIVE
5 Objektiv
6 Mikrofoni
7 Rupa za pričvršćivanje adaptera za tronožac
8 (oznaka N) NFC: Near Field Communication
9 Zvučnik
10 IR daljinski prijemnik
11 Ploča zaslona
12 Gumb ON/OFF
13 Gumb Wi-Fi veze
14 Poklopac priključnice (USB)
15 Multi/mikro USB terminal Podržava uređaje kompatibilne s mikro USB-om.
16 Gumb RESET
17 Utor za umetanje memorijske kartice
18 Poklopac memorijske kartice
19 Žaruljica REC/pristupna žaruljica
20 Ručica za zaključavanje poklopca baterije
21 Pločica za izbacivanje baterije
22 Područje pohrane baterije
23 Poklopac kompleta baterije
24 Oznaka SSID

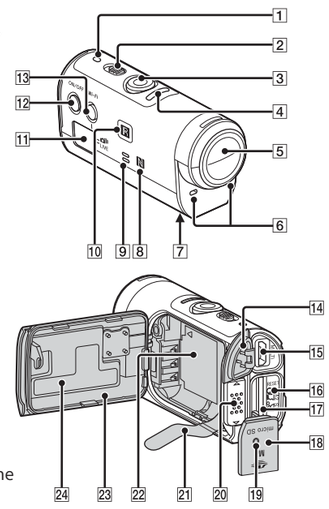

Daljinski upravljač Live-View

1 Gumb MENU
2 Gumb DISP
3 GPS antena
4 Gumb REC/ENTER
5 Žaruljica REC/Wi-Fi
6 LCD zaslon
7 Gumb DOWN
8 Gumb UP
9 Žaruljica CHG (punjenje)
10 Gumb RESET (resetiranje)
11 Multi/mikro USB terminal
12 Ručica za zaključavanje
13 Poklopac priključnice (USB)
14 Gumb ON/OFF
15 Omča za remen

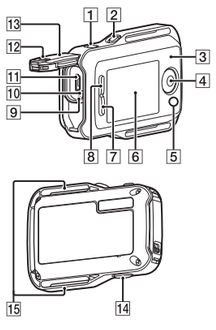

Početak rada

Punjenje kompleta baterija za kameru

1 Otvorite poklopac.

① Klizno pomaknite ručicu za zaključavanje u stranu za otvaranje OPEN.
② Otvorite poklopac sa ◀.

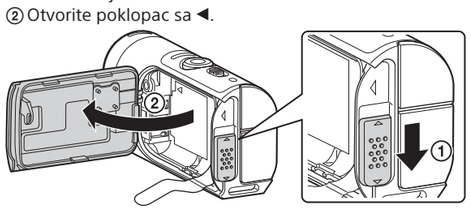

2 Umetnite komplet baterija.

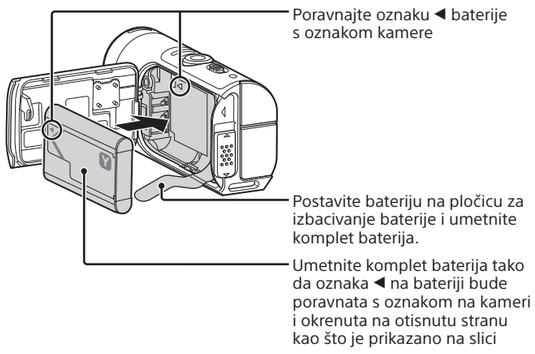

Čvrsto zatvorite poklopac i pomaknite ručicu za zaključavanje u položaj LOCK. Provjerite vidi li se žuta oznaka na ručici za zaključavanje i je li poklopac čvrsto zatvoren. Dvaput provjerite je li pločica za izbacivanje baterije priklještena u poklopcu ili strši iz poklopca. Ako bilo kakvo strano tijelo, na primjer pijesak, dospije u unutrašnjost poklopca, može doći do nastanka ogrebotina na brtvi i ulaska vode u kameru.

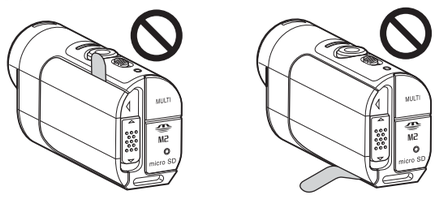

Da biste zatvorili poklopac, izvršite radnje iz 1. koraka obrnutim redoslijedom. Da biste izbacili bateriju, povucite pločicu za izbacivanje baterije. Postoji mogućnost da se baterija ne može izbaciti ako je pločica za izbacivanje baterije pohranjena ispod baterije. Osim toga, to može dovesti do propuštanja vode.

3 Provjerite je li napajanje kamere u isključenom položaju OFF.

Da biste isključili kameru, pritisnite gumb ON/OFF i držite tako dok se žaruljica POWER ne isključi.

4 Spojite kameru s uključenim računalom pomoću mikro USB kabela (priloženo).

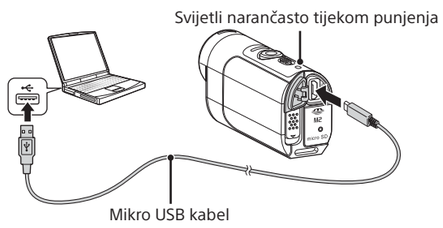

Umetanje memorijske kartice

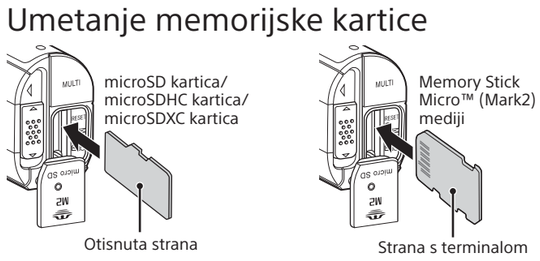

Ispravno umetnite memorijsku karticu i provjerite je li svaka strana okrenuta u odgovarajućem smjeru.
* Prilikom snimanja videozapisa u formatu XAVC S upotrebljavajte SDXC karticu bržu od klase 10.

Napomene
- Nije zajamčen rad sa svim memorijskim karticama.
- Provjerite je li memorijska kartica pravilno umetnuta. Ako na silu umetnete memorijsku karticu u pogrešnom smjeru, možete oštetiti memorijsku karticu, utor memorijske kartice ili slikovne podatke.
- Formatirajte memorijsku karticu prije upotrebe.
- Da biste izbacili memorijsku karticu, jednom je lagano gurnite.
- Prije upotrebe provjerite jesu li poklopac priključnice (USB), poklopac memorijske kartice i poklopac kompleta baterije čvrsto zatvoreni i ima li stranih tijela u poklopcu. U protivnom može doći do propuštanja vode.

Punjenje daljinskog upravljača Live-View

1 Provjerite je li napajanje daljinskog upravljača u isključenom položaju OFF.

2 Spojite daljinski upravljač s uključenim računalom pomoću mikro USB kabela (priloženo).

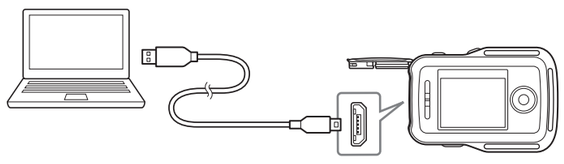

Žaruljica CHG (punjenje) na daljinskom upravljaču zasvijetlit će narančasto i punjenje će započeti.
Kada punjenje završi žaruljica CHG (punjenje) će se ugasiti.

Napomene
- Daljinski upravljač možete puniti čak i ako nije potpuno prazan. Isto tako, čak ikada daljinski upravljač nije u potpunosti napunjen, možete upotrebljavati djelomično napunjen komplet baterija.
- Kada je napajanje daljinskog upravljača uključeno, on se napaja strujom ali se ne puni.

Pričvršćivanje remena na daljinski upravljač Live-View

Stavite daljinski upravljač na osnovnu ploču i provucite remen kroz omču za remen daljinskog upravljača i kroz osnovnu ploču, kao što je prikazano na slici ①, a zatim ga pričvrstite na način prikazan na slici ②.

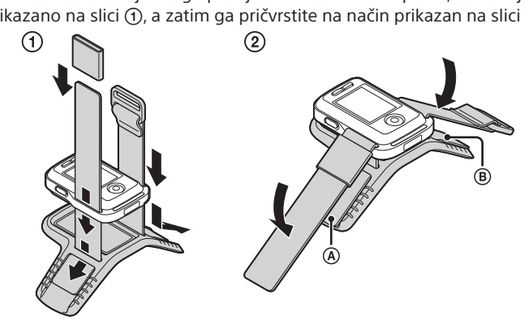

- Duljinu remena možete prilagođavati sukladno položaju nošenja Ⓐ i Ⓑ.
- Ako daljinski upravljač želite pričvrstiti na ruku, položite ga zajedno s LCD zaslonom paralelno s nadlanicom i gumbom REC/ENTER okrenutim prema vrhovima prstiju. Provucite remen kroz Ⓒ kao što je prikazano na slici dolje lijevo. Nakon pričvršćivanja Ⓓ, pomaknite Ⓔ tako da prekriva kraj Ⓓ.

Napomene
- Nepravilno pričvršćivanje remena može uzrokovati ozljedu.
- GPS antena ugrađena je u prednji dio daljinskog upravljača. Ako daljinski upravljač postavite naopako, pozicioniranje će možda predugo trajati ili određivanje položaja neće biti moguće.
- Ako daljinski upravljač pričvršćujete na desni ručni zglob, u postavkama rotiranje zaslona postavite u uključen položaj ON.
- Kada daljinski upravljač upotrebljavate pričvršćen na ruku, uvijek pravilno pričvrstite priloženu osnovnu ploču i remen.
- Pazite da vam daljinski upravljač ne ispadne dok skidate remen.

Postupak za uključivanje napajanja daljinskog upravljača Live-View

1 Provjerite je li poklopac višestrukog terminala na daljinskom upravljaču zatvoren.

- Dobro zatvorite poklopac terminala tako da se žuta oznaka ispod ručice za zaključavanje više ne vidi. Ako bilo kakvo strano tijelo, primjerice pijesak, dospije u unutrašnjost poklopca terminala, mogu nastati ogrebotine na brtvi i u daljinski upravljač može prodrijeti voda.

2 Pritisnite gumb ON/OFF.

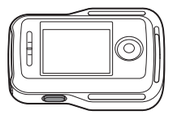

- Kada prvi put uključite daljinski upravljač, na zaslonu će se prikazati postavke datuma i vremena.
- Za isključivanje daljinskog upravljača ponovno pritisnite gumb ON/OFF.

3 Postavite datum i vrijeme.

- Pritisnite gumb UP ili DOWN za odabir željene stavke, a zatim pritisnite gumb REC/ENTER.
- Pritisnite gumb UP ili DOWN za odabir željene stavke, a zatim pritisnite gumb REC/ENTER da biste je potvrdili.

- Postavljanje datuma i vremena je dovršeno. Na dolje prikazani način, pritisnite gumb DISP kako biste provjerili datum i vrijeme koje ste postavili.

Provjera postavki kamere

1 Uključite napajanje kamere.

2 Provjerite prikazuje li se na zaslonu kamere oznaka [Wi-Fi].

- Ako se oznaka [Wi-Fi] ne prikazuje, ili je prikazano ■ na mjestu oznake [Wi-Fi], pritisnite gumb Wi-Fi i držite tako sve dok se ne prikaže oznaka [Wi-Fi].

Jedna veza

Informacije o tome kako se upotrebljavaju značajke (više veza) i (veza uživo) potražite u priručniku s uputama na web-mjestu.
http://rd1.sony.net/help/cam/1410/h_zz/

Povezivanje daljinskog upravljača Live-View i kamere preko Wi-Fi veze

1 Uključivanje napajanja na kameri i daljinskom upravljaču.

2 Na LCD zaslonu daljinskog upravljača prikazuje se zaslon za odabir Wi-Fi uređaja. Odaberite SSID kamere koju želite povezati pomoću gumba UP ili DOWN i pritisnite gumb REC/ENTER za potvrdu.

- Kamera i daljinski upravljač ulaze u stanje čekanja Wi-Fi certifikacije. Kada začujete zvučni signal dugog intervala, pritisnite i držite gumb Wi-Fi. Zvučni će signal prijeći na kratki interval emitiranja i veza će biti uspostavljena.
- Prikaz na LCD zaslonu daljinskog upravljača prebacit će se na Live-View prikaz, a REC/Wi-Fi daljinskog upravljača zasvijetlit će plavo. Kamera i daljinski upravljač sada su povezani putem Wi-Fi veze.

Namještanje postavki

Dok su kamera i daljinski upravljač povezani putem Wi-Fi veze, postavke kamere možete namještati pritiskanjem gumba MENU na daljinskom upravljaču.

1 Pritisnite gumb MENU na daljinskom upravljaču.

Prikazat će se popis stavki za postavljanje.

2 Pritisnite gumb UP ili DOWN na daljinskom upravljaču za odabir željene stavke za postavljanje, a zatim pritisnite gumb REC/ENTER.

3 Pritisnite gumb UP ili DOWN na daljinskom upravljaču za odabir željene postavke, a zatim pritisnite gumb REC/ENTER.

Pojedinosti o stavkama za postavljanje potražite u mrežnom priručniku.
http://rd1.sony.net/help/cam/1410/h_zz/

Stavke za postavljanje	
Raskid veze	Raskid Wi-Fi veze i povratak na zaslon za odabir Wi-Fi uređaja
Način za reprodukciju	Reprodukcija i brisanje slika pomoću daljinskog upravljača
MODE: Način snimanja	Prebacivanje između načina za snimanje videozapisa/fotografija/ fotografija u intervalima
Postavke videozapisa	Postavka kvalitete slike
	ON SteadyShot
	OFF Prebacivanje
	SCN : NORMAL Prizor
	COLOR : VIVID Postavka boje
	MP4 Format snimanja videozapisa
Postavke fotografije	OFF Prebacivanje
	SCN : NORMAL Prizor
	DRIVE : Neprekidno snimanje
	8 fps 1s Interval neprekidnog snimanja
	OFF Samookidač
Postavke intervalnog snimanja	OFF Prebacivanje
	SCN : NORMAL Prizor
	2 sec Proteklo vrijeme
Postavke povezivanja uređaja	TC/UB Postavka vremenskog koda/ korisničkog bita
	OFF Infracrveni daljinski upravljač
	NTSC → PAL Prebacivanje NTSC/PAL
	OFF Automatsko isključivanje
	ON Zvučni signal
	FORMAT Format
Postavke daljinskog upravljača	OFF Rotacija zaslona
	HI Svjetlina monitora
	Postavka datuma i vremena
	Postavke resetiranja
	Verzija
	Način povezivanja
	ON GPS postavka
	OFF Zrakoplovni način rada
	Resetiranje mrežnih postavki

Napomene
- Vrste ikona prikazane na svakom zaslonu postavke ovise o načinu snimanja videozapisa i fotografija kamere koju povezujete.
- Za povratak na zaslon za odabir stavke za postavljanje odaberite ↩.

Snimanje

Ako je potrebno, na kameru postavite dodatnu opremu. Pojedinosti o povezanoj dodatnoj opremi potražite na sljedećoj adresi.
http://rd1.sony.net/help/cam/1415/h_zz/

1 Klizno pomaknite prekidač REC HOLD na kameri pa pustite REC HOLD.

Ako je prekidač REC HOLD na kameri otpušten, prijeđite na 2. korak.

2 Pritisnite gumb REC na kameri ili daljinskom upravljaču da biste započeli sa snimanjem.

- Žaruljica REC/Wi-Fi na daljinskom upravljaču mijenja boju iz plave u crvenu.

3 Ponovno pritisnite gumb REC na kameri ili daljinskom upravljaču da biste prekinuli snimanje.

- Žaruljica REC/Wi-Fi na daljinskom upravljaču mijenja boju iz crvene u plavu.

Napomene
- Reprodukcija slika snimljenih drugim kamerama nije zajamčena na ovoj kameri.
- Reprodukcija slika na kameri nije moguća. Da biste reproducirali slike, potreban vam je pametni telefon ili tablet koji podržava namjensku aplikaciju PlayMemories Mobile.
- Kamera ne može reproducirati zvuk.
- Tijekom razdoblja dužeg snimanja temperatura kamere može se podići do točke u kojoj će se snimanje automatski zaustaviti.

Upravljanje putem pametnog telefona

Kamerom možete upravljati pomoću pametnog telefona i povezanog daljinskog upravljača.

Postupak za instalaciju aplikacije PlayMemories Mobile™ na pametni telefon

PlayMemories Mobile

Android OS
Potražite aplikaciju PlayMemories Mobile na web-mjestu Google Play, a zatim je instalirajte.

Google play

- Za upotrebu funkcija reprodukcije jednim dodirom (NFC) potreban je Android 4.0 ili noviji.

iOS
Potražite aplikaciju PlayMemories Mobile na web-mjestu App Store, a zatim je instalirajte.

App Store

- Funkcije reprodukcije jednim dodirom (NFC) nisu dostupne prilikom upotrebe sustava iOS.

Napomene
- Ažurirajte aplikaciju PlayMemories Mobile na najnoviju verziju ako je već instalirana na pametnom telefonu.
- Rad Wi-Fi funkcije opisane u ovom Priručniku nije zajamčen na svim pametnim telefonima i tabletima.
- Načini rada i zasloni za aplikaciju podložni su promjenama u budućim nadogradnjama bez prethodne obavijesti.
- Više informacija o aplikaciji PlayMemories Mobile potražite na sljedećem web-mjestu. (http://www.sony.net/pmm/)

Povezivanje

Android
① Uključite napajanje kamere.
② Na pametnom telefonu pokrenite aplikaciju PlayMemories Mobile.
③ Odaberite SSID koji je otisnut na naljepnici na poleđini poklopca baterije.
④ Unesite lozinku koja je prikazana na istoj naljepnici (samo prvi put).

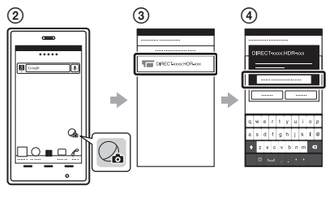

Android (podržava NFC)
Na pametnom telefonu dodirnite oznaku (N mark) u blizini oznake (N mark) na kameri.
Kada se aplikacija PlayMemories Mobile pokrene, automatski se primjenjuju postavke za uspostavu Wi-Fi veze.

iPhone

① Uključite napajanje kamere.
② Otvorite izbornik [Settings] na pametnom telefonu.
③ Odaberite [Wi-Fi] na pametnom telefonu.
④ Odaberite SSID koji je otisnut na naljepnici na poleđini poklopca baterije.
⑤ Unesite lozinku koja je prikazana na istoj naljepnici (samo prvi put).
⑥ Provjerite je li funkcija SSID kamere prikazana na pametnom telefonu.
⑦ Vratite se na početni zaslon, a zatim pokrenite aplikaciju PlayMemories Mobile.

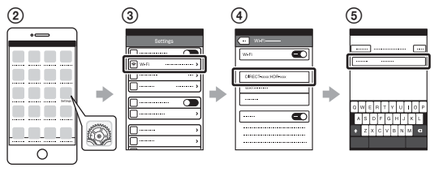

Provjera bez naljepnice

Ako se naljepnica odlijepi ili postane nečitljiva, možete doći do svog korisničkog ID-a i lozinke pomoću sljedećeg postupka.

① Umetnite dostatno napunjen komplet baterija u kameru.
② Spojite kameru s računalom pomoću mikro USB kabela (priloženo).
③ Pritisnite gumb ON/OFF za uključivanje napajanja.
④ Prikažite [Computer] → [PMHOME] → [INFO] → [WIFI_INF.TXT] na računalu, a zatim potvrdite svoj ID i lozinku.

UPOZORENJE

Da biste smanjili rizik od požara ili strujnog udara:
1) Jedinicu ne izlažite kiši ili vlazi.
2) Na uređaj ne postavljajte predmete napunjene tekućinom, kao što su vaze.

Ne izlažite baterije izvoru prekomjerne topline, kao što je sunčeva svjetlost, vatra ili slično.

OPREZ

Za HDR-AZ1

Komplet baterija

Ako se kompletom baterija pogrešno rukuje, može eksplodirati, izazvati požar ili čak kemijske opekline. Pridržavajte se sljedećih mjera opreza.

- Ne rastavljajte.
- Ne razbijajte i ne izlažite komplet baterija udarcima ili sili, na primjer udarcima čekića te pazite da vam ne ispadne i da ga ne nagazite.
- Nemojte izazivati kratki spoj i nemojte dopustiti da metalni predmeti dođu u dodir s priključcima baterije.
- Ne izlažite visokim temperaturama iznad 60 °C, na primjer ostavljanjem na izravnom sunčevom svjetlu ili u automobilu parkiranom na suncu.
- Nemojte spaljivati ili bacati u vatru.
- Nemojte rukovati litij-ionskom baterijom ako je oštećena ili curi.
- Obavezno punite komplet baterija originalnim punjačem baterija Sony ili uređajem koji služi za punjenje kompleta baterija.
- Držite komplet baterija izvan dohvata male djece.
- Držite komplet baterija na suhom.
- Zamijenite samo jednakom ili odgovarajućom vrstom proizvoda koju preporučuje tvrtka Sony.
- Upotrijebljeni komplet baterija pravovremeno zbrinite na način opisan u uputama.

Za RM-LVR2V

Pridržavajte se sljedećih mjera opreza jer postoji opasnost od pregrijavanja, požara ili eksplozije.

* U proizvod je ugrađena litij-ionska baterija.

- Punite proizvod propisanim načinom punjenja.
- Ne stavljajte proizvod blizu vatre ili u mikrovalnu pećnicu.
- Ne ostavljajte proizvod u automobilu po vrućem vremenu.
- Nemojte čuvati ili upotrebljavati proizvod na vrućem i vlažnom mjestu, na primjer u sauni.
- Nemojte rastavljati, razbijati ili bušiti proizvod.
- Nemojte izlagati proizvod snažnim udarima, na primjer padu s visine.
- Nemojte izlagati proizvod temperaturama višim od 60 °C.
- Držite proizvod na suhom.

Odložite proizvod na odgovarajući način.
Punite proizvod načinom punjenja propisanim u uputama za rad.

Adapter za izmjeničnu struju

Pri upotrebi adaptera za izmjeničnu struju služite se zidnom utičnicom u blizini. Odmah isključite adapter za izmjeničnu struju iz zidne utičnice ako dođe do ikakvih smetnji pri upotrebi uređaja.

Punjač baterija

Čak i kada je žaruljica CHARGE punjača baterije isključena, napajanje nije isključeno. Ako dođe do problema dok je jedinica u upotrebi, isključite je iz zidne utičnice kako biste isključili napajanje.

Čak i ako je kamera isključena, uključena je u izvor napajanja ako je priključena u zidnu strujnu utičnicu (zidna utičnica) putem adaptera za izmjeničnu struju.

Za korisnike u Europi

Napomena za kupce u državama u kojima se primjenjuju direktive EU.

Proizvođač: Sony Corporation, 1-7-1 Konan Minato-ku Tokio, 108-0075 Japan
Za informacije o usklađenosti proizvoda sa zakonodavstvom EU-a: Sony Deutschland GmbH, Hedelfinger Strasse 61, 70327 Stuttgart, Njemačka

Ovime tvrtka Sony Corporation izjavljuje da je ova oprema u skladu s osnovnim zahtjevima i relevantnim odredbama direktive 1999/5/EZ. Pojedinosti potražite na sljedećoj URL adresi:
http://www.compliance.sony.de/

Napomena

Ako se zbog statičkog elektriciteta ili elektromagnetskih smetnji prijenos podataka ne dovrši do kraja (neuspješan prijenos), ponovno pokrenite aplikaciju ili isključite i ponovno priključite komunikacijski kabel (USB itd.).

Proizvod je ispitan i utvrđeno je da je u skladu s ograničenjima propisanima odredbom EMC za upotrebu kabela za povezivanje kraćih od 3 metra.

Elektromagnetska polja na određenim frekvencijama mogu utjecati na sliku i zvuk ove jedinice.

Zbrinjavanje iskorištenih baterija te električne i elektroničke opreme (primjenjivo u Europskoj uniji i drugim europskim državama s odvojenim sustavima za prikupljanje otpada)

Ovaj simbol na proizvodu, bateriji ili na pakiranju označava da se proizvod i baterija ne smiju odlagati kao kućanski otpad. Na određenim baterijama ovaj se simbol može pojaviti u kombinaciji s kemijskim simbolom.
Kemijski simbol za živu (Hg) ili olovo (Pb) dodan je ako baterija sadrži više od 0,0005% žive ili 0,004% olova. Pravilnim zbrinjavanjem proizvoda i baterija pridonosite sprječavanju mogućih negativnih posljedica za okoliš i ljudsko zdravlje do kojih bi moglo doći neispravnim zbrinjavanjem otpada. Recikliranje materijala pomaže u očuvanju prirodnih resursa.
U slučaju da proizvodi iz sigurnosnih, izvedbenih ili razloga integriteta podataka zahtijevaju trajno povezivanje s baterijom, tu bateriju može zamijeniti samo ovlašteno servisno osoblje. Da biste omogućili pravilno postupanje s baterijom te električnom i elektroničkom opremom, proizvode po isteku vijeka trajanja odložite na odgovarajuće odlagalište za recikliranje električne i elektroničke opreme. Za sve ostale baterije pogledajte odjeljak o tome kako sigurno ukloniti bateriju iz proizvoda. Bateriju odložite na odgovarajuće odlagalište za recikliranje iskorištenih baterija. Dodatne informacije o recikliranju ovog proizvoda ili baterije zatražite od lokalne gradske uprave, komunalnog poduzeća ili u trgovini u kojoj ste kupili proizvod ili bateriju.

Napomene o upotrebi

[Kamera i daljinski upravljač Live-View]

Wi-Fi funkcija

- Kameru i daljinski upravljač upotrebljavajte u skladu s propisima važećim u području upotrebe.
- Wi-Fi funkciju kamere i daljinskog upravljača ne možete upotrebljavati pod vodom.

Sigurnost pri upotrebi bežičnih LAN uređaja

- Da biste spriječili hakiranje, upade zlonamjerne treće strane ili druge ranjive točke, provjerite je li bežični LAN zaštićen.
- Veoma je važno postaviti zaštitu na bežičnom LAN-u.
- Ako se pojavi problem zbog neodgovarajućih sigurnosnih mjera ili zbog predvidivih okolnosti, tvrtka Sony ne odgovara za nastale štete.

Napomena o funkciji bežične mreže

Ako izgubite kameru ili vam je ukradu, ne snosimo nikakvu odgovornost za gubitak ili štetu uzrokovanu ilegalnim pristupom ili upotrebom pristupne točke registrirane na kameri.

[Kamera]

Radna temperatura

Kamera je namijenjena za upotrebu pri temperaturama između -5 °C i +40 °C. Ne preporučuje se upotreba na iznimno hladnim ili vrućim mjestima izvan tog temperaturnog raspona.

Napomene o dugotrajnom snimanju

- Kućište kamere i baterija mogu se zagrijati prilikom upotrebe. To je normalno.
- Izbjegavajte korištenje kamere duže vrijeme kada je držite u ruci ili kada izravno dodiruje vašu kožu. Preporučujemo vam upotrebu priloženih ljepljivih nosača, vodonepropusnog kućišta ili dodatne opreme.
- Kada je temperatura okoline visoka, temperatura kamere se brzo povećava.
- Ostavite kameru 10 minuta ili duže da bi se temperatura u unutrašnjosti kamere smanjila na sigurnu razinu.
- Kada se temperatura kamere poveća, kvaliteta slike može se pokvariti. Preporučujemo da pričekate dok temperatura kamere ne padne prije nego što nastavite sa snimanjem slika.

O zaštiti od pregrijavanja

Ovisno o temperaturi kamere i baterije, snimanje videozapisa možda neće biti moguće ili će se napajanje automatski isključiti radi zaštite kamere. Prije isključenja napajanja i kada više nećete moći snimati videozapise, prikazat će se poruka na zaslonu daljinskog upravljača. U tom slučaju ostavite fotoaparat isključen i pričekajte da se temperatura fotoaparata i baterije spusti. Ako uključite napajanje prije nego se kamera i baterija dovoljno ohlade, napajanje će se možda ponovno isključiti ili snimanje videozapisa neće biti moguće.

O svojstvima otpornosti na prašinu ili vodu

- Kamera je otporna na prašinu i vodu (na dubini od 5 m, 30 minuta neprekidno). Napomene o upotrebi vodonepropusnog kućišta potražite u priručniku s uputama na web-mjestu.

Napomene o dodatnoj opremi

Originalna dodatna oprema tvrtke Sony nije dostupna u svim državama/regijama.

[Daljinski upravljač Live-View]

Radna temperatura

Daljinski je upravljač namijenjena za upotrebu pri temperaturama između -10 °C i +40 °C. Ne preporučuje se upotreba na iznimno hladnim ili vrućim mjestima izvan tog temperaturnog raspona.

O vodonepropusnim svojstvima daljinskog upravljača

Daljinski je upravljač izrađen tako da bude vodonepropustan. Šteta uzrokovana nepravilnim rukovanjem, pogrešnom upotrebom ili neodgovarajućim održavanjem nije pokrivena ograničenim jamstvom.

- Ne izlažite daljinski upravljač utjecaju vode pod tlakom, npr. vodi iz slavine.
- Ne upotrebljavajte ga u termalnim izvorima.
- Daljinski upravljač upotrebljavajte u vodi temperaturnog raspona od 0 °C do 40 °C.

Napomene o mjerama koje treba poduzeti prije upotrebe daljinskog upravljača pod vodom/blizu vode

- Pazite da u poklopac višestrukog terminala ne dospiju strana tijela kao što su pijesak, dlake ili prljavština. Čak i mala količina stranih tijela može uzrokovati ulazak vode u daljinski upravljač.
- Provjerite ima li na brtvi i njezinim spojnim površinama ogrebotina. Čak i mala ogrebotina može uzrokovati ulazak vode u daljinski upravljač. Ako se na brtvi ili na njezinim spojnim površinama pojave ogrebotine, obratite se najbližem prodavaču tvrtke Sony ili lokalnom ovlaštenom servisu tvrtke Sony.
- Ako se na brtvi ili njezinim spojnim površinama pojavi prljavština, očistite to područje nekom krpom koja ne pušta dlačice.
- Nemojte otvarati/zatvarati poklopac terminala ako su vam ruke vlažne ili na njima ima pijeska, kao ni u blizini vode. Postoji opasnost da voda uđe u unutrašnjost proizvoda. Prije otvaranja poklopca terminala provedite postupak opisan u poglavlju „Čišćenje nakon upotrebe daljinskog upravljača pod vodom/blizu vode".
- Poklopac terminala/kartice otvorite tek kada se daljinski upravljač osuši do kraja.
- Uvijek provjerite je li poklopac terminala čvrsto uglavljen.

Napomene o upotrebi daljinskog upravljača pod vodom/blizu vode

- Ne izlažite daljinski upravljač udarcima, na primjer skakanjem u vodu.
- Nemojte otvarati i zatvarati poklopac terminala dok ste u vodi/blizu vode.
- Daljinski upravljač tone u vodi. Da biste spriječili da daljinski upravljač potone u vodi, upotrijebite priloženi remen.

O GPS funkciji

- GPS antena nije ugrađena u kameru već u prednji dio daljinskog upravljača.
- Budući da se položaji GPS satelita konstantno mijenjaju, određivanje lokacije može potrajati ili prijemnik uopće neće odrediti lokaciju, ovisno o lokaciji i vremenu kada koristite kameru.
- GPS je sustav za određivanje geografske lokacije triangulacijom radijskog signala sa satelita. Izbjegavajte korištenje GPS značajke na daljinskom upravljaču na mjestima gdje su radijski signali blokirani ili se odbijaju kao što su sjenovita mjesta okružena zgradama i drvećem itd. Daljinski upravljač upotrebljavajte pod otvorenim nebom.
- Možda nećete moći snimiti informaciju o lokaciji na lokacijama ili u situacijama gdje radijski signali s GPS satelita ne mogu doseći daljinski upravljač. U nastavku je primjer nekih od takvih mjesta.
  – U tunelima, u zatvorenim prostorima ili pod sjenom zgrada.
  – Između visokih zgrada ili u uskim ulicama okruženim zgradama.
  – U podzemnim lokacijama, lokacijama okruženim gustim drvećem, pod mostovima ili na lokacijama gdje se stvaraju magnetska polja, primjerice, u blizini visokonaponskih vodova.
  – Blizu uređaja koji emitiraju radijske signale istog frekvencijskog raspona kao i daljinski upravljač: u blizini mobilnih telefona raspona 1,5 GHz itd.
- GPS antena ugrađena je u prednji dio daljinskog upravljača. Ako daljinski upravljač postavite naopako, pozicioniranje će možda predugo trajati ili određivanje položaja neće biti moguće.
- Ako snimate fotografije sa značajkom GPS na daljinskom upravljaču postavljenom u položaj [ON], a zatim te fotografije postavite na internet, lokacija snimanja može biti dostupna trećim stranama. Kako biste to spriječili, GPS na daljinskom upravljaču prije snimanja postavite u isključen položaj [OFF].

O pogreškama triangulacije

- Ako se pomaknete na drugu lokaciju odmah nakon što uključite daljinski upravljač, moguće je da će kameri biti potrebno duže vrijeme za pokretane triangulacije nego da stojite na mjestu.
- Greška na GPS satelitu
  Kada daljinski upravljač primi signale s više od tri GPS satelita, određuje vaš trenutačni položaj.
  Pogreška triangulacije koju GPS satelit dopušta je oko 10 m. Ovisno o okruženju lokacije, pogreška triangulacije može biti veća. U tom slučaju vaša trenutačna lokacija možda neće odgovarati lokaciji na mapi, ovisno o GPS informaciji. Istodobno, GPS satelite kontrolira Ministarstvo obrane Sjedinjenih Američkih Država pa može doći do namjerne promjene razine preciznosti.
- Pogreška tijekom procesa triangulacije
  Daljinski upravljač povremeno tijekom triangulacije dohvaća informacije o lokaciji. Postoji malo vremensko kašnjenje između toga kad je informacija o lokaciji dohvaćena i snimljena na sliku pa stvarna lokacija snimanja možda neće odgovarati točnoj lokaciji na karti, ovisno o GPS informacijama.

Podaci o ograničenju upotrebe GPS funkcije

- GPS upotrebljavajte u skladu sa situacijom i zakonima države/regije u kojoj upotrebljavate daljinski upravljač.

Odlaganje

Prije odlaganja daljinskog upravljača na otpad izvadite komplet baterija.

Izvadite komplet baterija

Ugrađeni komplet baterija može se reciklirati.
Pri odlaganju daljinskog upravljača na otpad izvadite ugrađeni komplet baterija i odnesite ga svom prodavaču.

Napomene

Pri uklanjanju kompleta baterija pazite na sljedeće.

- Maknite vijke i sl. dalje od male djece kako biste spriječili slučajno gutanje.
- Pazite da ne ozlijedite nokte ili prste.

Važne informacije

Vijke uklonite samo ako ćete daljinski upravljač odložiti na otpad. Ako ocijenimo da je provedeno neopravdano rastavljanje, odbit ćemo zahtjev za popravak ili zamjenu.

1 Pritisnite gumb ON/OFF da biste isključili napajanje daljinskog upravljača.
2 Odspojite priključene kabele.
3 Uklonite vijke odvijačem s glavom Phillips. (4 vijka)
4 Uklonite poklopac.
5 Gurnite kukicu prema van i izvadite komplet baterija.

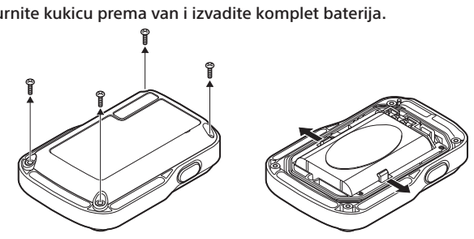

Specifikacije

Kamera

Format signala:	HDTV
Preduvjeti napajanja:	Komplet baterija s mogućnošću ponovnog punjenja: 3,7 V (NP-BY1) Multi/mikro USB terminal: 5,0 V
USB punjenje:	5,0 V istosmjerne struje, 500 mA
Komplet baterija s mogućnošću ponovnog punjenja NP-BY1:	Maksimalan napon punjenja: DC 4,2 V Maksimalna jakost struje pri punjenju: 975 mA
Svojstva otpornosti na prskanje:	Ekvivalentno IPX4 (temeljem standardnih ispitivanja koja je provela tvrtka Sony)
Radna temperatura:	Od -5 °C do +40 °C
Temperatura pohrane:	Od –20 °C do +60 °C
Dimenzije (pribl.):	24,2 mm × 36,0 mm × 74,0 mm (Š/V/D, isključujući izbočine i priloženo vodonepropusno kućište)
Težina:	Pribl. 48 g (samo tijelo uređaja)
Ukupna težina u upotrebi:	Pribl. 63 g (uključujući komplet baterija, isključujući priloženo vodonepropusno kućište)

Daljinski upravljač Live-View

Preduvjeti napajanja:	Komplet baterija s mogućnošću ponovnog punjenja: 3,6 V (unutarnja baterija) Multi/mikro USB terminal: 5,0 V
USB punjenje:	DC 5,0 V, 500 mA/800 mA
Komplet baterija s mogućnošću ponovnog punjenja:	Maksimalan napon punjenja: DC 4,2 V Maksimalna jakost struje pri punjenju: 1,89 A
Vodonepropusna svojstva:	Dubina vode 3 m, 30 minuta neprekidno (vodonepropusnost nije zajamčena u svim okolnostima)
Radna temperatura:	Od -10 °C do +40 °C
Temperatura pohrane:	Od -20 °C do +60 °C
Dimenzije (pribl.):	72,3 mm × 50,2 mm × 20,8 mm (Š/V/D, isključujući izbočine)
Težina:	Pribl. 67 g (samo glavno kućište)
Ukupna težina (u upotrebi):	Pribl. 98 g (uključujući priloženi remen i osnovnu ploču)

- Dizajn i specifikacije kamere, daljinskog upravljača i dodatne opreme podložni su promjenama u budućim nadogradnjama bez prethodne obavijesti.
- Dodatne specifikacije potražite u Priručniku (WEB).

O zaštitnim znacima

- Memory Stick i zaštitni su znaci ili registrirani zaštitni znaci tvrtke Sony Corporation.
- Mac je registrirani zaštitni znak tvrtke Apple Inc. u Sjedinjenim Američkim Državama i drugim državama.
- iOS je registrirani zaštitni znak ili zaštitni znak tvrtke Cisco Systems Inc.
- Android i Google Play zaštitni su znaci tvrtke Google Inc.
- iPhone je zaštitni znak ili registrirani zaštitni znak tvrtke Apple Inc.
- Wi-Fi, logotip Wi-Fi i Wi-Fi PROTECTED SET-UP registrirani su zaštitni znaci tvrtke Wi-Fi Alliance.
- N Mark je zaštitni znak ili registrirani zaštitni znak tvrtke NFC Forum, Inc. u Sjedinjenim Američkim Državama i drugim državama.
- Adobe, logotip Adobe i Adobe Acrobat registrirani su zaštitni znaci ili zaštitni znaci tvrtke Adobe Systems Incorporated u Sjedinjenim Američkim Državama i/ili drugim državama.
- Logotip microSDXC zaštitni je znak tvrtke SD-3C, LLC.

Osim toga, nazivi sustava i proizvoda upotrijebljeni u ovom priručniku općenito su zaštitni znaci ili registrirani zaštitni znaci odgovarajućih razvojnih programera ili proizvođača. Međutim, oznake ™ ili ® ne upotrebljavaju se nužno u ovom priručniku.