SONY

4-688-041-**21**(1)

Underwater Housing

Gebruiksaanwijzing / Bruksanvisning
Istruzioni per l'uso / Instruções de operação

©2016 Sony Corporation
Printed in China
http://www.sony.net/

4688041210

MPK-URX100A

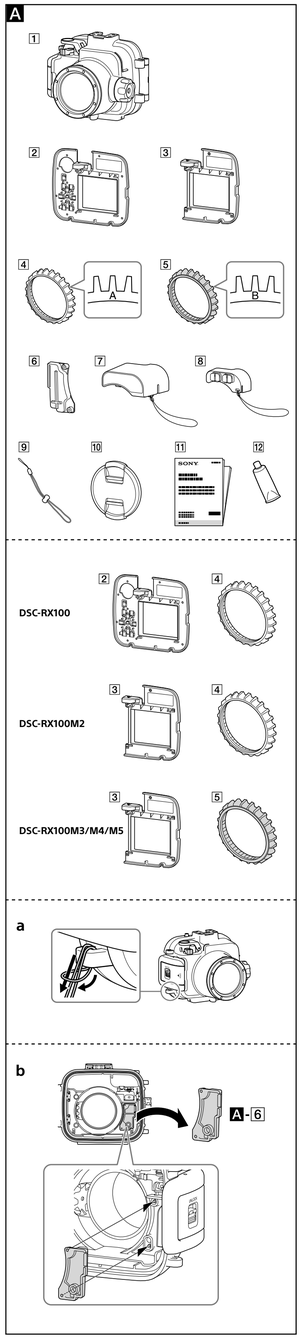

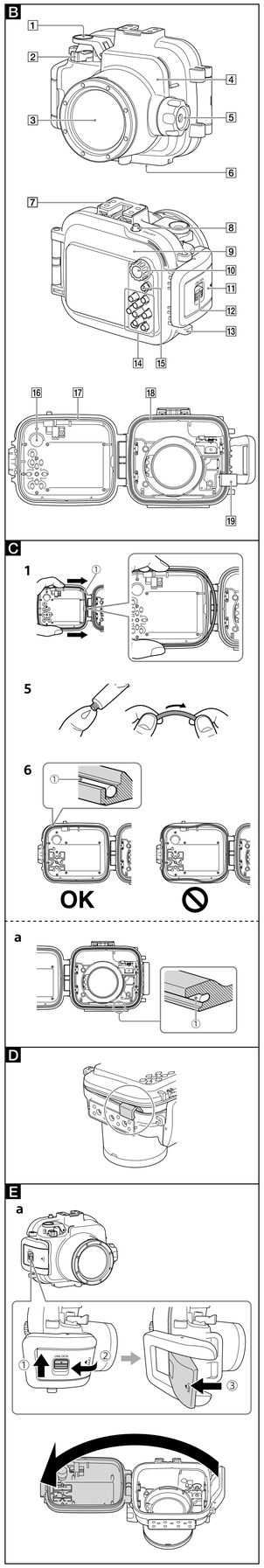

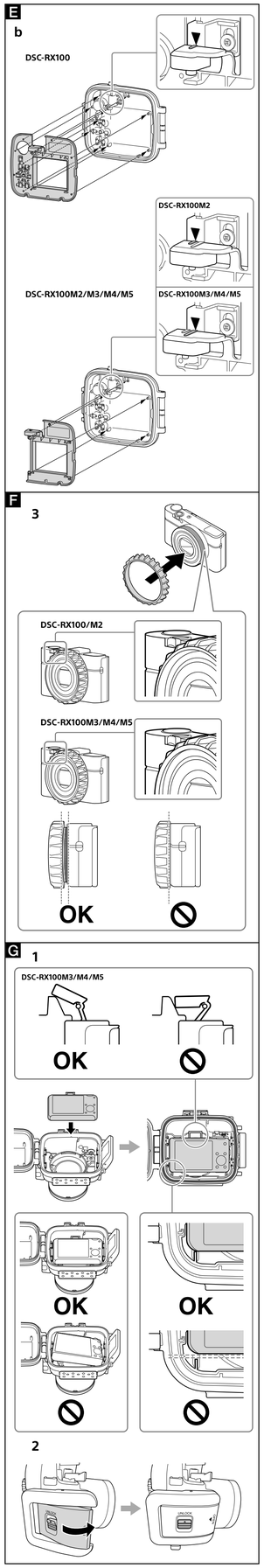

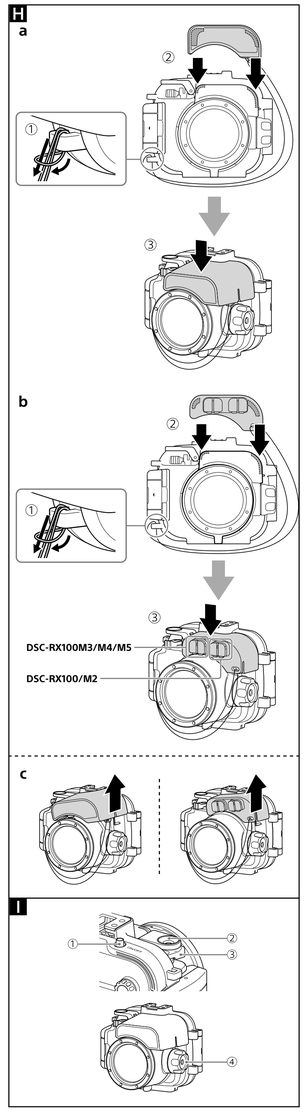

Nederlands

Voor klanten in Europa

Kennisgeving voor klanten in de landen waar EU-richtlijnen van toepassing zijn

Producent: Sony Corporation, 1-7-1 Konan Minato-ku Tokyo, 108-0075 Japan
Voor EU-product conformiteit: Sony Belgium, bijkantoor van Sony Europe Limited, Da Vincilaan 7-D1, 1935 Zaventem, België

Hoofdkenmerk

Deze onderwaterbehuizing (in het vervolg "dit toestel") is ontworpen voor de volgende camera's:
DSC-RX100, DSC-RX100M2, DSC-RX100M3, DSC-RX100M4,DSC-RX100M5
Waterdrukbestendigheid: Tot een diepte van 40 m onder water
Schroefdiameter: 67 mm

Voorzorgsmaatregelen

- Bij gebruik van dit toestel tijdens duiken, dient u goed op uw omgeving te blijven letten. Als u bij het duiken uw omgeving veronachtzaamt, kan dat ongelukken veroorzaken.
- Ook in het geval dat er water binnenlekt, dient u eerst uw situatie goed in ogenschouw te nemen, om dan op te stijgen volgens de regels voor veilig duiken.
- Stel het glas aan de voorkant niet bloot aan sterke trillingen. Het glas kan hierdoor barsten.
- Gooi dit toestel niet in het water.
- Gebruik dit toestel niet onder de volgende omstandigheden:
  – op zeer warme of vochtige plaatsen.
  – in water met een temperatuur boven de 40 °C.
  – bij temperaturen onder 0 °C.
  Onder deze omstandigheden kan vochtcondensatie of waterlekkage optreden en kan de camera worden beschadigd.
- Laat dit toestel niet langere tijd achter in direct zonlicht, op een zeer hete en vochtige plaats. Als u dit toestel toch in direct zonlicht moet laten liggen, moet u het in elk geval bedekken met een handdoek of een andere bescherming.
- Als de camera oververhitt raakt, kan deze automatisch uitschakelen of kunnen uw opnamen mislukken. Om de camera weer te kunnen gebruiken, dient u deze een poosje op een koele plaats af te laten koelen.
- Gebruik het meegeleverde tussenstuk om dit toestel open te houden wanneer u het meeneemt in het vliegtuig. Als het toestel dicht zit, kunnen veranderingen in de luchtdruk het moeilijk maken om het weer open te krijgen.

Als er zonnebrandolie op dit toestel komt, moet u de behuizing goed reinigen met lauw water. Als er zonnebrandolie achterblijft op de tas, kan de oppervlakte verkleuren of beschadigen (zoals scheurtjes in het oppervlak).

Waterlekkage

Als er waterlekkage optreedt moet u dit toestel niet langer aan water blootstellen.
- Als de camera nat wordt, moet u deze direct naar de dichtstbijzijnde Sony-winkel brengen. De klant moet eventuele reparatiekosten betalen.
- In het onwaarschijnlijke geval dat er bij een defect aan dit toestel schade wordt veroorzaakt door waterlekkage, aanvaardt Sony geen aansprakelijkheid voor beschadiging van de apparatuur in het toestel (camera, batterij, enzovoort) en de gemaakte opnamen, en evenmin voor de kosten die verbonden zijn aan het maken van de opnamen.

Meegeleverde items (A)

1 Onderwaterbehuizing (1)
2 Achterste bevestigingsdeel A (voor DSC-RX100) (1)
3 Achterste bevestigingsdeel B (voor DSC-RX100M2/M3/M4/M5) (1)
4 Lensringadapter A (voor DSC-RX100/M2, grijs) (1)
5 Lensringadapter B (voor DSC-RX100M3/M4/M5, zwart) (1)
6 Voorste bevestigingsdeel (1) (bevestigd aan dit toestel)
7 Diffusiescherm (1) (met daaraan bevestigd koordje)
8 Externe flipsadapter (1) (met daaraan bevestigd koordje)
9 Polsriem (1) (A-a)
10 Voorste lensdop (1)
11 Handleiding en documentatie
12 Siliconenvet (1)

INamen van de onderdelen (B)

1 Sluiterhendel
2 Zoomhendel
3 Voorglas
4 Voorkant van de behuizing
5 Draaiknop voor het draaien van de lensring
6 Statiefschroefgang
7 Accessoireschoentje
8 ON/OFF (aan/uit)-toets
9 Achterkant van de behuizing
10 Instelknop
11 Sluitklem
12 Vergrendeling van de sluitklem
13 Bevestigingsoog voor polsriem
14 Bedieningstoetsen
15 MOVE (bewegende beelden)-toets
16 Koppelrubber instelknop
17 O-ring
18 Druppelbestendige pakking
19 Tussenstuk (Vergeet niet dit tussenstuk te verwijderen wanneer u dit toestel gaat gebruiken. Breng het tussenstuk aan wanneer u het toestel opbergt.)

O-ring en druppelbestendige pakking (C)

Het is erg belangrijk dat u de O-ring goed onderhoudt. Het niet goed onderhouden van de O-ring op de manier die in de gebruiksaanwijzing wordt aangegeven, kan leiden tot waterlekken in de behuizing waardoor deze kan zinken.

O-ring

Dit toestel is voorzien van een O-ring die het waterbestendig maakt.

Aanbrengen van de O-ring

Breng de O-ring niet aan op locaties met veel stof of zand.

1 **Verwijder de O-ring die aan dit toestel is bevestigd.** (Q)
Als u de O-ring wilt verwijderen drukt u lichtjes op de ring en schuift u deze in de richting van de pijl, zoals in de afbeelding wordt aangegeven. Hierdoor krijgt de O-ring genoeg speling om deze gemakkelijker te kunnen verwijderen. Zorg dat u met uw nagel geen krassen op de O-ring maakt.
2 **Controleer de O-ring.**
- Controleer of er zich geen vuil, zand, haren, stof, zout, draadjes, enzovoorts op de O-ring bevinden. Is dit wel het geval, dan dient u het vuil te verwijderen met een zachte doek.
- Ga voorzichtig met uw vingertop over de O-ring om te controleren op vuil dat niet zichtbaar is.
- Zorg dat er geen resten of pluisjes van de doek achterblijven op de O-ring nadat u deze hebt schoongemaakt.
- Controleer de O-ring op barstjes, onregelmatigheid, vervorming, haarscheurtjes, ingeslopen zand, enzovoorts. Vervang de O-ring als u een van deze zaken constateert.

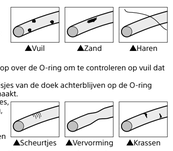

3 **Controleer de groef van de O-ring in de achterkant van de behuizing.**
Verwijder voorzichtig eventuele zandkorrels of opgedroogd zout uit de groef.
4 **Controleer op dezelfde manier het contactoppervlak van de O-ring aan de voorkant van de behuizing.**
5 **Smeer een laagje meegeleverd siliconenvet op de O-ring.**
- Breng met uw vingertoppen dun en gelijkmatig een druppeltje siliconenvet aan op het gehele oppervlak van de O-ring, zoals afgebeeld.
- Zorg dat er altijd een dun laagje siliconenvet op het oppervlak van de O-ring zit. Het siliconenvet beschermt de O-ring en voorkomt sijltage.

Siliconenvet

Gebruik uitsluitend het meegeleverde siliconenvet. Smeervet van een andere soort kan de O-ring beschadigen en waterlekkage veroorzaken.
Was uw handen met water en zeep wanneer u klaar bent met het aanbrengen van het siliconenvet.
Eerste-hulp maatregelen
Na oogcontact Onmiddellijk spoelen met overvloedig water. Zoek medische hulp als er zich een irritatie ontwikkelt die niet snel weer overgaat.
Na huidcontact Was de huid met water en zeep. Zoek medische hulp als er zich een irritatie ontwikkelt die niet snel weer overgaat.
Insliken Spoel de mond. Zoek onmiddellijk medische hulp.

6 **Plaats de O-ring (Q) in de groef van dit toestel.**
Plaats de O-ring gelijkmatig in de groef en let met name op de volgende punten:
– Controleer op vuil op de O-ring.
– Controleer of de O-ring niet is gedraaid of uitsteekt.
– Trek niet hard aan de O-ring.

Laatste controle

Als de O-ring los zit of uitsteekt en klem zit, of als er zand of vuil op de O-ring is terechtgekomen, kan dit lekkage onder water tot gevolg hebben.
Controleer altijd de O-ring vóór gebruik.

Controleren op waterlekkage

Voordat u de camera installeert, dient u altijd de behuizing te sluiten en deze onder water te houden om te controleren of er geen water in lekt.

Druppelbestendige pakking ((C)-a)

Verwijder de druppelbestendige pakking niet (D) en zorg dat er geen siliconenvet op komt.

Als de pakking te los zit of beschadigd is, kan er water lekken in het toestel. Als de druppelbestendige pakking los raakt, moet u deze zorgvuldig opnieuw aanbrengen aan zonder dat de pakking verdraaid raakt.

Gebruiksduur van O-ring en druppelbestendige pakking

De gebruiksduur van de O-ring hangt mede af van hoe vaak en onder welke omstandigheden u de behuizing gebruikt en bewaart. De gebruiksduur is over het algemeen één jaar. Als u krasjes of scheurtjes in de druppelbestendige pakking aantreft, moet u de pakking vervangen door een nieuwe. Als u de O-ring hebt vervangen, moet u controleren of er geen water in lekt.

Onderhoud

- Nadat u dit toestel in of bij zee hebt gebruikt, moet u het dicht houden met de sluitklem en goed wassen met zoet water om alle zout en zand te verwijderen, waarna u het toestel kunt afdrogen met een zachte, droge doek. We raden u aan de behuizing met de sluitklem vergrendeld ongeveer 30 minuten lang onder te dompelen in zoet water. Als er zout op het toestel achterblijft, kunnen metalen delen worden beschadigd of gaan roesten, waardoor de behuizing kan gaan lekken.
- Veeg de binnenkant van dit toestel schoon met een zachte, droge doek. Was de binnenkant niet uit met water.

Verricht het bovenstaande onderhoud telkens na gebruik van de behuizing.
Gebruik geen oplosmiddelen, zoals alcohol, benzine of verfverdunner, omdat deze het oppervlak van de behuizing kunnen beschadigen.

De behuizing opbergen

- Breng het tussenstuk aan dat bij dit toestel wordt geleverd om sijltjage van de O-ring te voorkomen. (B)
- Zorg dat er geen stof op de O-ring terechtkomt.
- Smeer de O-ring licht in met siliconenvet, plaats de ring in de sluitgroef en berg dit toestel dan op in een koele, goed geventileerde ruimte. Maak de sluitklem niet vast.
- Bewaar dit toestel niet op een koude, zeer hete of vochtige plaats, of samen met naftaleen of kamfer, want dat zou het toestel kunnen beschadigen.

Voorbereiding

Het achterste bevestigingsdeel bevestigen aan dit toestel ((E)-a, b)

- Dit toestel wordt geleverd met twee (2) types achterste bevestigingsdelen. Gebruik het achterste bevestigingsdeel dat bij uw camera hoort. Het gebruik van het verkeerde bevestigingsdeel kan de camera schade toebrengen of ervoor zorgen dat water in de behuizing komt.
- Oefen niet teveel kracht uit wanneer wanneer u het achterste bevestigingsdeel aanbrengt.
- Zorg ervoor dat de vorm van de niet gebruikte bevestigingsdelen intact blijft in opslag.

Voorbereiden van de O-ring en de druppelbestendige pakking

1 **Verwijder de O-ring die aan dit toestel is bevestigd.**
2 **Smeer de O-ring in met het meegeleverde siliconenvet.**
3 **Bevestig de O-ring aan dit toestel.**
4 **Controleer de druppelbestendige pakking op zand of vuil.**

De camera in dit toestel installeren

- Plaats de camera in dit toestel in een ruimte met een lage luchtvochtigheid, zoals een droge ruimte binnenskamers. Als u dit toestel in een zeer warme of vochtige omgeving opent of sluit, kan het aan de binnenkant beslaan.
- Dit toestel wordt geleverd met twee (2) types lensringadapters. Gebruik de lensringadapter die bij uw camera hoort. Het gebruik van de verkeerde lensringadapter kan de camera schade toebrengen of ervoor zorgen dat water in de behuizing komt.
- Raadpleeg ook de gebruiksaanwijzing die meegeleverd wordt met uw camera.

De camera voorbereiden (F)

1 **Verwijder de polsriem van de camera.**
2 **Plaats de batterij en de geheugenkaart.**
Zorg ervoor dat u altijd een volledig opgeladen batterij gebruikt.
Zorg dat er op de geheugenkaart voldoende ruimte is om beelden op te nemen.
3 **Gebruik de lensringadapter die bij uw camera hoort.**
DSC-RX100/RX100M2: Lensringadapter A (voor DSC-RX100/M2, grijs)
Overige modellen: Lensringadapter B (voor DSC-RX100M3/M4/M5, zwart)
4 **Druk op de ON/OFF (aan/uit)-toets om de camera in te schakelen.**
5 **Selecteer de opnamestand.**
6 **Gebruik MENU om [AF-hulplicht] in te stellen op [Uit].**
De AF-verlichting is niet te gebruiken met dit toestel.
7 **Controleer of er vuil zit op de lens of het LCD-scherm.**
8 **Laat de flitser omhooog komen.**
Afhankelijk van de flitsermodusinstelling, zal de flitser altijd afgaan.
9 **Druk op de ON/OFF (aan/uit)-toets om de camera uit te schakelen.**
Als u de camera in dit toestel installeert terwijl de camera is ingeschakeld, kan de lens van de camera beschadigd raken.

De camera in dit toestel installeren (G)

Wanneer een van de volgende (niet meegeleverde) handgrepen is bevestigd aan uw camera, moet u het corresponderende onderdeel uit dit toestel verwijderen voor u de camera erin installeert. (A-b)
- AG-R1
- AG-R2

1 **Installeer de camera in dit toestel.**
2 **Maak de achterkant van de behuizing vast en sluit daarna de sluitklem.**
Opmerking
Houd alles netjes uit de buurt wanneer u de achterkant van de behuizing sluit, denk aan de polsriem, bevestigingskoordjes, hanen enz. Als er iets ook maar een beetje klem komt te zitten tussen de achterkant en de voorkant van de behuizing, kan er water in het toestel lekken.
3 **Bedien de toetsen en de draaiknoppen van dit toestel diverse keren om er zeker van te zijn dat de camera binnenin goed werkt.**

Bevestig het diffusiescherm of de externe flitsadapter (H)

U kunt het diffusiescherm en de externe flitsadapter niet allebei tegelijk bevestigen.

- **Het diffusiescherm bevestigen (H-a)**
- **De externe flitsadapter bevestigen (H-b)**
- **Het diffusiescherm of de externe flitsadapter verwijderen (H-c)**

Dit toestel gebruiken

Voor u onder water opnamen gaat maken met de camera in dit toestel, moet u het eerst op een diepte brengen van ongeveer 1 m om te controleren of er geen water in het toestel lekt voor u ermee gaat duiken. Voor meer informatie over de camerafuncties, raadpleegt u de gebruiksaanwijzing die bij uw camera is geleverd.

Opnamen maken (I)

1 **Druk op de ON/OFF (aan/uit)-toets (O) om de camera in te schakelen.**
2 **Druk op de sluiterknop (Q) om beelden op te nemen.**
- Gebruik de zoomhendel (Q) in/uit te zoomen.
- Gebruik de draaiknop voor het draaien van de lensring (Q) om in/uit te zoomen of om de scherpstelling aan te passen.

De functies gebruiken/instellen

U kunt het besturingswiel van de camera niet bedienen als u dit toestel gebruikt, maar u kunt wel de instellingen van het cameramenu wijzigen.

Afhankelijk van de camera zijn sommige functies niet beschikbaar bij dit toestel.

Keuze van de opnamefunctie

Kies de opnamestand via de mode-keuzeknop van dit toestel. Wanneer u films opneemt, kunt u het geluid niet correct opnemen.

Opmerkingen bij opnemen

- Als u een bepaalde tijd geen beelden opneemt, wordt de digitale fotocamera automatisch uitgeschakeld om te voorkomen dat de batterij leegraakt. Als u de camera opnieuw wilt gebruiken, schakelt u deze weer in.
- Als u de flitser van de camera gebruikt in dit toestel, wordt het effectieve flitsbereik verminderd en lijken de afbeeldingen over het algemeen donkerder waardoor de opnamefastand aanzienlijk verkleind kan worden in sommige omgevingen (in het donker, enz.) In dergelijke omstandigheden wordt aanbevolen om een externe onderwaterlamp naast de flitser te gebruiken.
- Indien u de flitser onder water gebruikt, kan het flitslicht worden weerkaatst door deeltjes in het water en kunnen deze op de afbeelding verschijnen als lichtcirkels.
- Directe weerkaatsing van de flits kan de camera onder bepaalde omstandigheden verblinden. Als dit optreedt, kiest u een andere opnamehoek of andere omstandigheden.

Weergeven

U kunt de bedieningstoetsen op dit toestel gebruiken om de opgeslagen beelden en video's te bekijken op het LCD-scherm van uw camera. Wanneer de camera zich echter binnenin dit toestel bevindt, zult u de audio bij de video niet kunnen horen.

De camera verwijderen

Voordat u dit toestel opent, dient u het eerst in zoet water of onder de kraan af te spoelen, om het dan zorgvuldig te drogen met een zachte doek. Wees het het openen voorzichtig dat er geen water van uw lichaam, haar of van de mouwen van uw wetsuit op de camera druipt.

1 **Druk op de ON/OFF (aan/uit)-toets om de camera uit te schakelen.**
Als u de camera uit dit toestel verwijdert terwijl de camera is ingeschakeld, kan de lens van de camera beschadigd raken.
2 **Open dit toestel.**
3 **Verwijder de camera uit dit toestel.**
Als u de camera lang achterteen hebt gebruikt, kan deze erg warm zijn. Laat de camera enige tijd in het toestel afkoelen voordat u de camera uit dit toestel verwijdert. Laat de camera niet vallen wanneer u deze verwijdert.

Problemen oplossen

Controleer het onderstaande om te zien of dit uw probleem verhelpt voor u dit toestel laat repareren. Als de instructies niet helpen, dient u contact op te nemen met de Sony klantenservice.

Er zitten druppels water in de tas.

- De O-ring is bekrast of gescheurd.
  → Vervang de O-ring door een nieuwe.
- De O-ring is niet juist aangebracht.
  → Controleer de manier waarop de O-ring bevestigd is.

De opnamefunctie werkt niet.

- De camera wordt warm.
  → Laat de camera een poosje op een koele plaats afkoelen.
- Het verkeerde bevestigingsdeel is bevestigd. (B)
  → Bevestig het juiste bevestigingsdeel voor uw camera altijd op de correcte manier.

De stand is niet ingeschakeld.

- E bevindt zich vuil of stof op het bevestigingsdeel.
  → Verwijder het vuil of stof van het bevestigingsdeel met een vochtige doek.

De bedieningstoetsen van dit toestel voelen zwaar aan, blijven hangen, of springen langzaam terug op hun plek.

- Elke toets is van binnen voorzien van een eigen O-ring.
  → Wanneer u dit toestel langere tijd niet hebt gebruikt, kan de O-ring dergelijke problemen veroorzaken, maar dit wijst niet op een storing.

Wijzigingen in ontwerp en technische gegevens voorbehouden, zonder kennisgeving.

Svenska

För kunder i Europa

Anmärkning för kunder i de länder som följer EU-direktiv

Tillverkare: Sony Corporation, 1-7-1 Konan Minato-ku Tokyo, 108-0075 Japan
För EU:s produktöverensstämmelse: Sony Belgium, bijkantoor van Sony Europe Limited, Da Vincilaan 7-D1, 1935 Zaventem, Belgien

Huvudegenskaper

Detta Undervattenshölje (härefter kallat "denna enhet") är avsett för följande kameramodeller:
DSC-RX100, DSC-RX100M2, DSC-RX100M3, DSC-RX100M4,DSC-RX100M5
Vattentryckmotstånd: Upp till 40 meters djup under vatten
Gängdiameter: 67 mm

Försiktighetsmått

- När denna enhet används vid dykning, är det viktigt att vara uppmärksam på de omgivande förhållandena. Ouppmärksamhet kan leda till en olycka under dykning.
- Om det skulle uppstå vattenläckage, var uppmärksam på de omgivande förhållandena och gå upp till ytan genom att följa säkerhetsföreskrifterna för dykning.
- Utsätt inte frontglaset för kraftiga stötar, eftersom det kan spricka.
- Kasta inte denna enhet ner i vattnet.
- Undvik att använda denna enhet under följande förhållanden:
  – i extremt varma eller fuktiga miljöer.
  – i vatten med temperaturer på över 40 °C.
  – vid temperaturer lägre än 0 °C.
  Under sådana förhållanden kan det bildas kondens eller uppstå läckage som skadar kameran.
- Låt inte denna enhet ligga i direkt solljus på en mycket varm och fuktig plats under längre perioder. Om det inte går att undvika att denna enhet ligger i solen, ska denna enhet täckas över med en handduk eller annat skydd.
- När kameran blir för varm, kan det hända att den stängs av automatiskt eller att inspelning inte fungerar rätt. Om kameran ska användas igen, låt den först svalna en stund på ett svalt ställe.
- Använd det medföljande mellanlägget för att hålla denna enhet öppen om du tar med den ombord på ett flygplan. Om den är tätt tillsluten, kan ändringar i kabintrycket göra att det blir svårt att öppna den.

Om sololja skulle råka komma på denna enhet, ska det sköljas bort med ljummet vatten. Om denna enhet lämnas med sololja på höljet, kan ytan på denna enhet missfärgas eller skadas (t.ex. kan sprickor på ytan uppstå.)

Vattenläckage

Om vatten skulle läcka in måste denna enhet genast flyttas till en torr plats.
- Om kameran blivit våt bör du genast ta den till närmaste Sony-återförsäljare. Kunden måste själv stå för reparationskostnaderna.
- Om det mot all förmodan skulle uppstå något fel på denna enhet som orsakar vattenläckage, lämnar Sony ingen garanti mot skador på utrustningen i den (kamera, batteri, etc.) och innehållet i gjorda inspelningar, inte heller kostnader som är förenade med fotograferingen.

Medföljande artiklar (A)

1 Undervattenshölje (1)
2 Bakre fäste A (för DSC-RX100) (1)
3 Bakre fäste B (för DSC-RX100M2/M3/M4/M5) (1)
4 Objektivring-adapter A (för DSC-RX100/M2, grå) (1)
5 Objektivring-adapter B (för DSC-RX100M3/M4/M5, svart) (1)
6 Främre fäste (1) (sitter på denna enhet)
7 Blixtspridare (1) (med koppelsnöret fastsatt)
8 Adapter för extern blixt (1) (med koppelsnöret fastsatt)
9 Handlovsrem (1) (A-a)
10 Främre objektivlock (1)
11 Uppsättning tryckt dokumentation
12 Silikonfett (1)

Delarnas namn (B)

1 Utlösningsspak
2 Zoomspak
3 Frontglas
4 Främre hölje
5 Vridratt för objektivring
6 Stativfäste
7 Tillbehörssko
8 Knappen ON/OFF (strömbrytare)
9 Bakre hölje
10 Lägesomkopplare
11 Spänne
12 Spak för spännets låshake
13 Hake för handlovsrem
14 Funktionsknappar
15 Knappen MOVE (film)
16 Lägesomkopplare kopplingsgummi
17 O-ring
18 Droppvattenpackning
19 Mellanlägg (Se till att ta bort mellanläget när denna enhet används. Sätt på mellanläget vid förvaring.)

O-ring och droppvattenpackning (C)

Underhåll av O-ringen är av största vikt. Underlåtelse att utföra underhåll av O-ringen i enlighet med anvisningarna kan leda till vattenläckor och orsaka att denna enhet sjunker.

O-ring

Denna enhet hålls vattentät med en O-ring.

Sätta i O-ringen

Undvik platser med damm eller sand när du ska sätta i O-ringen.

1 **Ta av O-ringen som sitter på denna enhet.** ((Q))
Tag av O-ringen genom att pressa lätt och skjuta den i pilens riktning såsom visas. Det gör att O-ringen blir tillräckligt slak för att lätt kunna tas bort. Var försiktig med naglarna så att O-ringen inte repas.
2 **Inspektera O-ringen.**
- Kontrollera noggrant att det inte finns smuts, sand, hårstrån, damm, salt, trådar etc. på O-ringen. Om du hittar något, se till att torka rent med en mjuk trasa.
- Stryk lätt med fingerspetsen runt O-ringen för att kontrollera om det finns smuts som inte syns.
- Var noga med att inga fibrer från trasan finns kvar på O-ringen efter att ha torkat av den.
- Kontrollera att det inte finns några sprickor, böjda delar, ojämnheter, små bristningar, repor, intryckta sandkorn etc. Om det finns sprickor eller repor på O-ringen ska den bytas ut.

3 **Inspektera O-ringens spår på det bakre höljet.**
Ta noggrant bort sandkorn eller saltkorn som ligger i spåret.
4 **Inspektera O-ringens kontaktyta på det främre höljet på samma sätt.**
5 **Applicera silikonfettet som medföljer O-ringen.**
- Använd fingerspetsarna till att stryka ut en liten droppe silikonfett i ett tunt och jämnt lager över hela ytan på O-ringen.
- Se till att det alltid finns ett tunt lager silikonfett på ytan runt O-ringen. Silikonfettet skyddar O-ringen och förebygger slitage.

Silikonfett

Använd endast det silikonfett som medföljer. Andra typer av fett kan skada O-ringen och orsaka vattenläckor.
När du har strukit på silikonfettet, tvätta händerna med tvål och vatten.
Åtgärder vid första hjälpen
Ögonen Skölj omedelbart med rikligt med vatten. Sök läkarvård om det blir irriterat och inte går över.
Huden Tvätta huden med tvål och vatten. Sök läkarvård om det blir irriterat och inte går över.
Förtäring Skölj munnen. Sök läkarvård omedelbart.

6 **Passa in O-ringen ((Q)) i spåret på denna enhet.**
Passa in O-ringen jämnt i spåret och var uppmärksam på följande punkter:
– Kontrollera att det inte finns smuts på O-ringen.
– Kontrollera att O-ringen inte har vridit sig eller sticker ut.
– Dra inte hårt i O-ringen.

Slutkontroll

Kontrollera O-ringen igen om det finns smuts, repor eller om den har vridit sig etc.

En löst sittande eller klämd O-ring, eller sand eller smuts på O-ringen kan orsaka läckor under vatten.
Kontrollera O-ringen före användning.

Kontroll av vattenläckor

Innan kameran installeras, stäng denna enhet och sänk ner den i vatten för att kontrollera att inget vatten läcker in.

Droppvattenpackning ((C)-a)

Varken ta bort droppvattenpackningen ((D)) eller applicera silikonfett på den.

Om packningen är slak eller klämd mellan höljena, kan vatten läcka in i denna enhet. Om droppvattenpackningen lossnar, sätt tillbaka packningen noggrant samtidigt som du ser till att den inte tvinnar sig.

O-ringens och droppvattenpackningens livslängd

Livslängden för O-ringen varierar beroende på hur ofta denna enhet används och under vilka förhållanden den förvaras. Normalt håller den i ett års tid. Byt ut droppvattenpackningen mot en ny om det finns repor eller sprickor på den. Kontrollera att inget vatten läcker in efter byte.

Underhåll

- Efter att ha använt denna enhet i eller vid havet, håll denna enhet stängd med spännet och skölj av alla delar noggrant i sötvatten för att ta bort salt och sand, och torka sedan torrt med en mjuk, torr trasa. Det rekommenderas att du håller denna enhet stängd med spännet och sänker ner den i sötvatten i cirka 30 minuter. Om salt finns kvar på denna enhet, kan metalldelar skadas eller rosta, vilket kan resultera i läckor.
- Torka av insidan av denna enhet med en mjuk, torr trasa. Tvätta inte insidan med vatten.

Se till att utföra ovanstående underhåll varje gång denna enhet har använts. Använd inte någon typ av lösningsmedel som t.ex. alkohol, tvättbensin eller thinner vid rengöring, eftersom det kan skada ytfinishen på denna enhet.

Förvaring av denna enhet

- Sätt på mellanlägget som medföljer denna enhet för att förhindra slitage av O-ringen. (B)
- Skydda O-ringen från damm.
- Stryk på ett tunt lager silikonfett på O-ringen och sätt den i packningsspåret, och förvara sedan denna enhet på sval, välventilerad plats. Stäng inte spännet.
- Undvik att förvara denna enhet på en kall, mycket varm eller fuktig plats, eller tillsammans med naftalin eller kamfer, eftersom sådana förhållanden kan skada denna enhet.

Förberedelser

Sätta på det bakre fästet på denna enhet ((E)-a, b)

- Med denna enhet medföljer två (2) typer av bakre fästen. Använd det bakre fäste som passar din kamera. Om fel fäste används, kan det skada kameran eller orsaka att vatten läcker in i denna enhet.
- Använd inte för mycket kraft när du sätter på det bakre fästet.
- Se till avtagna fästen behåller formen när de förvaras.

Förberedelse av O-ringen och droppvattenpackningen

1 Ta av O-ringen som sitter på denna enhet.
2 Smörj in O-ringen med silikonfett.
3 Sätt in O-ringen i denna enhet.
4 Kontrollera att det inte finns sand eller smuts på droppvattenpackningen.

Installera kameran i denna enhet

- Installera kameran i denna enhet på en plats med låg fuktighet, som till exempel en plats inomhus där det är torrt. Om denna enhet öppnas och stängs på en varm och fuktig plats kan det orsaka imbildning på insidan av denna enhet.
- Med denna enhet medföljer två (2) typer av objektivring-adaptrar. Använd den objektivring-adapter som passar din kamera. Om fel objektivring-adapter används, kan det skada kameran eller orsaka att vatten läcker in i denna enhet.
- Se även bruksanvisningen som medföljde kameran.

Förberedelse av kameran (F)

1 Ta bort handlovsremmen från kameran.
2 Sätt i batteripaketet och minneskortet.
Se till att använda ett fulladdat batteripaket.
Kontrollera att det finns tillräckligt med utrymme på minneskortet för tagning av bilder.
3 Sätt på den objektivring-adapter som passar din kamera.
DSC-RX100/RX100M2: Objektivring-adapter A (för DSC-RX100/M2, grå)
Övriga modeller: Objektivring-adapter B (för DSC-RX100M3/M4/M5, svart)
4 Tryck på knappen ON/OFF (strömbrytare) för att slå på kameran.
5 Välj tagningsläge.
6 Använd MENU för att ställa [AF-belysning] på [Av].
AF-lampan kan inte användas med denna enhet.
7 Kontrollera att objektivet och LCD-skärmen inte är smutsiga.
8 Tryck upp blixten.
Beroende på blixtläget, avfyras alltid kamerans blixt.
9 Tryck på knappen ON/OFF (strömbrytare) för att slå av kameran.
Om kameran är påslagen när den installeras i denna enhet kan kamerans objektiv skadas.

Installera kameran i denna enhet (G)

När något av följande grepp (medföljer inte) sitter på kameran, ta då bort det främre fästet från från denna enhet före installation. (A-b)
- AG-R1
- AG-R2

1 Installera kameran i denna enhet.
2 Stäng det bakre höljet och lås spännet.
Obs!
När du stänger det bakre höljet, får ingenting, som till exempel handlovsremmen, koppelsnöret eller ett hårstrå, komma emellan. Om något sådant kläms fast mellan det främre och bakre höljet på denna enhet, kan vatten läcka in i denna enhet.
3 Tryck på knapparna och vrid på reglagen på denna enhet några gånger för att kontrollera att kameran på insidan fungerar korrekt.

Sätta på blixtspridaren eller adaptern för extern blixt (H)

Det går inte att sätta på blixtspridaren och adaptern för extern blixt samtidigt.

- **Sätta på blixtspridaren (H-a)**
- **Sätta på adaptern för extern blixt (H-b)**
- **Ta bort blixtspridaren eller adaptern för extern blixt (H-c)**

Använda denna enhet

Innan du fotograferar med kameran i denna enhet på djupare vatten, sänk först ner dem till ett djup på ungefär 1 m och kontrollera att kameran fungerar korrekt och att inget vatten läcker in i denna enhet. Därefter kan du börja dyka. För mer information om kamerans funktioner, se bruksanvisningen som medföljde kameran.

Inspelning (I)

1 Tryck på knappen ON/OFF (strömbrytare) ((O)) för att slå på strömmen.
2 Tryck på utlösningsspaken ((Q)) för bildtagning.
- Använd zoomspaken ((Q)) för att zooma in/ut.
- Använd vridratten för objektivringen ((Q)) för att zooma in/ut eller ställa in skärpan.

Använda/ställa in olika funktioner

Du kan inte använda styrratten på kameran när du använder denna enhet, men du kan ändra inställningarna med kameramenyn.

Beroende på kameran är vissa funktioner inte tillgängliga med denna enhet.

Välja läge

Välj tagningsläge med lägesomkopplaren på denna enhet. Vid inspelning av filmer, går det inte att spela in ljudet korrekt.

Att tänka på vid inspelning

- Om inga bilder tas på en stund, stängs kameran av automatiskt för att förhindra att batteriet tar slut. Slå på strömmen igen när kameran ska användas igen.
- Vid användning av kameras blixt inuti denna enhet, reduceras blixtens faktiska täckning och bilder tenderar att bli mörkare Överlag, så tagningsavståndet med blixt kan vara betydligt kortare i vissa tagningsförhållanden (beckmörker, etc.). I sådana förhållanden rekommenderas användning av en extern undervattenslampa tillsammans med blixten.
- Om du använder blixten under vatten, är det möjligt att blixtljuset reflekteras av partiklar i vattnet och visas på bilden som ljuscirklar.
- Ljusreflexer kan uppstå beroende på tagningsförhållandena. Ändra i så fall på förhållandena.

Uppspelning

Du kan använda funktionsknapparna på denna enhet för att granska sparade bilder och filmer på kamerans LCD-skärm. Medan kameran är monterad i denna enhet, hörs dock inget ljud från filmer.

Uttagning av kameran

Innan denna enhet öppnas, ska den sköljas av med kranvatten eller sötvatten och sedan torkas av med en mjuk trasa. Var försiktig när höljet öppnas så att det inte droppar från kroppen, hänt eller våtdräktens ärmar på kameran.

1 Tryck på knappen ON/OFF (strömbrytare) för att slå av kameran.
Om kameran är påslagen när den tas ut ur denna enhet kan kamerans objektiv skadas.
2 Öppna denna enhet.
3 Ta ut kameran ur denna enhet.
När kameran har använts en längre stund, blir kameran varm. Låt kameran sitta kvar i denna enhet en stund tills den svalnat innan kameran tas ut ur denna enhet. Var försiktig så att du inte tappar kameran när den tas ut.

Felsökning

Innan du lämnar in denna enhet för reparation, kontrollera följande för att se om det hjälper dig att lösa problemet. Om problemet kvarstår, kontakta Sonys servicecenter för kundinformation.

Det finns vattendroppar inuti denna enhet.

- Det finns repor eller sprickor på O-ringen.
  → Byt ut O-ringen mot en ny.
- O-ringen är inte korrekt isatt.
  → Kontrollera hur O-ringen monteras.

Inspelningsfunktionen fungerar inte.

- Kameran blir varm.
  → Låt kameran ligga på ett svalt ställe en stund så att den svalnar.
- Fel fäste är monterat.
  → Montera det rätta fästet för kameran korrekt.

Läget ändras inte.

- Det finns smuts eller damm på fästet.
  → Ta bort all smuts och damm från fästet med en fuktad torkduk.

Funktionsknapparna på denna enhet går trögt vid tryckning, fastnar, eller går tillbaka långsamt.

- Vid varje knapp finns en O-ring på insidan.
  → När du använder denna enhet efter ett längre uppehåll, kan det hända att O-ringen orsakar sådant, men det är inte ett tecken på tekniskt fel.

Utförande och specifikationer kan ändras utan föregående meddelande.

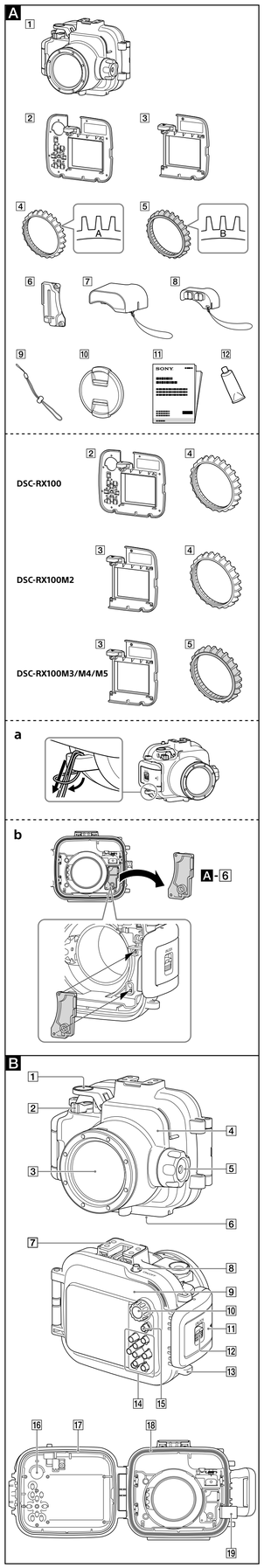

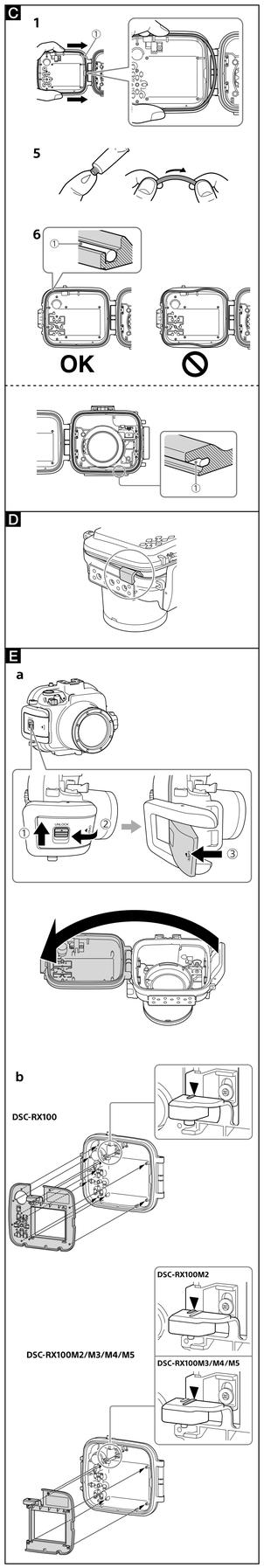

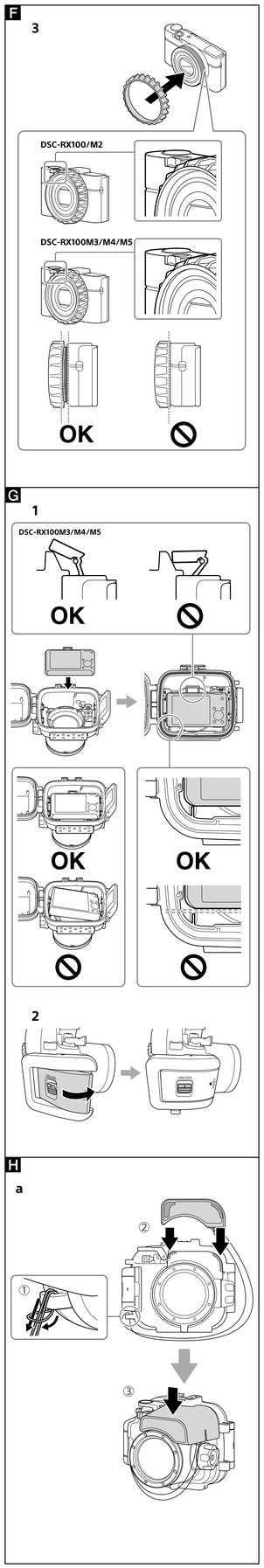

Italiano

PER I CLIENTI IN EUROPA

Avviso per i clienti residenti nei paesi che applicano le direttive UE

Produttore: Sony Corporation, 1-7-1 Konan Minato-ku Tokyo, 108-0075 Giappone
Per la conformità del prodotto in ambito UE: Sony Belgium, bijkantoor van Sony Europe Limited, Da Vinciaan 7-D1, 1935 Zaventem, Belgio

Caratteristiche principali

Questa custodia subacquea (d'ora in avanti "unità") è progettata per i seguenti modelli di fotocamera:
DSC-RX100, DSC-RX100M2, DSC-RX100M3, DSC-RX100M4,DSC-RX100M5
Resistenza alla pressione dell'acqua: fino a 40 metri di profondità sott'acqua
Diametro della parte filettata: 67 mm

Precauzioni

- Durante le immersioni si raccomanda di usare l'unità prestando grande attenzione all'ambiente circostante. La mancata osservanza di questa precauzione potrebbe infatti divenire causa d'incidenti.
- Nell'eventualità di un'infiltrazione d'acqua si deve innanzitutto prestare grande attenzione all'ambiente circostante e riemergere osservando scrupolosamente le regole di sicurezza che governano le immersioni subacquee.
- Non urtare violentemente il vetro anteriore poiché si potrebbe rompere.
- Non gettare l'unità in acqua.
- Non usare l'unità nelle seguenti condizioni:
  – in luoghi molto caldi o umidi.
  – in acqua di temperatura superiore a 40 °C.
  – a temperature inferiore a 0 °C.
  In queste condizioni, infatti, la condensa dovuta all'umidità o le infiltrazioni d'acqua potrebbero danneggiare la fotocamera.
- Non lasciare per lungo tempo l'unità esposta direttamente al sole o comunque in un luogo molto caldo o umido. Qualora ciò si renda inevitabile si raccomanda almeno di proteggerla con un asciugamano o in altro modo.
- Quando la fotocamera si surriscalda, si può spegnere automaticamente oppure la funzione di registrazione può cessare di operare correttamente. Si potrà quindi riprendere a usarla in sicurezza una volta ripristinata la normale temperatura.
- Utilizzare il distanziatore in dotazione per mantenere aperta l'unità se si porta a bordo di un aereo. Se viene chiusa completamente, i cambiamenti di pressione in cabina potrebbero renderne difficoltosa l'apertura.

Nel caso l'unità si sporcasse con olio solare, lavarla accuratamente con acqua tiepida. Lasciandola in queste condizioni la superficie esterna si potrebbe scolorire o danneggiare a causa della compara di crepe.

Infiltrazioni d'acqua

Cessare immediatamente l'uso dell'unità qualora si noti che vi è penetrata dell'acqua.
- Se la fotocamera si bagna, portarla immediatamente al centro di assistenza Sony più vicino. Il costo della riparazione è a carico del cliente.
- Nell'improbabile evento che a causa di un malfunzionamento dell'unità vi penetri acqua, Sony non accetta alcuna responsabilità per gli eventuali danni subiti dalla fotocamera ivi installata compresa la batteria e gli altri componenti, né per la perdita delle immagini registrate o i costi ad esse associati.

Accessori in dotazione (A)

1 Custodia subacquea (1)
2 Attacco posteriore A (per DSC-RX100) (1)
3 Attacco posteriore B (per DSC-RX100M2/M3/M4/M5) (1)
4 Adattatore ad anello per obiettivo A (per DSC-RX100/M2, grigio) (1)
5 Adattatore ad anello per obiettivo B (per DSC-RX100M3/M4/M5, nero) (1)
6 Attacco anteriore (1) (applicato all'unità)
7 Diffusore (1) (con cordino applicato)
8 Adattatore per flash esterno (1) (con cordino applicato)
9 Cinghia da mano (1) (A-a)
10 Copri-obiettivo Anteriore (1)
11 Corredo di documentazione stampata
12 Lubrificante al silicone (1)

Identificazione delle parti (B)

1 Leva di scatto
2 Leva dello zoom
3 Vetro anteriore
4 Scatola anteriore
5 Rotella di rotazione dell'anello per obiettivo
6 Innesto per treppiede
7 Slitta per accessori
8 Tasto ON/OFF (Accensione)
9 Scatola posteriore
10 Selettore dei modi
11 Dispositivo di chiusura
12 Leva di blocco del dispositivo di chiusura
13 Aggancio per cinghia da mano
14 Tasti di funzionamento
15 Tasto MOVIE (Filmato)
16 Gommino di attacco del selettore modo
17 Guarnizione a tenuta d'acqua
18 Guarnizione anti-gocciolamento
19 Distanziatore (Assicurarsi di rimuovere il distanziatore prima di utilizzare l'unità. Applicare il distanziatore per riporre l'unità.)

Guarnizione a tenuta d'acqua e guarnizione anti-gocciolamento (C)

La manutenzione della guarnizione a tenuta d'acqua è molto importante. Se non la si sottopone a manutenzione secondo le istruzioni fornite, l'acqua potrebbe infatti penetrare nell'unità causandone l'affondamento.

Guarnizione a tenuta d'acqua

L'impermeabilità dell'unità è garantita dalla guarnizione a tenuta d'acqua.

Inserimento della guarnizione a tenuta d'acqua

Evitare luoghi polverosi o sabbiosi per inserire la guarnizione a tenuta d'acqua.

1 **Rimuovere la guarnizione a tenuta d'acqua applicata all'unità.** (1)
Per rimuovere la guarnizione a tenuta d'acqua occorre premerla lievemente e farla scorrere in direzione della freccia. In questo modo la guarnizione a tenuta d'acqua si allenta ed è facile rimuoverla. Fare attenzione a non graffiare la guarnizione con le unghie.
2 **Controllare visivamente la guarnizione a tenuta d'acqua.**
- Controllare attentamente che sulla guarnizione non si siano depositati sporcizia, sabbia, capelli, polvere, sale, frammenti di filo o corpi estranei di altra natura. In caso contrario, rimuoverli accuratamente passando un panno morbido.
- Con la punta del dito verificare che attorno alla guarnizione non vi sia sporcizia occulta.
- Dopo avere strofinato la guarnizione si raccomanda di verificare che non vi sia rimasta alcuna traccia di fibre di tessuto.
- Verificare che la guarnizione non presenti crepe, deformazioni, distorsioni, piccole fenditure, graffi, sabbia incrostata e altre anomalie ancora. Se sono presenti, la si deve sostituire con una guarnizione nuova.

3 **Esaminare la scanalatura della guarnizione a tenuta d'acqua sulla scatola posteriore.**
Rimuovere attentamente tutti i granelli di sabbia o sale cristallizzato incastrati nella scanalatura.
4 **Esaminare la superficie di contatto della guarnizione sulla scatola anteriore allo stesso modo.**
5 **Applicare il lubrificante al silicone in dotazione con la guarnizione a tenuta d'acqua.**
- Con la punta di un dito stendere in maniera uniforme una piccola goccia di lubrificante al silicone sull'intera superficie della guarnizione, come illustrato.
- È necessario che sull'intera superficie della guarnizione vi sia sempre un sottile strato di lubrificante al silicone. Esso infatti la protegge e ne previene l'usura.

Lubrificante al silicone
Per la lubrificazione della guarnizione si raccomanda di usare esclusivamente il lubrificante al silicone fornito in dotazione. Altri tipi di lubrificanti potrebbero causare il danneggiamento della guarnizione a tenuta d'acqua e la conseguente perdita d'impermeabilità della custodia.
Dopo aver applicato il lubrificante al silicone, lavare le mani con acqua e sapone.
Misure di primo soccorso
Contatto con gli occhi Sciacquare immediatamente con molta acqua. Consultare un medico in caso di irritazione e persistenza della stessa.
Contatto con la pelle Lavare la pelle con acqua e sapone. Consultare un medico in caso di irritazione e persistenza della stessa.
Ingestione Sciacquare la bocca. Rivolgersi immediatamente a un medico.

6 **Inserire la guarnizione a tenuta d'acqua (1) nella scanalatura dell'unità.**
La guarnizione deve essere inserita nella scanalatura in modo uniforme e accertandosi che:
– Non siano presenti tracce di sporcizia.
– Non sia deformata e non sporga.
– Non venga tirata con troppa forza.

Controllo finale

Controllare di nuovo che sulla guarnizione non vi siano tracce di sporco, graffi, distorsioni, ecc.

L'allentamento, l'eccessiva tirazione o la presenza di sabbia o di sporcizia sulla guarnizione a tenuta d'acqua può causare infiltrazioni nell'unità mentre ci si trova in immersione.
Si raccomanda pertanto d'ispezionare a fondo la guarnizione prima dell'uso.

Come verificare l'eventuale presenza d'infiltrazioni d'acqua

Prima di inserire la fotocamera nell'unità, chiudere l'unità ed immergerla nell'acqua per accertarsi che non vi siano infiltrazioni.

Guarnizione anti-gocciolamento (C-a)

Non rimuovere la guarnizione anti gocciolamento (1) e non applicarvi lubrificante al silicone.

Se la guarnizione anti-gocciolamento è allentata o ripiegata tra le scatole, l'acqua potrebbe penetrare nell'unità. Se la guarnizione anti-gocciolamento si stacca, rimontarla accuratamente facendo attenzione che non si attorcigli.

Durata della guarnizione a tenuta d'acqua e della guarnizione anti-gocciolamento

- La durata della guarnizione a tenuta d'acqua varia in base alla frequenza di utilizzo dell'unità e alle condizioni in cui viene conservata. Generalmente è di circa un anno. La guarnizione anti-gocciolamento deve essere sostituita con una nuova qualora si notino crepe o altri danni. Dopo la sostituzione ci si dovrà nuovamente accertare che nell'unità non penetri acqua.

Manutenzione

- Dopo aver utilizzato l'unità sulla spiaggia o in acqua di mare, mantenere chiusa l'unità con il dispositivo di chiusura e lavare il tutto con acqua dolce per rimuovere il sale e la sabbia, quindi asciugarla con un panno morbido e asciutto. Si raccomanda di tenere chiusa l'unità con il dispositivo di chiusura e lasciarla immersa in acqua dolce per circa 30 minuti. Se non si rimuove qualsiasi traccia di sale le varie parti metalliche potrebbero corrodersi favorendo così la penetrazione di acqua.
- Pulire l'interno dell'unità con un panno morbido e asciutto. Non lavare l'interno con acqua.

Le operazioni di manutenzione appena descritte devono essere eseguite dopo ogni uso dell'unità. Per pulirla, in particolare, non si devono usare solventi, alcol, benzina o diluenti, poiché tali sostanze potrebbero danneggiarne le superfici.

Conservazione dell'unità

- Per evitare l'usura della guarnizione a tenuta d'acqua si suggerisce di applicarvi l'apposito distanziatore fornito in dotazione all'unità. (D)
- Si deve evitare qualsiasi accumulo di polvere sulla guarnizione a tenuta d'acqua.
- Dopo aver spalmato lievemente la guarnizione a tenuta d'acqua con il lubrificante al silicone e averla quindi inserita nell'apposita scanalatura, la custodia deve essere conservata in un luogo fresco e ben ventilato. Il dispositivo di fissaggio deve essere lasciato aperto.
- Evitare di conservare l'unità in un luogo freddo, molto caldo o umido oppure in presenza di naftalina o canfora, poiché in queste condizioni si potrebbe danneggiare.

Preparazione

Applicazione dell'attacco posteriore all'unità (E-a, b)

- L'unità è fornita con due (2) tipi di attacco posteriore. Utilizzare l'attacco posteriore corretto per la fotocamera in uso. L'uso di un attacco di tipo diverso potrebbe infatti danneggiare la fotocamera oppure causare un'infiltrazione d'acqua nell'unità.
- Non esercitare pressione eccessiva quando si applica l'attacco posteriore.
- Mantenere integra la forma degli attacchi rimossi quando vengono riposti.

Preparazione della guarnizione a tenuta d'acqua e della guarnizione anti-gocciolamento

1 **Rimuovere la guarnizione a tenuta d'acqua applicata all'unità.**
2 **Spalmare il lubrificante al silicone sulla guarnizione a tenuta d'acqua.**
3 **Inserire la guarnizione a tenuta d'acqua nella scanalatura dell'unità.**
4 **Verificare che sulla guarnizione anti-gocciolamento non vi siano tracce di sabbia o di sporcizia.**

Installazione della fotocamera nell'unità

- Installare la fotocamera nell'unità in un luogo a bassa umidità, come una stanza asciutta interna. Se si apre o si chiude l'unità in un luogo caldo e umido si può formare condensa all'interno.
- L'unità è fornita con due (2) tipi di adattatore ad anello per obiettivo. Utilizzare l'adattatore ad anello per obiettivo corretto per la fotocamera in uso. L'uso di un adattatore ad anello per obiettivo di tipo diverso potrebbe infatti danneggiare la fotocamera oppure causare un'infiltrazione d'acqua nell'unità.
- Si prega di consultare anche le istruzioni per l'uso fornite con la fotocamera.

Preparazione della fotocamera (F)

1 **Rimuovere la cinghia da mano dalla fotocamera.**
2 **Inserire la batteria e la scheda di memoria.**
Si consiglia di usare una batteria completamente carica.
Verificare altresì che la scheda di memoria disponga di sufficiente spazio libero per la registrazione delle immagini.
3 **Applicare l'adattatore ad anello per obiettivo corretto per la fotocamera in uso.**
DSC-RX100/RX100M2: Adattatore ad anello per obiettivo A (per DSC-RX100/M2, grigio)
Altri modelli: Adattatore ad anello per obiettivo B (per DSC-RX100M3/M4/M5, nero)
4 **Accendere la fotocamera premendo il tasto ON/OFF (Accensione).**
5 **Selezionare il modo ripresa.**
6 **Usare MENU per impostare [Illuminatore AF] su [Disattiv.].**
Con questa unità non è possibile usare l'illuminatore AF.
7 **Verificare che l'obiettivo e lo schermo LCD non siano sporchi.**
8 **Lasciare il flash in posizione aperta.**
In base al modo flash, il flash della fotocamera si accende sempre.
9 **Spegnere la fotocamera premendo il tasto ON/OFF (Accensione).**
Se si installa la fotocamera accesa nell'unità, si potrebbe danneggiare l'obiettivo della fotocamera.

Installazione della fotocamera nell'unità (G)

Se alla fotocamera è applicata una delle seguenti impugnature (non in dotazione), rimuovere l'attacco anteriore dell'unità prima dell'installazione. (A-b)
- AG-R1
- AG-R2

1 **Installare la fotocamere nell'unità.**
2 **Chiudere la scatola posteriore e fissare il dispositivo di chiusura.**
Nota
Al momento di chiudere la scatola posteriore assicurarsi che non vi sia nulla ad intralciare l'operazione, ad esempio la cinghia da mano, il cordino o una ciocca di capelli. Se restano infilati anche leggermente tra le scatole anteriore o posteriore dell'unità, potrebbe penetrare acqua nell'unità.
3 **Azionare più volte i tasti e i selettori dell'unità per assicurarsi che la fotocamera all'interno funzioni correttamente.**

Applicazione del diffusore o dell'adattatore per flash interno (H)

Non è possibile applicare contemporaneamente il diffusore e l'adattatore per flash esterno.

- **Applicazione del diffusore (H-a)**
- **Applicazione dell'adattatore per flash esterno (H-b)**
- **Rimozione del diffusore o dell'adattatore per flash interno (H-c)**

Uso dell'unità

Prima di usare la fotocamera inserita nell'unità per un'immersione, portarla a una profondità di circa 1 metro e assicurarsi che la fotocamera funzioni correttamente e che non entri acqua nell'unità, procedere quindi all'immersione. Per informazioni particolareggiate sulle funzioni della fotocamera consultare le istruzioni per l'uso fornite con la fotocamera.

Registrazione (I)

1 **Premere il tasto ON/OFF (Accensione) (1) per accendere la fotocamera.**
2 **Premere la leva di scatto (2) per registrare le immagini.**
- Utilizzare la leva dello zoom (3) per eseguire lo zoom avanti/indietro.
- Usare la rotella di rotazione dell'anello per obiettivo (4) per eseguire lo zoom avanti/indietro o per regolare la messa a fuoco.

Uso e impostazione delle funzioni

Non è possibile utilizzare la rotella dei comandi della fotocamera quando si utilizza questa unità, ma è possibile cambiare le impostazioni con il menu della fotocamera.

In base alla fotocamera, alcune funzioni non sono disponibili in questa unità.

Selezione del modo di ripresa

Con il selettore di modo dell'unità selezionare il modo di ripresa. Durante la ripresa dei filmati, l'audio non può essere registrato correttamente.

Note sulla registrazione

- Quando tra una ripresa e l'altra trascorre un certo periodo di tempo la fotocamera si spegne automaticamente per impedire che la batteria si scarichi. Per riprendere ad usarla è necessario riaccenderla.
- Quando si utilizza il flash della fotocamera all'interno dell'unità, la portata effettiva del flash è ridotta e le immagini tendono a divenire più scure in generale , di conseguenza la distanza di scatto potrebbe risultare molto ridotta in alcune condizioni di scatto (buio totale, ecc.). In queste condizioni si raccomanda di usare anche una luce subacquea esterna insieme al flash.
- La luce del flash in immersione potrebbe riflettersi sulle particelle d'acqua creando sull'immagine dei cerchi luminosi .
- A seconda delle condizioni di ripresa si potrebbero creare riflessi di luce. In tal caso si suggerisce di cambiare le condizioni di ripresa.

Riproduzione

È possibile usare i tasti di funzionamento dell'unità per visualizzare le immagini e i filmati salvati sullo schermo LCD della fotocamera. Quando la fotocamera è all'interno dell'unità, tuttavia, non sarà possibile ascoltare l'audio dei filmati.

Rimozione della fotocamera

Prima di usare l'unità si raccomanda di sciacquarla con acqua di rubinetto, o in ogni caso con acqua dolce, e quindi di asciugarla con un panno morbido. Durante l'apertura, fare attenzione a non bagnare la fotocamera con gocce di acqua provenienti dal proprio corpo, dai capelli o dai polsini della muta.

1 **Spegnere la videocamera premendo il tasto ON/OFF (Accensione).**
Se si rimuove la fotocamera accesa dall'unità, si potrebbe danneggiare l'obiettivo della fotocamera.
2 **Aprire l'unità.**
3 **Rimuovere la fotocamera dall'unità.**
La fotocamera si riscalda durante l'uso continuato. Lasciare la fotocamera nell'unità per lasciarla raffreddare prima di rimuoverla dall'unità. Durante la rimozione della fotocamera si raccomanda di fare attenzione a non lasciarla cadere.

Risoluzione dei problemi

Prima di inviare l'unità all'assistenza, controllare quanto segue per verificare che non sia possibile risolvere il problema. In caso contrario, contattare il Centro assistenza e informazioni per i clienti di Sony.

Nell'unità vi sono gocce d'acqua.

- Sulla guarnizione a tenuta d'acqua vi sono graffi o crepe.
  → Sostituire la guarnizione con una nuova.
- La guarnizione a tenuta d'acqua non è correttamente inserita.
  → Verificare la procedura di applicazione della guarnizione a tenuta d'acqua.

La modalità registrazione non funziona.

- La fotocamera si surriscalda.
  → Lasciarla raffreddare in un luogo fresco prima di riutilizzarla.
- È stato applicato l'attacco sbagliato.
  → Applicare correttamente l'attacco idoneo per la fotocamera in uso.

Il modo non è attivo.

- Sull'attacco sono presenti sporcizia o polvere.
  → Rimuovere ogni traccia di sporcizia o polvere dall'attacco con un panno umido.

I tasti di funzionamento sull'unità sono duri da premere, un po' incastrati o lenti a tornare indietro.

- Ogni tasto ha al suo interno una guarnizione a tenuta d'acqua.
  → Quando si inizia a usare l'unità dopo un lungo intervallo, la guarnizione potrebbe causare questi inconvenienti, che non indicano un malfunzionamento.

Disegno e caratteristiche sono soggetti a modifiche senza preavviso.

Português

Aviso para os clientes na Europa

Nota para os clientes nos países que apliquem as Diretivas da UE

Fabricante: Sony Corporation, 1-7-1 Konan Minato-ku Tokyo, 108-0075 Japão
Para a conformidade dos produtos na EU: Sony Belgium, bijkantoor van Sony Europe Limited, Da Vincilaan 7-D1, 1935 Zaventem, Bélgica

Principal função

Esta Caixa Subaquática (doravante referida como "esta unidade") está concebida para os seguintes modelos de câmara:
DSC-RX100, DSC-RX100M2, DSC-RX100M3, DSC-RX100M4,DSC-RX100M5
Resistência à pressão da água: Até uma profundidade de 40 m debaixo de água
Diâmetro do parafuso: 67 mm

Precauções

- Quando utilizar esta unidade a conduzir, não se esqueça de prestar atenção ao que se passa à volta. A falta de atenção pode causar um acidente de condução.
- Se ocorrer infiltração de água, preste atenção ao que se passa à volta e suba à superfície de acordo com as regras de segurança de mergulho.
- Não sujeite o vidro da frente a fortes impactos, pois o vidro pode rachar.
- Não atire esta unidade para dentro de água.
- Evite utilizar esta unidade nas seguintes situações:
  – num local muito quente ou húmido;
  – em água com uma temperatura superior a 40 °C;
  – a uma temperatura inferior a 0 °C.
  Nestas situações, pode ocorrer condensação de humidade ou infiltração de água que danifique a câmara.
- Não deixe esta unidade à luz direta do sol, num local muito quente e húmido, durante um longo período de tempo. Se não for possível evitar a exposição desta unidade à luz direta do sol, certifique-se de que tapa esta unidade com uma toalha ou outra proteção.
- Quando a câmara sobreaquecer, ela pode desligar-se automaticamente ou a gravação pode não funcionar corretamente. Para voltar a utilizar a câmara, deixe-a no local fresco durante algum tempo para arrefecer.
- Utilize o espaçador fornecido para manter esta unidade aberta se a transportar num avião. Se ficar fechada, as alterações de pressão na cabina podem dificultar a sua abertura.

Se houver protetor solar na unidade, lave bem a unidade com água morna. Se ficar protetor solar no corpo desta unidade, a superfície da mesma pode ficar descolorada ou danificada (por exemplo, com fendas na superfície).

Infiltração de água

Se, por acaso, entrar água, pare imediatamente a exposição desta unidade à água.
- Se a câmara se molhar, leve-a imediatamente ao revendedor Sony mais próximo. Os custos de reparação têm de ser suportados pelo cliente.
- Na eventualidade improvável de uma avaria nesta unidade causar danos devido a infiltração de água, a Sony não concede garantias contra danos no equipamento contido na unidade (câmara, bateria, etc.) ou no conteúdo gravado, nem contra despesas implicadas na revelação fotográfica.

Itens fornecidos (A)

1 Caixa Subaquática (1)
2 Fixação de trás A (para DSC-RX100) (1)
3 Fixação de trás B (para DSC-RX100M2/M3/M4/M5) (1)
4 Anel adaptador de objetiva A (para DSC-RX100/M2, cinzento) (1)
5 Anel adaptador de objetiva B (para DSC-RX100M3/M4/M5, preto) (1)
6 Fixação da frente (1) (fixa nesta unidade)
7 Difusor (1) (com cabo de segurança fixo)
8 Adaptador de flash externo (1) (com cabo de segurança fixo)
9 Correia de pulso (1) (A-a)
10 Tampa da frente da objetiva (1)
11 Documentos impressos
12 Lubrificante de silicone (1)

Identificação das peças (B)

1 Controlo do obturador
2 Controlo do zoom
3 Vidro da frente
4 Cobertura da frente
5 Seletor de rotação do anel da objetiva
6 Encaixe para tripé
7 Sapata para acessórios
8 Interruptor ON/OFF (Alimentação)
9 Cobertura de trás
10 Seletor do modo
11 Fecho
12 Controlo do fecho
13 Fixador para correia de pulso
14 Botões de funcionamento
15 Botão MOVIE (filme)
16 Borracha do seletor do modo
17 O-ring
18 Vedante de gotas
19 Espaçador (Não se esqueça de retirar o espaçador quando utilizar esta unidade. Fixe o espaçador quando guardar a caixa.)

O-ring e vedante de gotas (C)

A manutenção do O-ring é muito importante. Se não realizar a manutenção do O-ring de acordo com as instruções, pode ocasionar uma infiltração de água e o afundamento desta unidade.

O-ring

Esta unidade utiliza um O-ring para ser à prova de água.

Instalar o O-ring

Evite instalar o O-ring em locais poeirentos ou arenosos.

1 **Retire o O-ring instalado nesta unidade. (1)**
Para retirar o O-ring, pressione-o ligeiramente e deslize-o na direção da seta, conforme ilustrado. Desse modo, o O-ring fica suficientemente frouxo para poder ser facilmente removido. Tenha cuidado para não riscar o O-ring com a sua unha.
2 **Inspecione o O-ring.**
- Certifique-se de que não haja sujidade, areia, cabelo, pó, sal, fios, etc., no O-ring. Se os elementos referidos forem detetados, limpe-os com um pano macio.
- Passe levemente a ponta do dedo por toda a circunferência do O-ring e verifique se há sujidade visível.
- Tenha o cuidado de não deixar qualquer fibra de tecido no O-ring depois de o limpar.
- Inspecione o O-ring para detetar eventuais fendas, desvios, distorções, cortes finos, riscos, inclusão de areia, etc. Substitua o O-ring se encontrar algum destes elementos.

3 **Inspecione a ranhura do O-ring na cobertura de trás.**
Elimine cuidadosamente quaisquer grãos de areia ou sal cristalizado que estejam presos na ranhura.
4 **Inspecione a superfície de contacto do O-ring na cobertura da frente da mesma forma.**
5 **Aplique o lubrificante de silicone fornecido com o O-ring.**
- Utilize as pontas dos dedos para passar uma fina camada de lubrificante de silicone por toda a superfície do O-ring com uma pequena gota de lubrificante de silicone, conforme ilustrado.
- Assegure-se de que haja sempre uma fina camada de lubrificante de silicone na superfície do O-ring. O lubrificante de silicone protege o O-ring e evita o seu desgaste.

Lubrificante de silicone

Utilize apenas o lubrificante de silicone fornecido. A utilização de outros lubrificantes pode danificar o O-ring e causar infiltrações de água.
Quando tiver concluído a aplicação de lubrificante de silicone, lave as mãos com água e sabão.
Medidas de primeiros socorros
Contacto com os olhos Lave imediatamente com água abundante. Procure assistência médica, se ocorrer irritação e ela persistir.
Contacto com a pele Lave a pele com água e sabão. Procure assistência médica, se ocorrer irritação e ela persistir.
Ingestão Lave a boca. Procure imediatamente assistência médica.

6 **Encaixe o O-ring (1) na ranhura desta unidade.**
Encaixe o O-ring de forma uniforme na ranhura, prestando atenção aos seguintes pontos:
– Verifique se há sujidade no O-ring.
– Certifique-se de que o O-ring não está torcido nem saliente.
– Não puxe pelo O-ring com força.

Verificação final

Verifique novamente se o O-ring apresenta sujidade, riscos ou torções, etc.

Um O-ring solto ou ensanduichado ou areia ou sujidade no O-ring podem causar infiltrações de água debaixo de água.
Não se esqueça de verificar o O-ring antes de o utilizar.

Como verificar se há infiltração de água

Antes de instalar a câmara, feche esta unidade e mergulhe-a em água para se certificar de que não entra água.

Vedante de gotas (C-a)

Não retire o vedante de gotas (1) nem aplique lubrificante de silicone no mesmo.

Se o vedante estiver frouxo ou estiver danificado ou com fendas, pode ocorrer a infiltração de água nesta unidade. Se o vedante de gotas sair do devido lugar, volte a instalá-lo com cuidado sem torções.

Vida útil do O-ring e do vedante de gotas

A vida útil do O-ring varia de acordo com a frequência de utilização desta unidade e as condições de armazenamento. Em geral, a vida útil é de cerca de um ano. Substitua o vedante de gotas por um novo, se encontrar riscos ou fendas. Após a substituição, certifique-se de que não ocorre infiltração de água.

Manutenção

- Depois de utilizar esta unidade no mar ou próximo do mar, mantenha-a com o fecho fechado e lave-a bem com água doce para remover o sal e areia e depois limpe-a com um pano macio e seco. Recomenda-se que mantenha a unidade com o fecho fechado e imersa em água doce durante cerca de 30 minutos. Se a unidade ficar com sal na superfície, as partes metálicas podem danificar-se ou enferrujar-se, o que resulta em infiltração de água.
- Limpe o interior desta unidade com um pano macio e seco. Não lave o interior com água.

Certifique-se de que executa os pontos de manutenção acima indicados sempre que utilizar esta unidade. Não utilize qualquer tipo de solvente, por exemplo, álcool, benzina ou diluente, para limpar a unidade, pois pode danificar o acabamento da superfície desta unidade.

Quando guardar esta unidade

- Fixe o espaçador fornecido com esta unidade para evitar o desgaste do O-ring. (D)
- Evite a acumulação de pó no O-ring.
- Cubra levemente o O-ring com lubrificante de silicone e introduza-o na respetiva ranhura. Depois, guarde esta unidade num local fresco e bem ventilado. Não feche o fecho.
- Evite guardar esta unidade num local frio, muito quente ou húmido ou juntamente com naftalina ou cânfora, pois estas condições podem danificar a unidade.

Preparação

Fixar a fixação de trás nesta unidade (E-a, b)

- Esta unidade é fornecida com dois (2) tipos de fixação de trás. Utilize a fixação de trás destinada à sua câmara. A utilização da fixação errada pode danificar a câmara ou permitir a entrada de água nesta unidade.
- Não exerça pressão excessiva ao fixar a fixação de trás.
- Mantenha a forma das fixações retiradas quando as guardar.

Preparar o O-ring e o vedante de gotas

1 **Retire o O-ring instalado nesta unidade.**
2 **Cubra o O-ring com lubrificante de silicone.**
3 **Instale o O-ring nesta unidade.**
4 **Verifique se o vedante de gotas tem areia ou sujidade.**

Instalar a câmara nesta unidade

- Instale a câmara nesta unidade num local com pouca humidade, por exemplo, num local interior seco. Se abrir ou fechar esta unidade num local quente e húmido, pode provocar embaciamento dentro da unidade.
- Esta unidade é fornecida com dois (2) tipos de anel adaptador de objetiva. Utilize o anel adaptador de objetiva destinado à sua câmara. A utilização do anel adaptador de objetiva errado pode danificar a câmara ou permitir a entrada de água nesta unidade.
- Consulte também as instruções de operação fornecidas com a sua câmara.

Preparar a câmara (F)

1 **Retire a correia da câmara.**
2 **Introduza a bateria e o cartão de memória.**
Certifique-se de que utiliza uma bateria totalmente carregada.
Certifique-se de que o cartão de memória tem espaço suficiente para gravar imagens.
3 **Instale o anel adaptador de objetiva destinado à sua câmara.**
DSC-RX100/RX100M2: Anel adaptador de objetiva A (para DSC-RX100/M2, cinzento)
Outros modelos: Anel adaptador de objetiva B (para DSC-RX100M3/M4/M5, preto)
4 **Prima o botão ON/OFF (Alimentação) para ligar a câmara.**
5 **Selecione o modo de disparo.**
6 **Utilize MENU para definir [Iluminador AF] como [Desligado].**
O iluminador AF não pode ser utilizado com esta unidade.
7 **Verifique se há sujidade na objetiva e no ecrã LCD.**
8 **Deixe o flash abrir-se.**
Dependendo do Modo do Flash, o flash da câmara acende-se.
9 **Prima o botão ON/OFF (Alimentação) para desligar a câmara.**
Instalar a câmara nesta unidade com a câmara ligada pode danificar a objetiva da câmara.

Instalar a câmara nesta unidade (G)

Quando qualquer das seguintes pegas ergonómicas (não fornecidas) estiver encaixada na câmara, retire a fixação da frente desta unidade antes da instalação. (A-b)
- AG-R1
- AG-R2

1 **Instale a câmara nesta unidade.**
2 **Feche a cobertura de trás e feche o fecho.**
Nota
Ao fechar a cobertura de trás, afaste tudo o que possa ficar entalado, por exemplo, a correia de pulso, o cabo de segurança ou um fio de cabelo. Se um desses elementos ficar ligeiramente entalado entre a cobertura da frente e a cobertura de trás desta unidade, pode entrar água na unidade.
3 **Opere os botões e seletores desta unidade várias vezes para garantir que a câmara, no interior, funciona corretamente.**

Instalar o difusor ou adaptador de flash externo (H)

Não é possível instalar o difusor e o adaptador de flash externo ao mesmo tempo.

- **Instalar o difusor (H-a)**
- **Instalar o adaptador de flash externo (H-b)**
- **Retirar o difusor do adaptador de flash externo (H-c)**

Utilizar esta unidade

Antes de utilizar a câmara dentro desta unidade debaixo de água, leve-as primeiro para uma profundidade de 1 m e certifique-se de que a câmara funciona corretamente e que não entra água na unidade; só depois deve iniciar o seu mergulho. Para mais detalhes sobre as funções da câmara, consulte as instruções de operação fornecidas com a câmara.

Gravar (I)

1 **Prima o interruptor ON/OFF (Alimentação) (1) para ligar a corrente.**
2 **Prima o controlo do obturador (2) para gravar imagens.**
- Utilize o controlo do zoom (3) para fazer mais ou menos zoom.
- Utilize o seletor de rotação do anel da objetiva (4) para fazer mais ou menos zoom ou para focar.

Utilizar/definir funções

Não pode utilizar a roda de controlo da câmara quando utilizar esta unidade, mas pode alterar as definições com o menu da câmara.

Dependendo da câmara, algumas funções não estão disponíveis com esta unidade.

Selecionar o modo

Selecione o modo de disparo utilizando o seletor de modo desta unidade. Ao gravar filmes, não é possível gravar som corretamente.

Notas sobre gravação

- Se não gravar imagens durante um determinado período de tempo, a câmara desliga-se automaticamente para evitar que a bateria se descarregue. Para voltar a utilizar a câmara, ligue novamente a câmara.
- Quando utilizar o flash da câmara dentro desta unidade, o alcance efetivo do flash é reduzido e as imagens tendem a ficar mais escuras em geral, pelo que a distância de disparo pode ser bastante reduzida em algumas condições (ambiente muito escuro, etc.). Nessas condições, recomenda-se que utilize uma luz subaquática externa, além do flash.
- Se utilizar o flash debaixo de água, a luz do flash poderá refletir-se nas partículas suspensas na água e aparecer na imagem sob a forma de círculos de luz.
- Pode ocorrer encandeamento, dependendo das condições. Se isto acontecer, altere as condições.

Reproduzir

Pode utilizar os botões de funcionamento desta unidade para ver as imagens e filmes guardados no ecrã LCD da câmara. Com a câmara no interior da unidade, porém, não consegue ouvir o som do filme.

Retirar a câmara

Antes de abrir esta unidade, passe-a por água da torneira ou água doce e depois limpe a água com um pano macio. Quando abrir a unidade, tenha cuidado para não deixar cair água do seu corpo, cabelo ou fato molhado na câmara.

1 **Prima o botão ON/OFF (Alimentação) para desligar a câmara.**
Retirar a câmara desta unidade com a câmara ligada pode danificar a objetiva da câmara.
2 **Abra esta unidade.**
3 **Retire a câmara desta unidade.**
Quando a câmara for utilizada durante muito tempo, ela aquece. Mantenha a câmara dentro da unidade durante algum tempo para deixá-la arrefecer antes de a retirar da unidade. Tenha cuidado para não deixar cair a câmara quando a retirar.

Resolução de problemas

Antes de enviar esta unidade para reparação, verifique os seguintes pontos para ver se o ajudam a resolver o problema. Se não ajudarem, contacte o Centro de Apoio ao Cliente da Sony.

Há gotas de água no interior desta unidade.
- Há riscos ou fendas no O-ring.
  → Substitua o O-ring por um novo.
- O O-ring não está corretamente instalado.
  → Verifique o método de fixação do O-ring.

A função de gravação não funciona.
- A câmara aquece.
  → Deixe a câmara num local fresco durante algum tempo para arrefecer.
- Fixou a fixação errada.
  → Fixe a fixação correta para a sua câmara corretamente.

O modo não é selecionado.
- A fixação tem sujidade ou poeira.
  → Elimine qualquer sujidade ou poeira que exista na fixação com um pano húmido.

**Os botões de funcionamento nesta unidade parecem estar ligeiramente presos, res