SONY

4-296-617-51(1)

# Bluetooth® Keyboard

Istruzioni per l'uso/Gebruiksaanwijzing/Instrukcja obsługi/
Manual de instruções

**SGPWKB1**

©2011 Sony Corporation / Printed in China

4 2 9 6 6 1 7 5 1

**A**

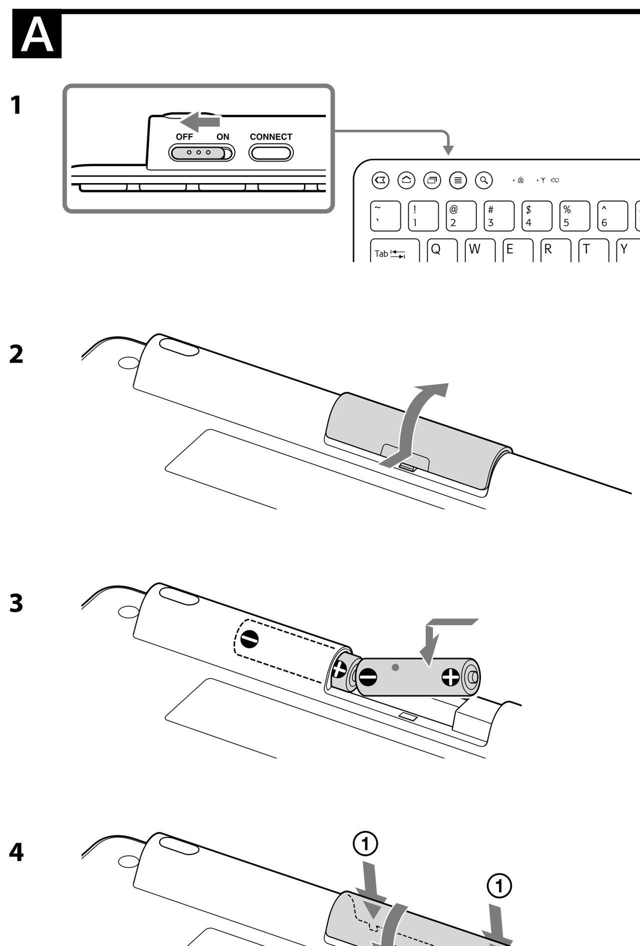

**B**

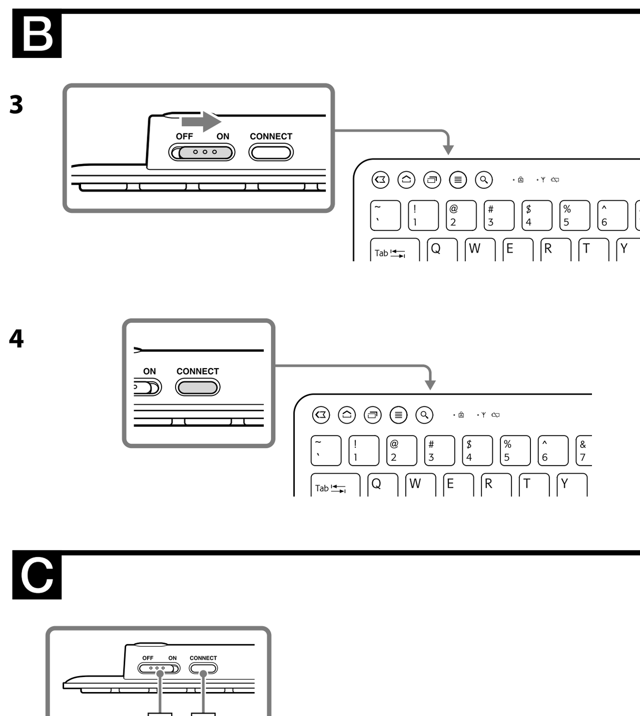

**C**

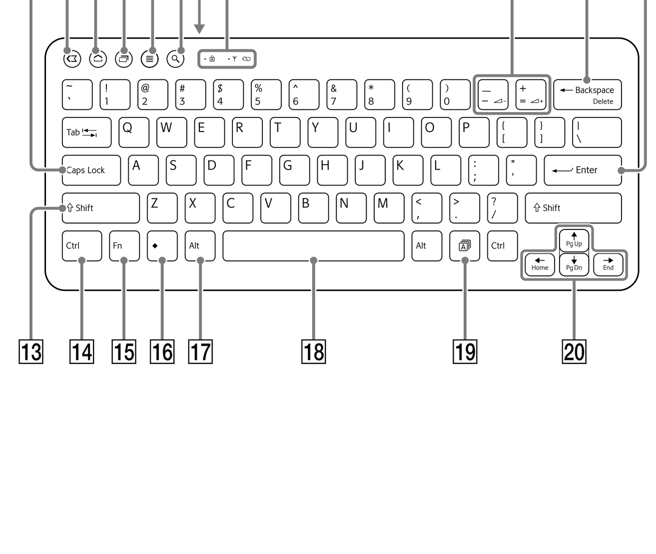

**Italiano**

## ATTENZIONE

**Per ridurre il rischio di incendi o scosse elettriche, non esporre l'apparecchio alla pioggia o all'umidità.**
**Al fine di evitare folgorazioni, non aprire il telaio. Per l'assistenza, rivolgersi esclusivamente a personale qualificato.**

### Identificativo del prodotto

Il numero del modello e il numero di serie sono ubicati all'interno dello scomparto batterie della tastiera. Trascrivere il numero di serie nello spazio riportato di seguito. Fare riferimento a questo numero ogni volta che si contatta il rivenditore Sony in merito a questo prodotto.
N. modello: SGPWKB1
N. serie: ________________

### Informazioni sulla sicurezza

- Nelle circostanze seguenti, spegnere l'apparecchio e farlo controllare da personale qualificato prima di continuare a utilizzarlo.
  - Nell'apparecchio sono penetrati acqua o corpi estranei.
  - Dall'apparecchio fuoriesce dal fumo.
  - Si rilevano odori o rumori insoliti.
  - L'apparecchio è caduto o la sua parte esterna si è rotta.
- Non collocare l'apparecchio nei luoghi seguenti:
  - Su superfici instabili
  - In luoghi molto umidi o privi di ventilazione
  - In luoghi soggetti a polvere eccessiva
  - In luoghi esposti a luce solare diretta o calore eccessivo
  - In luoghi soggetti a urti o vibrazioni meccaniche
  - In presenza di fumi oleosi
- Se l'apparecchio viene spostato direttamente da un luogo freddo a uno caldo o se viene collocato in un ambiente molto umido, è possibile che si formi della condensa al suo interno. Qualora si verifichi questa eventualità, l'apparecchio potrebbe non funzionare correttamente.

### Precauzioni per l'utilizzo delle pile

- In caso di perdite di elettrolita della pila:
  - Non toccare l'elettrolita della pila. Nel caso in cui gli occhi, la cute o i vestiti entrassero in contatto con l'elettrolita, risciacquare con cura utilizzando acqua pulita. Se si rilevano infiammazioni o lesioni della cute, consultare immediatamente un medico.
  - Pulire con cura il vano e inserire pile nuove.
- Procedere allo smaltimento delle pile usate secondo la modalità più appropriata al caso. Evitare, secondo le istruzioni del produttore, l'uso di pile usate. In alcune zone non è autorizzata l'eliminazione delle batterie insieme ai normali rifiuti domestici o aziendali. Servirsi delle strutture di smaltimento pubbliche appropriate.
- Le pile possono esplodere o perdere liquido se ricaricate o gettate nel fuoco.
- Non smontare, sottoporre a temperature superiori a 60 °C o bruciare le pile.
- Sostituire unicamente con pile uguali o equivalenti consigliate dal produttore. Non utilizzare tipi di pile diversi o pile usate insieme a pile nuove. Assicurarsi di utilizzare le pile specificate nella sezione "Requisiti di alimentazione" di "Dati generali". Se la pila viene sostituita in modo errato, si potrebbero verificare esplosioni.
- Tenere lontano dalla portata dei bambini.
- Inserire le pile rispettando il corretto orientamento delle polarità + e –.
- Rimuovere le batterie se sono esaurite o se non si intende utilizzare l'apparecchio per un periodo di tempo prolungato.
- Non cortocircuitare i terminali metallici della batteria né bagnarli con liquidi di qualsiasi tipo, come acqua, caffè o bibite.

### Per gli acquirenti in Europa

- Con il presente documento Sony dichiara che il prodotto è pienamente conforme ai requisiti essenziali e alle altre norme pertinenti della Direttiva 1999/5/CE.
- Per ottenere una copia della dichiarazione di conformità in base alla Direttiva R&TTE, accedere al seguente URL.
  http://www.compliance.sony.de/

### Condizioni d'uso

- In alcuni casi o luoghi, l'uso della tecnologia wireless BLUETOOTH potrebbe essere vietato dal proprietario dell'immobile o dal responsabile dell'organizzazione, come ad esempio a bordo di aerei, negli ospedali o in altri luoghi dove il rischio di interferenze con altri dispositivi o servizi potrebbe essere dannoso.
  Se non si è certi della politica adottata al riguardo in un luogo o un'organizzazione determinati, si consiglia di chiedere l'autorizzazione ai responsabili preposti prima di accendere il dispositivo BLUETOOTH.
  Consultare il proprio medico o il produttore di dispositivi medici personali (pacemaker, apparecchi acustici, ecc.) per conoscere l'eventuale incompatibilità con l'utilizzo della tecnologia wireless BLUETOOTH.
- Verificare e rispettare le limitazioni imposte dalle compagnie aeree sull'uso delle funzionalità wireless.
  Se l'uso delle funzionalità wireless in aereo è vietato, portare l'interruttore di accensione del dispositivo nella posizione OFF prima dell'imbarco. Le onde radio possono causare problemi di funzionamento delle apparecchiature dell'aeromobile, con la possibilità di gravi incidenti.
- Norvegia: l'uso del presente apparecchio radio non è consentito nell'area geografica compresa entro un raggio di 20 km dal centro di Ny-Ålesund, Svalbard.

**Trattamento del dispositivo elettrico o elettronico a fine vita (applicabile in tutti i paesi dell'Unione Europea e in altri paesi europei con sistema di raccolta differenziata)**
Questo simbolo sul prodotto o sulla confezione indica che il prodotto non deve essere considerato come un normale rifiuto domestico, ma deve invece essere consegnato ad un punto di raccolta appropriato per il riciclo di apparecchi elettrici ed elettronici.
Assicurandovi che questo prodotto sia smaltito correttamente, voi contribuirete a prevenire potenziali conseguenze negative per l'ambiente e per la salute che potrebbero altrimenti essere causate dal suo smaltimento inadeguato. Il riciclaggio dei materiali aiuta a conservare le risorse naturali. Per informazioni più dettagliate circa il riciclaggio di questo prodotto, potete contattare l'ufficio comunale, il servizio locale di smaltimento rifiuti oppure il negozio dove l'avete acquistato. In caso di smaltimento abusivo di apparecchiature elettriche e/o elettroniche potrebbero essere applicate le sanzioni previste dalla normativa applicabile (valido solo per l'Italia).

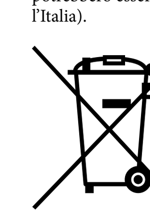

**Trattamento delle pile esauste (applicabile in tutti i paesi dell'Unione Europea e in altri paesi Europei con sistema di raccolta differenziata)**
Questo simbolo sul prodotto o sulla confezione indica che la pila non deve essere considerata un normale rifiuto domestico.
Su alcuni tipi di pile questo simbolo potrebbe essere utilizzato in combinazione con un simbolo chimico. I simboli chimici del mercurio (Hg) o del piombo (Pb) sono aggiunti, se la batteria contiene più dello 0,0005% di mercurio o dello 0,004% di piombo.
Assicurandovi che le pile siano smaltite correttamente, contribuirete a prevenire potenziali conseguenze negative per l'ambiente e per la salute che potrebbero altrimenti essere causate dal loro inadeguato smaltimento.
Il riciclaggio dei materiali aiuta a conservare le risorse naturali.

In caso di prodotti che per motivi di sicurezza, prestazione o protezione dei dati richiedano un collegamento fisso ad una pila interna, la stessa dovrà essere sostituita solo da personale di assistenza qualificato.
Consegnare il prodotto a fine vita al punto di raccolta idoneo allo smaltimento di apparecchiature elettriche ed elettroniche; questo assicura che anche la pila al suo interno venga trattata correttamente.

Per le altre pile consultate la sezione relativa alla rimozione sicura delle pile. Conferire le pile esauste presso i punti di raccolta indicati per il riciclo.

Per informazioni più dettagliate circa lo smaltimento della pila esausta o del prodotto, potete contattare il Comune, il servizio locale di smaltimento rifiuti oppure il negozio dove l'avete acquistato.

Il fabbricante di questo prodotto è Sony Corporation, 1-7-1 Konan Minato-ku Tokyo, 108-0075, Giappone. Il rappresentante autorizzato ai fini della Compatibilità Elettromagnetica e della sicurezza del prodotto è Sony Deutschland GmbH, Hedelfinger Strasse 61, 70327 Stoccarda Germania. Per qualsiasi problema relativo all'assistenza o alla garanzia, si prega di fare riferimento agli indirizzi indicati nei documenti di assistenza e garanzia forniti con il prodotto.

## Prima dell'uso

Questo prodotto è una tastiera BLUETOOTH progettata specificamente per l'uso con un Tablet Sony.
Prima di utilizzare questa tastiera, effettuare le operazioni seguenti.

### Inserimento delle batterie nella tastiera

1. Far scorrere l'interruttore di accensione della tastiera su OFF (A-1).
2. Capovolgere la tastiera, quindi aprire il coperchio dello scomparto batterie (A-2).
3. Inserire le due batterie (in dotazione) rispettando il corretto orientamento delle polarità + e – (A-3).
   Inserire le batterie iniziando dalle estremità con il polo (–).
4. Chiudere il coperchio (A-4).

### Sostituzione delle batterie

Quando la distanza (tra la tastiera e il Tablet) diminuisce, o qualora la tastiera smetta di funzionare del tutto, controllare l'indicatore (batteria scarica) sulla tastiera. Se l'indicatore (batteria scarica) lampeggia in arancione, sostituire le batterie.
Per prolungare la durata delle batterie, quando non si intende utilizzare la tastiera, impostare l'interruttore di accensione su OFF.

### Abilitazione della comunicazione tra la tastiera e il Tablet

1. Toccare [Applicazioni] - [Impostazioni] - [Wireless e reti] - [Bluetooth] sul Tablet.
   La funzione BLUETOOTH del Tablet si attiva.
2. Toccare [Applicazioni] - [Impostazioni] - [Wireless e reti] - [Impostazioni Bluetooth].
3. Far scorrere l'interruttore di accensione sulla tastiera su ON (B-3).
4. Premere il tasto CONNECT (connetti) della tastiera fino a far lampeggiare l'indicatore (B-4).
5. Toccare [Trova dispositivi vicini] sul Tablet.
   Viene visualizzato un elenco dei dispositivi trovati.
6. Nell'elenco dei dispositivi, selezionare "SGPWKB1".
   Viene visualizzata una finestra che richiede di immettere la passkey di un dispositivo.
7. Immettere la passkey del dispositivo visualizzata e premere Enter.
   L'associazione è stata completata.

### Disconnessione della tastiera

1. Far scorrere l'interruttore di accensione della tastiera su OFF.
   Dopo qualche istante, la tastiera su schermo del Tablet diventa disponibile.

### Quando non si riesce a utilizzare la tastiera su schermo

Qualora non si riesca a utilizzare la tastiera su schermo anche quando si spegne la tastiera, toccare l'icona della tastiera nell'angolo inferiore destro dello schermo del Tablet, quindi impostare [Use physical keyboard] su [OFF].

## Ubicazione e funzioni dei controlli C

1 Tasto Caps Lock
Attiva la modalità Caps Lock in cui tutte le lettere vengono digitate in maiuscolo. L'indicatore (Caps Lock) si illumina quando la modalità è impostata su ON.
Per disattivare alla modalità, premere di nuovo il tasto. L'indicatore (Caps Lock) si spegne.

2 (Indietro)
Torna alla schermata precedente.

3 (Home)
Visualizza la schermata Home.

4 (App recenti)
Visualizza l'applicazione o le applicazioni avviate di recente.

5 (Menu)
Visualizza il menu delle opzioni.

6 (Cerca)
Visualizza la casella di ricerca rapida. L'operazione assegnata al tasto (cerca) varia a seconda del software utilizzato. Per i dettagli, consultare la guida del Tablet o del software.

7 Interruttore di accensione
Far scorrere l'interruttore per accendere e spegnere la tastiera. Se non si intende utilizzare la tastiera per un periodo di tempo prolungato, è preferibile lasciarlo sulla posizione OFF.

8 Pulsante CONNECT (connetti)
Premere questo pulsante per consentire alla tastiera di comunicare con il Tablet.

9 Indicatori vari
- (Caps Lock)
  Si illumina quando è attivata la modalità Caps Lock.
- Indicatore (Connetti)
  Lampeggia in verde per qualche secondo, quando si avvia la comunicazione con un Tablet, oppure quando la tastiera si ricollega a un Tablet, ad esempio alla ripresa dalla modalità di sospensione.
- Indicatore (Batteria scarica)
  Quando la carica della batteria diventa bassa, lampeggia in arancione; in modalità di sospensione, si spegne (indipendentemente dalla carica residua della batteria).

10 Pulsanti di controllo del volume
Se premuto insieme al tasto Fn, aumenta (+) o diminuisce (–) il volume.

11 Tasto Backspace
Cancella la lettera a sinistra del cursore. Se premuto insieme al tasto Fn, cancella la lettera a destra del cursore (la stessa funzione del tasto Delete).

12 Tasto Enter
Conferma e immette la selezione.

13 Tasto Shift
Consente di immettere lettere in maiuscolo quando viene premuto insieme a vari tasti. È anche possibile eseguire varie operazioni quando si preme questo tasto insieme a certi altri tasti.

14 Tasto Ctrl
Consente di eseguire varie operazioni quando viene premuto insieme a certi altri tasti.
L'operazione assegnata al tasto (Ctrl) varia a seconda del software utilizzato. Per i dettagli, consultare la Guida del Tablet o del software.

15 Tasto Fn
Se premuto insieme a vari altri tasti, la funzione cambia in quella stampata in blu.

16 Tasto ◆ (Meta)
Consente di eseguire varie operazioni se premuto insieme a certi altri tasti.
L'operazione assegnata al tasto (Meta) varia a seconda del software utilizzato.
Per i dettagli, consultare la Guida del Tablet o del software.

17 Tasto Alt
Consente di eseguire varie operazioni se premuto insieme a certi altri tasti.
L'operazione assegnata al tasto (Alt) varia a seconda del software utilizzato. Per i dettagli, consultare la Guida del Tablet o del software.

18 Tasto Space
Inserisce uno spazio in una riga di testo.

19 Tasto (Cambia lingue)
Cambia le lingue quando si selezionano più lingue da utilizzare per l'immissione.
* Questa funzione è disponibile solo quando la funzione [Tastiera standard] è attivata sul Tablet.

20 Tasti freccia direzionali
Spostano il cursore sul Tablet o mostrano la pagina precedente o successiva di una schermata che si estende su più pagine. Funzionano anche come tasti Pg Up/Dn se premuti insieme al tasto Fn.

**Suggerimento**
I tasti F e J hanno entrambi segni tattili.

## Immissione del testo

### Immissione del testo dai suggerimenti visualizzati

1. Immettere una o più lettere trascritte in caratteri latini utilizzando la tastiera.
2. Toccare la parola desiderata dall'elenco dei suggerimenti visualizzato.

### Immissione diretta delle lettere

È possibile immettere le lettere direttamente utilizzando la tastiera.

**Nota**
Potrebbe non essere possibile immettere direttamente determinate lettere, a seconda della versione del SO Android utilizzato.

| Operazione con la tastiera | Lettera da immettere |
|---|---|
| Dopo aver premuto Alt + e, premere la lettera che si desidera immettere. (Lettere: a, c, e, i, l, m, n, o, r, s, u, w, y, z) | á, ć, é, í, ĺ, ḿ, ń, ó, ŕ, ś, ú, ẃ, ý, ź |
| Dopo aver premuto `, premere la lettera che si desidera immettere. (Lettere: a, e, i, o, u, w, y) | à, è, ì, ò, ù, ẁ, ỳ |
| Dopo aver premuto Alt + i, premere la lettera che si desidera immettere. (Lettere: a, c, e, g, h, i, j, o, s, u, w, y) | â, ĉ, ê, ĝ, ĥ, î, ĵ, ô, ŝ, û, ŵ, ŷ |
| Dopo aver premuto Alt + u, premere la lettera che si desidera immettere. (Lettere: a, e, i, o, u, w, y) | ä, ë, ï, ö, ü, ẅ, ÿ |
| Dopo aver premuto Alt + n, premere la lettera che si desidera immettere. (Lettere: a, e, i, n, o, u, y) | ã, ẽ, ĩ, ñ, õ, ũ, ỹ |
| Alt + c | ç |
| Alt + s | ß |
| Shift + Alt + ' | Æ |
| Alt + ' | æ |
| Shift + Alt + q | Œ |
| Alt + q | œ |
| Shift + Alt + a | Å |
| Alt + a | å |
| Shift + Alt + o | Ø |
| Alt + o | ø |
| Alt + 1 | ¡ |
| Shift + Alt + / | ¿ |
| Alt + 4 | ¢ |
| Alt + 3 | £ |
| Alt + y | ¥ |
| Shift + Alt + 2 | € |

Ad esempio: per immettere "á", premere "a" dopo aver premuto "Alt" ed "e" contemporaneamente.

## Note sull'uso

### Comunicazioni wireless

- La banda da 2,4 GHz impiegata dagli apparecchi BLUETOOTH e dagli apparecchi LAN senza fili viene utilizzata anche da molti altri apparecchi. Gli apparecchi BLUETOOTH e gli apparecchi LAN senza fili utilizzano una tecnologia che riduce al minimo le interferenze causate da altri apparecchi che impiegano la stessa lunghezza d'onda. L'utilizzo contemporaneo di apparecchi BLUETOOTH e di apparecchi LAN senza fili, tuttavia, potrebbe provocare interferenze radio e risultare in velocità di comunicazione e distanze ridotte rispetto ai valori standard.
- La velocità di trasmissione dei dati varia in base alla distanza e agli eventuali ostacoli presenti tra i dispositivi, alla configurazione dei dispositivi, alle interferenze radio, al sistema operativo, alle applicazioni software e così via. In alcuni casi, è possibile che la comunicazione venga interrotta.
- Il raggio di comunicazione varia a seconda della presenza o meno di pareti o altri ostacoli tra i dispositivi, dei materiali utilizzati nelle pareti, delle eventuali interferenze radio e di altre condizioni ambientali, nonché del software in uso.
- Qualora le funzionalità BLUETOOTH e le funzionalità LAN wireless vengano utilizzate contemporaneamente sullo stesso Tablet, la velocità di comunicazione potrebbe ridursi a causa delle interferenze elettromagnetiche; inoltre, potrebbero verificarsi altri effetti indesiderati.

### Manutenzione

Quando si pulisce la tastiera, assicurarsi di rimuovere le batterie.
Pulire la superficie esterna della tastiera con un panno morbido asciutto. Non utilizzare alcun tipo di spugnetta abrasiva, detersivo abrasivo o solventi, quali alcool o benzina.

## Dati generali

| | |
|---|---|
| **Distanza tra i tasti** | 19,05 mm |
| **Corsa dei tasti** | 2,0 mm |
| **Interfaccia** | Profilo BLUETOOTH 2.0 HID |
| **Banda di frequenza** | 2,4 GHz |
| **Distanza di comunicazione** | 10 m max. in linea d'aria* |
| **Requisiti di alimentazione** | due batterie alcaline LR6 (formato AA) |
| **Durata delle batterie** | Circa 90 ore (in uso continuativo) |
| **Peso** | Circa 410 g (batterie incluse) |
| **Dimensioni** | Circa 299 mm × 24,5 mm × 127 mm (l × a × p) |
| **Temperatura di esercizio** | Da 5 °C a 35 °C (gradiente termico inferiore a 10 °C per ora) |
| **Umidità di esercizio** | Dal 20% all'80% (senza formazione di condensa), a condizione che l'umidità sia inferiore al 65% a 35 °C (lettura igrometrica inferiore a 29 °C) |
| **Temperatura di immagazzinaggio** | Da –20 °C a +60 °C (gradiente termico inferiore a 10 °C per ora) |
| **Umidità di immagazzinaggio** | Dal 10% al 90% (senza formazione di condensa), a condizione che l'umidità sia inferiore al 20% a 60 °C (lettura igrometrica inferiore a 35 °C) |
| **Accessori** | Batterie LR6 (formato AA) (2) Istruzioni per l'uso (il presente documento) (1) |

* Il raggio di comunicazione varia a seconda della presenza o meno di pareti o altri ostacoli tra i dispositivi, dei materiali utilizzati nelle pareti e delle condizioni ambientali come le interferenze radio, nonché del software in uso.

Il design e le caratteristiche tecniche sono soggetti a modifiche senza preavviso.

## Guida alla risoluzione dei problemi

### Il pulsante CONNECT (connetti) è stato premuto, ma la comunicazione non è stata stabilita.

→ Controllare se le batterie siano inserite o meno nella tastiera. Per i dettagli vedere "Inserimento delle batterie nella tastiera".
→ Se l'interruttore di accensione della tastiera è impostato su OFF, la comunicazione con il Tablet non è possibile. Controllare l'impostazione dell'interruttore sulla tastiera.
→ Se l'apparecchio non si accende quando l'interruttore di accensione della tastiera viene impostato su ON, le batterie potrebbero essere scariche. Sostituire le batterie. Per i dettagli, vedere "Inserimento delle batterie nella tastiera".
→ La comunicazione tra la tastiera e il Tablet potrebbe non essere stata stabilita correttamente. Se il pulsante CONNECT (connetti) sulla tastiera non viene premuto entro 30 secondi dall'inizio della ricerca del dispositivo BLUETOOTH da parte del personal computer, la tastiera non verrà riconosciuta. In questo caso, eseguire di nuovo la procedura per abilitare la comunicazione. Per i dettagli, vedere "Abilitazione della comunicazione tra la tastiera e il Tablet".
→ Qualora la tastiera sia troppo lontana dal Tablet, la comunicazione non sarà possibile. La distanza massima consentita tra la tastiera e il Tablet è di circa 10 m. Qualora la tastiera venga utilizzata su un tavolo di metallo, o qualora siano presenti ostacoli tra la tastiera e il Tablet, la distanza utilizzabile potrebbe essere inferiore.
→ Assicurarsi che la funzione BLUETOOTH del Tablet sia abilitata.
→ Tenere premuto il pulsante CONNECT (connetti) fino a far lampeggiare l'indicatore (Connetti). Qualora l'indicatore (Connetti) non lampeggi, rilasciare il pulsante CONNECT (connetti) e quindi premerlo di nuovo.

### La tastiera non funziona.

→ Controllare la distanza tra la tastiera e il Tablet. Posizionare la tastiera e il Tablet entro il raggio di comunicazione indicato nelle caratteristiche tecniche. Qualora la tastiera venga utilizzata su un tavolo di metallo, o qualora siano presenti oggetti di metallo in prossimità della tastiera, la distanza utilizzabile potrebbe essere inferiore.
→ La tastiera e il Tablet potrebbero non riconoscersi reciprocamente. Inserire le batterie correttamente nella tastiera, quindi provare a collegarla di nuovo al Tablet. Assicurarsi che la tastiera sia vicina al Tablet (entro 30 cm) quando si preme il pulsante CONNECT (connetti).
→ Alcuni tasti potrebbero non funzionare, a seconda del software utilizzato.

### Marchi di fabbrica e avviso

- BLUETOOTH e i relativi loghi sono di proprietà di BLUETOOTH SIG, Inc., concessi in licenza a Sony Corporation. Gli altri marchi di fabbrica e nomi commerciali appartengono ai rispettivi proprietari.
- Android e il logo di Android sono marchi di Google Inc.
- Tutti i nomi di altri sistemi, prodotti e servizi sono marchi di fabbrica dei rispettivi proprietari. Nel presente manuale, i simboli ™ e ® non sono specificati.

**Nederlands**

## WAARSCHUWING

**Stel het toestel niet bloot aan regen of vocht om het risico op brand of elektrocutie te verminderen.**
**Open de behuizing niet om elektrische schokken te voorkomen. Laat onderhoudswerken uitsluitend uitvoeren door een deskundige.**

### Eigenaarsbewijs

Het model- en serienummer staan vermeld in de batterijhouder van het toetsenbord. Noteer het serienummer in de ruimte hieronder. Gebruik dit nummer als referentie als u uw Sony-handelaar contacteert over dit product.
Modelnummer. SGPWKB1
Serienr. ________________

### Veiligheidsinformatie

- Schakel onder de volgende omstandigheden het apparaat uit en laat het controleren door een deskundige vooraleer u het opnieuw gebruikt.
  - Er is water of een vreemd voorwerp binnengedrongen in dit apparaat.
  - Er komt rook uit dit apparaat.
  - U hoort een ongewoon geluid of neemt een vreemde geur waar.
  - U hebt dit apparaat laten vallen of de behuizing van dit apparaat is gebarsten.
- Plaats dit apparaat niet op een van de volgende locaties:
  - Op een instabiele ondergrond
  - In een zeer vochtige omgeving of in een omgeving zonder ventilatie
  - Op plaatsen met overmatige hoeveelheden stof
  - In direct zonlicht of in de buurt van warmtebronnen
  - Op plaatsen die worden blootgesteld aan mechanische trillingen of schokken
  - Op plaatsen met vette dampen
- Als dit apparaat direct van een koude in een warme of een zeer vochtige ruimte wordt gebracht, kan er condensvorming optreden aan de binnenkant van dit apparaat. Als dit gebeurt, werkt dit apparaat mogelijk niet goed.

### Voorzorgsmaatregelen bij het gebruik van batterijen

- Als er vloeistof uit de batterij is gelekt:
  - Raak de batterijvloeistof niet rechtstreeks aan. Als uw ogen, huid of kledij in contact komen met de batterijvloeistof, dient u deze te spoelen met zuiver water. Als de vloeistof ontstekingen of wonden veroorzaakt, dient u onmiddellijk een dokter te raadplegen.
  - Veeg de batterijhouder voorzichtig schoon en plaats nieuwe batterijen.
- Gooi gebruikte batterijen onmiddellijk en op de juiste manier weg. Gooi gebruikte batterijen weg volgens de instructies van de fabrikant. In bepaalde gebieden is het weggooien van batterijen als huishoudelijk of bedrijfsafval mogelijk verboden. Lever de batterijen in bij het daarvoor bestemde inzamelpunt.
- Batterijen kunnen ontploffen of gaan lekken als ze opgeladen of verbrand worden.
- De batterij mag niet worden gedemonteerd, verhit boven 60°C of verbrand.
- Vervang een batterij alleen door hetzelfde of een gelijkwaardig type dat wordt aangeraden door de fabrikant. Combineer geen oude (gebruikte) en nieuwe batterijen of verschillende types batterijen. Gebruik alleen de batterijen die worden vermeld in "Stroomvereisten" bij "Specificaties". Er bestaat explosiegevaar als de batterij verkeerd wordt vervangen.
- Houd batterijen uit de buurt van kinderen.
- Plaats de batterijen met de plus- en minpolen (+/–) in de juiste richting.
- Wanneer de batterijen leeg zijn of wanneer u dit apparaat gedurende een lange periode niet zult gebruiken, dient u de batterijen te verwijderen.
- Zorg ervoor dat u de metalen contactpunten van de batterij niet kortsluit of deze nat maakt met een vloeistof zoals water, koffie of vruchtensap.

### Voor de klanten in Europa

- Sony verklaart hierbij dat dit product beantwoordt aan de essentiële vereisten en andere relevante bepalingen van de Europese Richtlijn 1999/5/EG.
- Een exemplaar van de conformiteitsverklaring met betrekking tot de R&TTE Richtlijn vindt u op de volgende URL: http://www.compliance.sony.de/

### Gebruiksvoorwaarden

- In sommige gevallen of plaatsen kan het gebruik van de draadloze BLUETOOTH-technologie beperkt worden door de eigenaar van het gebouw of de verantwoordelijke vertegenwoordiger van de organisatie, bijvoorbeeld aan boord van vliegtuigen, in ziekenhuizen of andere plaatsen waar het interferentierisico met andere apparaten of diensten schadelijk is of als schadelijk wordt aangezien.
  Als u niet zeker bent van het beleid dat toegepast wordt in specifieke organisaties of omgevingen, raden wij u aan toelating te vragen om de draadloze BLUETOOTH-technologie te gebruiken alvorens deze aan te zetten.
  Raadpleeg uw dokter of de fabrikant van persoonlijke medische apparaten (pacemakers, hoorapparaten, enz.) in verband met mogelijke beperkingen bij het gebruik van de BLUETOOTH draadloze technologie.
- Ga na of er bij de luchtvaartmaatschappij beperkingen gelden voor het gebruik van draadloze functies, en respecteer deze.
  Als het gebruik van de draadloze functie verboden wordt door de luchtvaartmaatschappij, schakelt u dit apparaat uit voor u aan boord gaat. Radiogolven kunnen storingen veroorzaken in de vliegtuiginstrumenten, wat kan leiden tot ernstige ongevallen.
- Noorwegen: het gebruik van deze radioapparatuur is niet toegestaan in de geografische regio binnen een straal van 20 km rond het centrum van Ny-Ålesund, Svalbard.

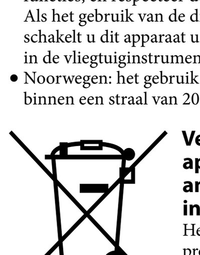

**Verwijdering van oude elektrische en elektronische apparaten (Toepasbaar in de Europese Unie en andere Europese landen met gescheiden inzamelingssystemen)**
Het symbool op het product of op de verpakking wijst erop dat dit product niet als huishoudelijk afval mag worden behandeld.
Het moet echter naar een plaats worden gebracht waar elektrische en elektronische apparatuur wordt gerecycled. Als u ervoor zorgt dat dit product op de correcte manier wordt verwerkt, voorkomt u voor mens en milieu negatieve gevolgen die zich zouden kunnen voordoen in geval van verkeerde afvalbehandeling. De recycling van materialen draagt bij tot het vrijwaren van natuurlijke bronnen. Voor meer details in verband met het recyclen van dit product, neemt u contact op met de gemeentelijke instanties, het bedrijf of de dienst belast met de verwijdering van huishoudafval of de winkel waar u het product hebt gekocht.

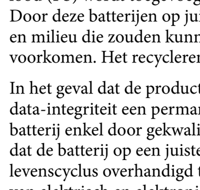

**Verwijdering van oude batterijen (van toepassing in de Europese Unie en andere Europese landen met afzonderlijke inzamelingssystemen)**
Dit symbool op de batterij of op de verpakking wijst erop dat de batterij, meegeleverd met van dit product niet als huishoudelijk afval behandeld mag worden.
Op sommige batterijen kan dit symbool gebruikt worden in combinatie met een chemisch symbool. Het chemisch symbool voor kwik (Hg) of lood (Pb) wordt toegevoegd wanneer de batterij meer dan 0,0005 % kwik of 0,004 % lood bevat. Door deze batterijen op juiste wijze af te voeren, helpt u mogelijke negatieve gevolgen voor mens en milieu die zouden kunnen veroorzaakt worden in geval van verkeerde afvalbehandeling te voorkomen. Het recycleren van materialen draagt bij tot het behoud van natuurlijke bronnen.

In het geval dat de producten om redenen van veiligheid, prestaties dan wel in verband met data-integriteit een permanente verbinding met een ingebouwde batterij vereisen, mag deze batterij enkel door gekwalificeerd servicepersoneel vervangen te worden. Om ervoor te zorgen dat de batterij op een juiste wijze zal worden behandeld, dient het product aan het eind van zijn levenscyclus overhandigd te worden aan het desbetreffende inzamelingspunt voor de recyclage van elektrisch en elektronisch materiaal.

Voor alle andere batterijen verwijzen we u naar het hoofdstuk over hoe de batterij veilig uit het product te verwijderen. Overhandig de batterij aan het desbetreffende inzamelingspunt voor de recyclage van batterijen.

Voor meer details in verband met het recyclen van dit product of batterij, kan u contact opnemen met de gemeentelijke instanties, de organisatie het belast met de verwijdering van huishoudelijk afval of de winkel waar u het product hebt gekocht.

De fabricant van dit product is Sony Corporation, 1-7-1 Konan Minato-ku Tokyo, 108- 0075 Japan. De geauthoriseerde vertegenwoordiging voor EMC en produkt veiligheid is Sony Deutschland GmbH, Hedelfinger Strasse 61, 70327 Stuttgart, Duitsland. Voor service- of garantiezaken verwijzen wij u graag naar de addressen in de afzonderlijke service/garantie documenten.

## Voordat u dit apparaat in gebruik neemt

Dit product is een BLUETOOTH-toetsenbord dat speciaal is ontworpen voor gebruik in combinatie met een Sony Tablet.
Voer de volgende stappen uit voordat u dit toetsenbord gebruikt.

### Batterijen plaatsen in het toetsenbord

1. Schuif de aan/uit-schakelaar van het toetsenbord naar OFF. (A-1)
2. Keer het toetsenbord om en open het deksel van de batterijhouder. (A-2)
3. Plaats de twee batterijen (meegeleverd) met de plus- en minpolen (+/–) in de juiste richting. (A-3)
   Plaats eerst de minpool (–) wanneer u de batterijen plaatst.
4. Sluit het deksel. (A-4)

### De batterijen vervangen

Wanneer de communicatieafstand (tussen het toetsenbord en de Tablet) kleiner wordt of het toetsenbord helemaal niet meer werkt, controleert u het (batterijen bijna leeg)-lampje op het toetsenbord. Als het (batterijen bijna leeg)-lampje oranje knippert, vervangt u de batterijen.
Om de levensduur van de batterijen te verlengen, stelt u de aan/uit-schakelaar in op OFF wanneer u het toetsenbord niet gebruikt.

### Communicatie tussen het toetsenbord en uw Tablet inschakelen

1. Tik op de Tablet op [Apps] - [Settings] - [Wireless & networks] - [Bluetooth].
   De BLUETOOTH-functie van de Tablet wordt ingeschakeld.
2. Tik op [Apps] - [Settings] - [Wireless & networks] - [Bluetooth settings].
3. Schuif de aan/uit-schakelaar op het toetsenbord naar ON. (B-3)
4. Druk op de CONNECT-knop (verbinden) van het toetsenbord en houd deze ingedrukt tot het lampje knippert. (B-4)
5. Tik op de Tablet op [Find nearby devices].
   Er wordt een lijst weergegeven met de gevonden apparaten.
6. In de lijst met apparaten selecteert u "SGPWKB1".
   Er wordt een venster weergegeven waarin u wordt gevraagd een toegangscode voor het apparaat in te voeren.
7. Voer de weergegeven toegangscode voor het apparaat in en druk op Enter.
   Het koppelen is voltooid.

### Verbinding met het toetsenbord verbreken

1. Schuif de schakelaar van het toetsenbord naar OFF.
   Na enkele ogenblikken is het schermtoetsenbord van de Tablet beschikbaar.

### Wanneer het schermtoetsenbord niet kan worden gebruikt

Als u het schermtoetsenbord niet kunt gebruiken, zelfs niet wanneer u het toetsenbord uitschakelt, tikt u in de rechterbenedenhoek van het scherm van de Tablet op het toetsenbordpictogram en stelt u vervolgens [Use physical keyboard] in op [OFF].

## Plaats en functies van bedieningselementen C

1 Caps Lock-toets
Hiermee activeert u de Caps Lock-modus om alle letters die u typt als hoofdletters weer te geven. Het (Caps Lock)-lampje gaat aan wanneer de modus wordt ingesteld op ON.
Om de modus uit te schakelen, drukt u nogmaals op de toets. Het (Caps Lock)-lampje gaat uit.

2 (Terug)
Hiermee keert u terug naar het vorige scherm.

3 (Start)
Hiermee geeft u het startscherm weer.

4 (Recente toepassingen)
Hiermee geeft u een of meerdere toepassingen weer die u recent hebt gestart.

5 (Menu)
Hiermee geeft u het optiemenu weer.

6 (Zoeken)
Hiermee geeft u het snelzoekvak weer. De functie die is toegewezen aan de (zoeken)-toets varieert afhankelijk van de software die wordt gebruikt. Zie de Help voor de Tablet of de software voor meer informatie.

7 Aan/uit-schakelaar
Verschuif de schakelaar om het toetsenbord in en uit te schakelen. Als u het toetsenbord gedurende een lange periode niet zult gebruiken, is het beter om de schakelaar in de OFF-stand te laten staan.

8 CONNECT-knop (verbinden)
Druk hierop om communicatie tussen het toetsenbord en de Tablet mogelijk te maken.

9 Diverse lampjes
- (Caps Lock)
  Dit lampje gaat aan wanneer de Caps Lock-modus wordt geactiveerd.
- (Verbinden)-lampje
  Dit lampje knippert groen gedurende enkele seconden wanneer de communicatie met een Tablet begint, of wanneer opnieuw verbinding wordt gemaakt met een Tablet (bijvoorbeeld wanneer het apparaat uit de slaapstand wordt gehaald).
- (Batterijen bijna leeg)-lampje
  Wanneer de batterijen bijna leeg zijn, knippert dit lampje oranje; in de slaapstand gaat het lampje uit (ongeacht de resterende batterijlading).

10 Toetsen voor volumeregeling
Wanneer u hierop drukt terwijl u de Fn-toets ingedrukt houdt, verhoogt (+) of verlaagt (–) u het volume.

11 Backspace-toets
Hiermee verwijdert u de letter links van de cursor. Wanneer u hierop drukt terwijl u de Fn-toets ingedrukt houdt, verwijdert u de letter rechts van de cursor (dezelfde functie als de Delete-toets).

12 Enter-toets
Hiermee bevestigt u een selectie en voert u deze in.

13 Shift-toets
Hiermee kunt u hoofdletters invoeren: houd deze toets ingedrukt en druk vervolgens op de lettertoets. U kunt deze toets ook indrukken in combinatie met bepaalde andere toetsen om diverse bewerkingen uit te voeren.

14 Ctrl-toets
Druk deze toets in combinatie met bepaalde andere toetsen in om diverse bewerkingen uit te voeren.
De functie die is toegewezen aan de (Ctrl)-toets varieert afhankelijk van de software die wordt gebruikt. Zie de Help voor de Tablet of de software voor meer informatie.

15 Fn-toets
Hiermee kunt u de blauwgedrukte functies op het toetsenbord gebruiken: houd de Fn-toets ingedrukt en druk vervolgens op een toets met blauwe bedrukking om de functie te gebruiken die in het blauw is aangegeven.

16 ◆ (Meta)-toets
Druk deze toets in combinatie met bepaalde andere toetsen in om diverse bewerkingen uit te voeren.
De functie die is toegewezen aan de (Meta)-toets varieert afhankelijk van de software die wordt gebruikt.
Zie de Help voor de Tablet of de software voor meer informatie.

17 Alt-toets
Druk deze toets in combinatie met bepaalde andere toetsen in om diverse bewerkingen uit te voeren.
De functie die is toegewezen aan de (Alt)-toets varieert afhankelijk van de software die wordt gebruikt. Zie de Help voor de Tablet of de software voor meer informatie.

18 Spatiebalk
Hiermee voegt u een spatie in een regel of tekst in.

19 (Overschakelen naar andere taal)
Hiermee schakelt u tijdens het typen over van de ene taal naar de andere.
* Deze functie is alleen beschikbaar wanneer op de Tablet [S-Keyboard] ingeschakeld is.

20 Pijltoetsen
Hiermee verplaatst u de cursor op de Tablet of geeft u de vorige/volgende pagina van een scherm weer die zich uitstrekt over meerdere pagina's. Deze toetsen werken ook als Pg Up/Dn-toetsen wanneer u erop drukt terwijl u de Fn-toets ingedrukt houdt.

**Tip**
De F- en J-toets hebben allebei een verhoging, zodat u deze toetsen gemakkelijk kunt voelen.

## Tekst invoeren

### Tekst invoeren op basis van de weergegeven suggesties

1. Voer een of meerdere letters in via het toetsenbord.
2. Tik op het gewenste woord in de weergegeven lijst met suggesties.

### De letters rechtstreeks invoeren

U kunt letters rechtstreeks invoeren via het toetsenbord.

**Opmerking**
Mogelijk kunt u bepaalde letters niet rechtstreeks invoeren, afhankelijk van de versie van het Android-besturingssysteem dat u gebruikt.

| Werking van het toetsenbord | Letter die u wilt invoeren |
|---|---|
| Druk op Alt + e en druk vervolgens op de letter die u wilt invoeren. (Letters: a, c, e, i, l, m, n, o, r, s, u, w, y, z) | á, ć, é, í, ĺ, ḿ, ń, ó, ŕ, ś, ú, ẃ, ý, ź |
| Druk op ` en druk vervolgens op de letter die u wilt invoeren. (Letters: a, e, i, o, u, w, y) | à, è, ì, ò, ù, ẁ, ỳ |
| Druk op Alt + i en druk vervolgens op de letter die u wilt invoeren. (Letters: a, c, e, g, h, i, j, o, s, u, w, y) | â, ĉ, ê, ĝ, ĥ, î, ĵ, ô, ŝ, û, ŵ, ŷ |
| Druk op Alt + u en druk vervolgens op de letter die u wilt invoeren. (Letters: a, e, i, o, u, w, y) | ä, ë, ï, ö, ü, ẅ, ÿ |
| Druk op Alt + n en druk vervolgens op de letter die u wilt invoeren. (Letters: a, e, i, n, o, u, y) | ã, ẽ, ĩ, ñ, õ, ũ, ỹ |
| Alt + c | ç |
| Alt + s | ß |
| Shift + Alt + ' | Æ |
| Alt + ' | æ |
| Shift + Alt + q | Œ |
| Alt + q | œ |
| Shift + Alt + a | Å |
| Alt + a | å |
| Shift + Alt + o | Ø |
| Alt + o | ø |
| Alt + 1 | ¡ |
| Shift + Alt + / | ¿ |
| Alt + 4 | ¢ |
| Alt + 3 | £ |
| Alt + y | ¥ |
| Shift + Alt + 2 | € |

Voorbeeld: Als u "a" wilt invoeren, drukt u op "a" nadat u "Alt" en "e" gelijktijdig hebt ingedrukt.

## Opmerkingen over het gebruik

### Draadloze communicatie

- De 2,4 GHz-band die door BLUETOOTH-apparaten en draadloze LAN-apparaten wordt gebruikt, wordt ook gebruikt door verschillende andere apparaten. BLUETOOTH-apparaten en draadloze LAN-apparaten maken gebruik van de technologie om de storing te beperken van andere apparaten die dezelfde golflengte gebruiken. Gelijktijdig gebruik van de BLUETOOTH-apparaten en draadloze LAN-apparaten kan echter draadloze storing veroorzaken en leiden tot een afname van de communicatiesnelheden en de gebruiksafstand in vergelijking met de standaardwaarden.
- De snelheid van gegevensoverdracht verschilt afhankelijk van de afstand en het aantal obstakels tussen apparaten, de apparaatconfiguratie, radiostoring, het besturingssysteem, toepassingen, enzovoort. In sommige gevallen kan de communicatie worden onderbroken.
- Het communicatiebereik verschilt afhankelijk van de aanwezigheid van muren of andere obstakels tussen de apparaten, het materiaal dat wordt gebruikt in muren, de aanwezigheid van storing van een radiofrequentie en andere omgevingsomstandigheden en het type software dat wordt gebruikt.
- Als de functie voor BLUETOOTH en de functie voor een draadloos LAN tegelijkertijd worden gebruikt op dezelfde Tablet, kan de communicatiesnelheid worden verlaagd door elektromagnetische storing en kunnen er andere ongewenste effecten optreden.

### Onderhoud

Verwijder de batterijen tijdens het reinigen van het toetsenbord.
Reinig de buitenkant van het toetsenbord met een zachte, droge doek. Gebruik geen schuursponsje, schuurpoeder of oplosmiddelen zoals alcohol of benzine.

## Specificaties

| | |
|---|---|
| **Toetsafstand** | 19,05 mm |
| **Toetsaanslag** | 2,0 mm |
| **Interface** | BLUETOOTH 2.0 HID Profile |
| **Frequentieband** | 2,4 GHz |
| **Communicatieafstand** | Maximaal 10 m (zonder obstakels) * |
| **Stroomvereisten** | twee LR6-alkalinebatterijen (AA-formaat) |
| **Levensduur van de batterijen** | Ong. 90 uur (continu gebruik) |
| **Gewicht** | Ong. 410 g (inclusief batterijen) |
| **Afmetingen** | Ong. 299 mm × 24,5 mm × 127 mm (b × h × d) |
| **Bedrijfstemperatuur** | 5 °C tot 35 °C (temperatuurwisseling van minder dan 10 °C/uur) |
| **Vochtigheidsgraad bij werking** | 20% tot 80% (geen condensatie), indien de vochtigheid minder is dan 65% bij 35 °C (hygrometerwaarde van minder dan 29 °C) |
| **Opslagtemperatuur** | –20 °C tot +60 °C (temperatuurwisseling van minder dan 10 °C/uur) |
| **Vochtigheidsgraad bij opslag** | 10% tot 90% (geen condensatie), indien de vochtigheid minder is dan 20% bij 60 °C (hygrometerwaarde van minder dan 35 °C) |
| **Accessoires** | LR6-batterijen (AA-formaat) (2) Gebruiksaanwijzing (dit document) (1) |

* Het communicatiebereik verschilt afhankelijk van de aanwezigheid van muren of andere obstakels tussen de apparaten, het materiaal dat wordt gebruikt in muren, de aanwezigheid van storing van een radiofrequentie en andere omgevingsomstandigheden en het type software dat wordt gebruikt.

Het ontwerp en de specificaties kunnen zonder voorafgaande kennisgeving worden gewijzigd.

## Problemen oplossen

### De CONNECT-knop (verbinden) werd ingedrukt, maar er is geen communicatie tot stand gebracht.

→ Controleer of de batterijen zijn geplaatst in het toetsenbord. Zie "Batterijen plaatsen in het toetsenbord" voor meer informatie.
→ Als de schakelaar op het toetsenbord is ingesteld op OFF, is geen communicatie mogelijk met de Tablet. Controleer de instelling van de schakelaar op het toetsenbord.
→ Als het apparaat niet wordt ingeschakeld wanneer de aan/uit-schakelaar van het toetsenbord wordt ingesteld op ON, zijn de batterijen mogelijk leeg. Vervang de batterijen. Zie "Batterijen plaatsen in het toetsenbord" voor meer informatie.
→ De communicatie tussen het toetsenbord en de Tablet is mogelijk niet juist tot stand gebracht. Als u niet op de CONNECT-knop (verbinden) drukt binnen 30 seconden nadat de Tablet is begonnen met het zoeken naar het BLUETOOTH-apparaat, wordt het toetsenbord niet herkend. Als dat het geval is, voert u de procedure opnieuw uit om de communicatie in te schakelen. Zie "Communicatie tussen het toetsenbord en uw Tablet inschakelen" voor meer informatie.
→ Als het toetsenbord zich te ver bevindt van de Tablet, is geen communicatie mogelijk. De maximale toegestane afstand tussen het toetsenbord en de Tablet is ongeveer 10 m. Als u het toetsenbord op een metalen tafel gebruikt of als er zich obstakels bevinden tussen het toetsenbord en de Tablet, is de bruikbare afstand mogelijk kleiner.
→ Zorg ervoor dat de BLUETOOTH-functie van uw Tablet is ingeschakeld.
→ Druk op de CONNECT-knop (verbinden) en houd deze ingedrukt tot het (Verbinden)-lampje knippert. Als het (Verbinden)-lampje niet knippert, laat u de CONNECT-knop (verbinden) los en drukt u er vervolgens nogmaals op.

### Het toetsenbord werkt niet.

→ Controleer de afstand tussen het toetsenbord en de Tablet. Plaats het toetsenbord op een afstand vanaf de Tablet die binnen het communicatiebereik ligt dat is opgegeven in de specificaties. Als u het toetsenbord op een metalen tafel gebruikt of als er zich metalen voorwerpen bevinden in de buurt van het toetsenbord, is de bruikbare afstand mogelijk kleiner.
→ Mogelijk herkennen het toetsenbord en de Tablet elkaar niet. Plaats de batterijen juist in het toetsenbord en probeer opnieuw verbinding te maken met de Tablet. Zorg ervoor dat het toetsenbord zich dicht bij de Tablet (op maximaal 30 cm afstand) bevindt wanneer u drukt op de CONNECT-knop (verbinden).
→ Sommige toetsen werken mogelijk niet, afhankelijk van de software die wordt gebruikt.

### Handelsmerken en opmerking

- Het woordmerk en de logo's van BLUETOOTH zijn eigendom van BLUETOOTH SIG, Inc., en Sony Corporation gebruikt deze items onder licentie. Andere handelsmerken en handelsnamen zijn eigendom van hun respectieve eigenaren.
- Android en het Android-logo zijn handelsmerken van Google Inc.
- Alle andere namen van systemen, producten en services zijn handelsmerken van hun respectieve eigenaren. In deze handleiding worden de aanduidingen ™ en ® niet gebruikt.

A

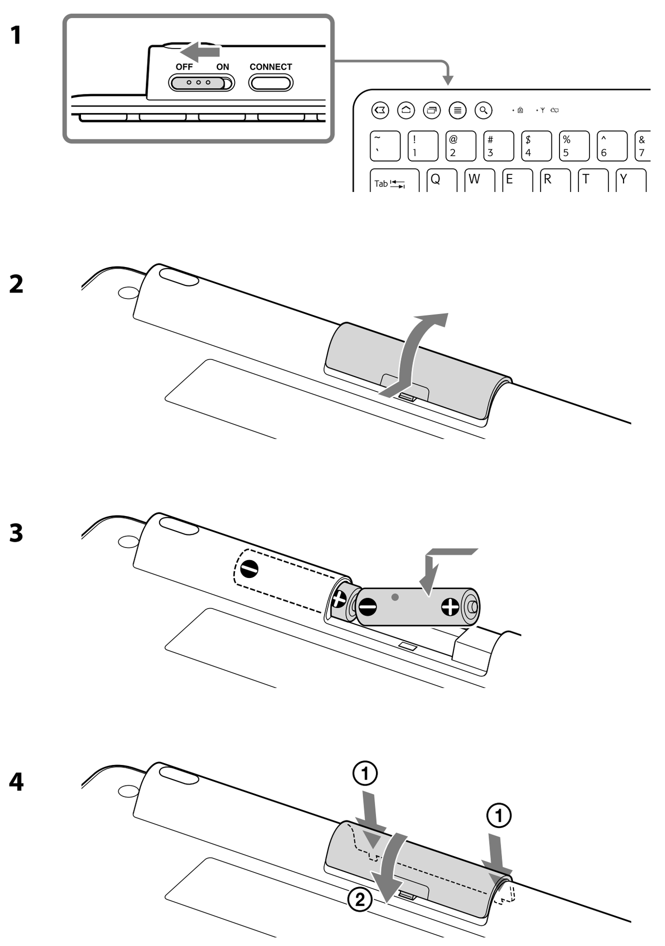

B

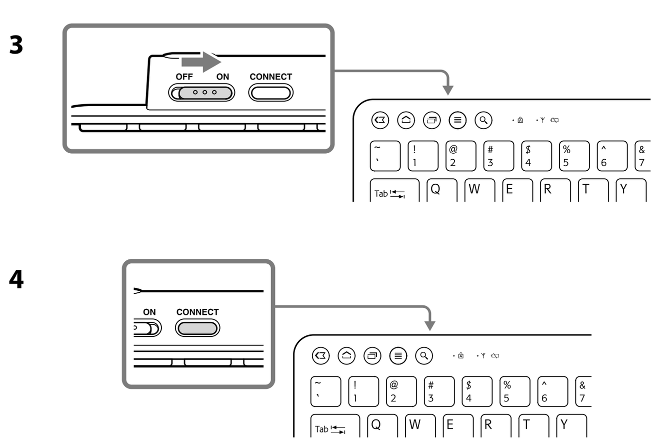

C

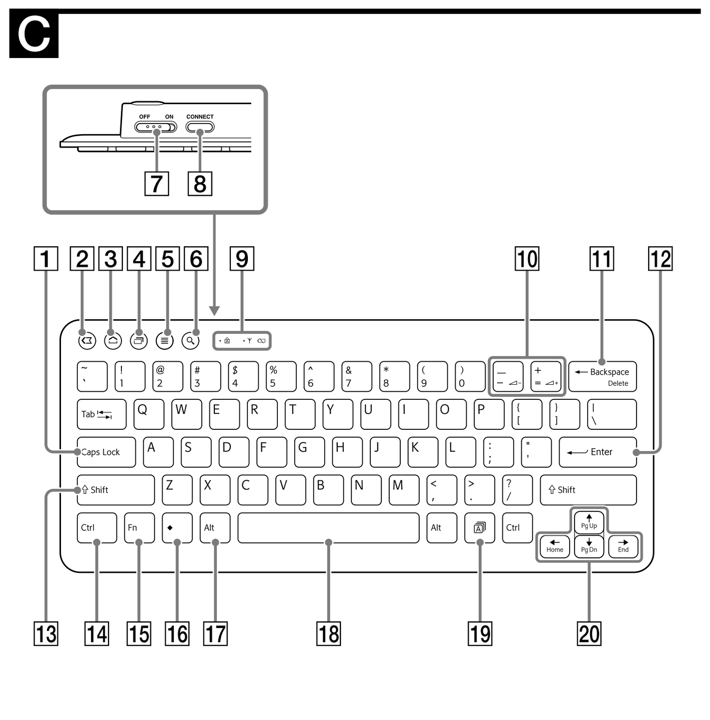

**Polski**

# OSTRZEŻENIE

**Aby ograniczyć ryzyko pożaru lub porażenia prądem, nie należy narażać tego urządzenia na działanie deszczu lub wilgoci.**
**Aby uniknąć porażenia prądem, nie wolno otwierać obudowy. Urządzenie może serwisować wyłącznie wykwalifikowany personel.**

### Notatki użytkownika

Numer modelu i numer seryjny znajdują się wewnątrz wnęki na baterie w klawiaturze. Numer seryjny należy zapisać poniżej w miejscu do tego przeznaczonym. Użytkownik zostanie zapytany o ten numer, gdy skontaktuje się ze sprzedawcą produktów firmy Sony w sprawie tego urządzenia.
Nr modelu SGPWKB1
Nr seryjny ________________

### Informacje dotyczące bezpieczeństwa

- W poniższych sytuacjach należy wyłączyć zasilanie i przed przystąpieniem do dalszej eksploatacji zlecić sprawdzenie wykwalifikowanemu personelowi.
  – Do wnętrza opisywanego urządzenia przedostała się woda lub obcy przedmiot.
  – Z opisywanego urządzenia wydostaje się dym.
  – Słychać nietypowy hałas lub można wyczuć nietypowy zapach.
  – Opisywane urządzenie spadło lub doszło do pęknięcia jego obudowy.
- Opisywanego urządzenia nie wolno ustawiać:
  – Na niestabilnej powierzchni
  – W miejscach o dużej wilgotności lub ze złą wentylacją
  – W miejscach o nadmiernym zapyleniu
  – W miejscach bezpośrednio nasłonecznionych lub narażonych na wysokie temperatury
  – W miejscach narażonych na drgania i wstrząsy mechaniczne
  – W miejscach występowania tłustych oparów
- Po przyniesieniu urządzenia bezpośrednio z zimnego do ciepłego miejsca lub ustawieniu go w pomieszczeniu o dużej wilgotności może dojść do kondensacji wewnątrz urządzenia. W takim wypadku urządzenie może działać nieprawidłowo.

### Przestrogi dotyczące korzystania z baterii

- W przypadku wycieku elektrolitu:
  – Nie wolno bezpośrednio dotykać elektrolitu. Jeśli elektrolit zetknie się z oczami, skórą lub odzieżą, należy to miejsce dobrze spłukać czystą wodą. Jeśli pojawi się zaczerwienienie skóry lub rana, należy natychmiast zwrócić się do lekarza.
  – Należy dokładnie oczyścić komorę baterii i włożyć nowe baterie.
- Należy szybko i w odpowiedni sposób zutylizować zużyte baterie. Zużyte baterie należy utylizować zgodnie z instrukcjami producenta. W niektórych rejonach pozbywanie się baterii przez wyrzucenie ich do śmieci w domu lub w miejscu pracy może być zabronione. Należy wówczas skorzystać z odpowiedniego publicznego systemu zbierania odpadów.
- Baterie mogą wybuchnąć lub wyciec w przypadku ponownego ładowania lub wrzucenia do ognia.
- Baterii nie wolno demontować, nagrzewać do temperatury powyżej 60 °C ani podpalać.
- Baterie należy wymieniać tylko na baterie tego samego lub zbliżonego typu, zgodnie z zaleceniami producenta. Nie należy używać jednocześnie starych (zużytych) i nowych baterii ani baterii różnych rodzajów. Należy używać baterii określonych w punkcie „Zasilanie" w „Dane techniczne". W przypadku niepoprawnej wymiany baterii istnieje zagrożenie wybuchem.
- Baterie należy przechowywać poza zasięgiem dzieci.
- Wkładając baterie do komory, należy zwrócić uwagę na prawidłowe ułożenie +/–.
- Gdy baterie wyczerpią się lub urządzenie nie będzie używane przez dłuższy okres czasu, baterie należy wyjąć.
- Nie należy zwierać metalowych końcówek baterii ani zalewać ich jakimkolwiek płynem, na przykład wodą, kawą lub sokiem.

### Dotyczy klientów w Europie

- Niniejszym firma Sony oświadcza, że niniejsze urządzenie jest zgodne z zasadniczymi wymaganiami oraz innymi stosownymi postanowieniami dyrektywy 1999/5/EC.
- Kopię deklaracji zgodności (ang. DoC, Declaration of Conformity) z dyrektywą R&TTE można uzyskać pod następującym adresem URL:
  http://www.compliance.sony.de/

### Warunki użytkowania

- W niektórych sytuacjach lub środowiskach korzystanie z technologii bezprzewodowej BLUETOOTH może być ograniczone przez właściciela budynku lub odpowiedzialnych przedstawicieli organizacji, na przykład na pokładzie samolotów, w szpitalach lub w każdym innym środowisku, w którym ryzyko wystąpienia zakłóceń z innymi urządzeniami lub usługami jest postrzegane lub zostało określone jako szkodliwe.
  W przypadku braku pewności co do zasad odnoszących się do wykorzystywania bezprzewodowej technologii BLUETOOTH w danej organizacji lub środowisku warto zapytać o pozwolenie przed włączeniem urządzenia.
  Aby uzyskać informacje na temat ograniczeń w korzystaniu z bezprzewodowej technologii BLUETOOTH, należy skontaktować się ze swoim lekarzem lub producentem osobistych urządzeń medycznych (stymulatorów, aparatów słuchowych itp.).
- Należy zapoznać się i przestrzegać przepisów linii lotniczych dotyczących używania urządzeń bezprzewodowych.
  Jeśli korzystanie z funkcji bezprzewodowych jest zabronione przez linię lotniczą, przed wejściem na pokład samolotu należy wyłączyć zasilanie urządzenia. Fale radiowe mogą powodować zakłócenia w pracy urządzeń samolotu, co może doprowadzić do poważnego wypadku.
- Norwegia: Korzystanie z tego urządzenia radiowego jest niedozwolone w obszarze geograficznym o promieniu 20 km od centrum miejscowości Ny-Ålesund, Svalbard.

### Pozbycie się zużytego sprzętu (stosowane w krajach Unii Europejskiej i w pozostałych krajach europejskich stosujących własne systemy zbiórki)

Ten symbol na produkcie lub jego opakowaniu oznacza, że produkt nie może być traktowany jako odpad komunalny, lecz powinno się go dostarczyć do odpowiedniego punktu zbiórki sprzętu elektrycznego I elektronicznego, w celu recyklingu.
Odpowiednie zadysponowanie zużytego produktu zapobiega potencjalnym negatywnym wpływom na środowisko oraz zdrowie ludzi, jakie mogłyby wystąpić w przypadku niewłaściwego zagospodarowania odpadów. Recykling materiałów pomoże w ochronie środowiska naturalnego. W celu uzyskania bardziej szczegółowych informacji na temat recyklingu tego produktu, należy skontaktować się z lokalną jednostką samorządu terytorialnego, ze służbami zagospodarowywania odpadów lub ze sklepem, w którym zakupiony został ten produkt.

### Pozbywanie się zużytych baterii (stosowane w krajach Unii Europejskiej i w pozostałych krajach europejskich mających własne systemy zbiórki)

Ten symbol umieszczony na baterii lub na jej opakowaniu oznacza, że nie może być ona traktowana jako odpad komunalny.
Symbol ten dla pewnych rodzajów baterii może być stosowany w kombinacji z symbolem chemicznym. Symbole chemiczne rtęci (Hg) lub ołowiu (Pb) stosuje się jako dodatkowe oznaczenie, jeśli bateria zawiera więcej niż 0,0005% rtęci lub 0,004% ołowiu.
Odpowiednio gospodarując zużytymi bateriami, możesz zapobiec potencjalnym negatywnym wpływom na środowisko oraz zdrowie ludzi, jakie mogłyby wystąpić w przypadku niewłaściwego obchodzenia się z tymi odpadami. Recykling baterii pomoże chronić środowisko naturalne.

W przypadku produktów, w których ze względu na bezpieczeństwo, poprawne działanie lub integralność danych wymagane jest stałe podłączenie do baterii, wymianę zużytej baterii należy zlecić wyłącznie wykwalifikowanemu personelowi stacji serwisowej.
Aby mieć pewność, że bateria znajdująca się w zużytym sprzęcie elektrycznym i elektronicznym będzie właściwie zagospodarowana, należy dostarczyć sprzęt do odpowiedniego punktu zbiórki.

W odniesieniu do wszystkich pozostałych zużytych baterii, prosimy o zapoznanie się z rozdziałem instrukcji obsługi produktu o bezpiecznym demontażu baterii. Zużytą baterię należy dostarczyć do właściwego punktu zbiórki.

W celu uzyskania bardziej szczegółowych informacji na temat zbiórki i recyklingu baterii należy skontaktować się z lokalną jednostką samorządu terytorialnego, ze służbami zajmującymi się zagospodarowywaniem odpadów lub ze sklepem, w którym zakupiony został ten produkt.

Producentem tego produktu jest Sony Corporation, 1-7-1 Konan Minato-ku Tokyo, 108-0075 Japonia. Upoważnionym przedstawicielem producenta w Unii Europejskiej, uprawnionym do dokonywania i potwierdzania oceny zgodności z wymaganiami zasadniczymi, jest Sony Deutschland GmbH, Hedelfinger Strasse 61, 70327 Stuttgart, Niemcy. Nadzór nad dystrybucją na terytorium Rzeczypospolitej Polskiej sprawuje Sony Poland, 00-876 Warszawa, ul. Ogrodowa 58. W sprawach serwisowych i gwarancyjnych należy kontaktować się z podmiotami, których adresy podano w osobnych dokumentach gwarancyjnych lub serwisowych, lub z najbliższym sprzedawcą produktów Sony.

# Przed rozpoczęciem pracy

Opisywany produkt to klawiatura BLUETOOTH przeznaczona do współpracy z tabletem Sony.
Przed przystąpieniem do korzystania z opisywanej klawiatury należy wykonać poniższe czynności.

### Wkładanie baterii do klawiatury

1 Przesuń przełącznik zasilania klawiatury do pozycji OFF. (A-1)
2 Obróć klawiaturę do góry nogami i otwórz pokrywę wnęki na baterie. (A-2)
3 Włóż dwie baterie (w zestawie) zwracając uwagę na prawidłową orientację biegunów +/–. (A-3)
Baterie należy wkładać zaczynając od bieguna ujemnego (–).
4 Zamknij pokrywę. (A-4)

### Wymiana baterii

Gdy zasięg działania (odległość między klawiaturą a tabletem) ulegnie zmniejszeniu, albo klawiatura przestanie w ogóle działać, należy sprawdzić stan wskaźnika (niski poziom naładowania baterii) na klawiaturze. Jeżeli wskaźnik (niski poziom naładowania baterii) miga w kolorze pomarańczowym, baterie należy wymienić.
Po zakończeniu korzystania z klawiatury, przełącznik zasilania należy ustawić w pozycji OFF, aby wydłużyć okres eksploatacji baterii.

### Nawiązywanie łączności między klawiaturą a posiadanym tabletem

1 Dotknij kolejno [Aplikacje] - [Settings] - [Wireless & networks] - [Bluetooth] na tablecie.
Funkcja BLUETOOTH tabletu zostanie włączona.
2 Dotknij kolejno [Aplikacje] - [Settings] - [Wireless & networks] - [Bluetooth settings].
3 Przesuń przełącznik zasilania na klawiaturze do pozycji ON. (B-3)
4 Przytrzymaj wciśnięty przycisk CONNECT (łączenie) klawiatury do momentu aż wskaźnik zacznie migać. (B-4)
5 Dotknij [Find nearby devices] na tablecie.
Zostanie wyświetlona lista znalezionych urządzeń.
6 Na liście urządzeń zaznacz „SGPWKB1".
Zostanie wyświetlone okno, w którym należy wpisać kod urządzenia.
7 Wpisz wyświetlony kod urządzenia i naciśnij Enter.
Parowanie dobiegło końca.

### Odłączanie klawiatury

1 Przesuń przełącznik zasilania klawiatury do pozycji OFF.
Po chwili zostanie udostępniona klawiatura ekranowa tabletu.

### Gdy nie można korzystać z klawiatury ekranowej

Gdy nie możesz korzystać z klawiatury ekranowej nawet po wyłączeniu klawiatury fizycznej, wówczas dotknij ikony w dolnym prawym rogu ekranu tabletu, po czym ustaw opcję [Use physical keyboard] na [OFF].

# Rozmieszczenie i funkcje elementów sterujących C

1 Klawisz Caps Lock
Włączanie trybu pisania wielkimi literami Caps Lock. Po włączeniu tego trybu zostanie podświetlony wskaźnik (Caps Lock).
Aby wyłączyć ten tryb, wystarczy ponownie nacisnąć ten klawisz. Wskaźnik (Caps Lock) zgaśnie.

2 (Wstecz)
Powrót do poprzedniego ekranu.

3 (Ekran główny)
Wyświetlanie ekranu głównego.

4 (Ostatnie aplikacje)
Wyświetlanie ostatnio uruchamianych aplikacji.

5 (Menu)
Wyświetlanie menu opcji.

6 (Wyszukiwanie)
Wyświetlanie okna szybkiego wyszukiwania. Funkcja przypisana do klawisza (wyszukiwanie) zależy od używanego oprogramowania. Szczegółowe informacje można znaleźć w Pomocy tabletu lub oprogramowania.

7 Przełącznik zasilania
Przesuwając przełącznik można włączyć lub wyłączyć klawiaturę. Jeżeli klawiatura nie będzie używana przez dłuższy okres czasu, lepiej pozostawić go w pozycji OFF.

8 Przycisk CONNECT (łączenie)
Naciśnięcie umożliwia nawiązanie łączności między klawiaturą a posiadanym tabletem.

9 Różne wskaźniki
- (Caps Lock)
  Podświetlony przy włączonym trybie Caps Lock.
- Wskaźnik (Łączenie)
  Miga w kolorze zielonym przez kilka sekund po rozpoczęciu lub przy ponownym nawiązywaniu łączności z tabletem, na przykład po powrocie z trybu uśpienia.
- Wskaźnik (Niski poziom naładowania baterii)
  Przy niskim poziomie naładowania baterii miga w kolorze pomarańczowym; w trybie uśpienia jest wyłączony (bez względu na poziom naładowania baterii).

10 Przycisk regulacji głośności
Jednoczesne naciśnięcie z klawiszem Fn powoduje zwiększenie (+) lub zmniejszenie (–) poziomu głośności.

11 Klawisz Backspace
Usuwanie znaku na lewo od kursora. Jednoczesne naciśnięcie z klawiszem Fn powoduje usunięcie znaku na prawo od kursora (takie samo działanie jak w przypadku klawisza Delete).

12 Klawisz Enter
Zatwierdzanie i wprowadzanie wyboru.

13 Klawisz Shift
Jednoczesne naciśnięcie z różnymi klawiszami umożliwia wprowadzanie wielkich liter. Jednoczesne naciśnięcie tego klawisza z pewnymi innymi klawiszami umożliwia uruchamianie różnorodnych operacji.

14 Klawisz Ctrl
Jednoczesne naciśnięcie tego klawisza z pewnymi innymi klawiszami umożliwia uruchamianie różnorodnych operacji.
Funkcja przypisana do klawisza (Ctrl) zależy od używanego oprogramowania. Szczegółowe informacje można znaleźć w Pomocy tabletu lub oprogramowania.

15 Klawisz Fn
Jednoczesne naciśnięcie tego klawisza z różnymi innymi klawiszami powoduje zmianę funkcji na funkcję oznaczoną kolorem niebieskim.

16 Klawisz ◆ (Meta)
Jednoczesne naciśnięcie tego klawisza z pewnymi innymi klawiszami umożliwia uruchamianie różnorodnych operacji.
Funkcja przypisana do klawisza (Meta) zależy od używanego oprogramowania. Szczegółowe informacje można znaleźć w Pomocy tabletu lub oprogramowania.

17 Klawisz Alt
Jednoczesne naciśnięcie tego klawisza z pewnymi innymi klawiszami umożliwia uruchamianie różnorodnych operacji.
Funkcja przypisana do klawisza (Alt) zależy od używanego oprogramowania. Szczegółowe informacje można znaleźć w Pomocy tabletu lub oprogramowania.

18 Klawisz spacji
Wstawianie spacji w wierszu tekstu.

19 Klawisz (Przełączanie języków)
Przełączanie języków po wybraniu kilku języków dla wprowadzania danych.
* Ta funkcja jest dostępna tylko po włączeniu opcji [S-Keyboard] na tablecie.

20 Klawisze strzałek kierunkowych
Przesuwanie kursora na tablecie lub wyświetlanie poprzedniej/następnej strony kilkustronicowego ekranu. Działają również jak klawisze Pg Up/Dn po naciśnięciu razem z klawiszem Fn.

**Wskazówka**
Klawisze F i J zaopatrzone są w znaczniki dotykowe.

# Wprowadzanie tekstu

### Wprowadzanie tekstu spośród wyświetlanych sugestii

1 Wpisz z klawiatury literę lub litery alfabetu łacińskiego.
2 Dotknij wybranego słowa na liście wyświetlonych sugestii.

### Bezpośrednie wprowadzanie liter

Litery można wprowadzać bezpośrednio z klawiatury.

**Uwaga**
Pewnych liter nie można wprowadzać bezpośrednio. Zależy to od wersji używanego systemu operacyjnego Android.

| Operacja na klawiaturze | Wprowadzana litera |
|---|---|
| Po naciśnięciu Alt + e naciśnij literę, którą chcesz wprowadzić. (Litery: a, c, e, i, l, m, n, o, r, s, u, w, y, z) | á, ć, é, í, ĺ, ḿ, ń, ó, ŕ, ś, ú, ẃ, ý, ź |
| Po naciśnięciu ` naciśnij literę, którą chcesz wprowadzić. (Litery: a, e, i, o, u, w, y) | à, è, ì, ò, ù, ẁ, ỳ |
| Po naciśnięciu Alt + i naciśnij literę, którą chcesz wprowadzić. (Litery: a, c, e, g, h, i, j, o, s, u, w, y) | â, ĉ, ê, ĝ, ĥ, î, ĵ, ô, ŝ, û, ŵ, ŷ |
| Po naciśnięciu Alt + u naciśnij literę, którą chcesz wprowadzić. (Litery: a, e, i, o, u, w, y) | ä, ë, ï, ö, ü, ẅ, ÿ |
| Po naciśnięciu Alt + n naciśnij literę, którą chcesz wprowadzić. (Litery: a, e, i, n, o, u, y) | ã, ẽ, ĩ, ñ, õ, ũ, ỹ |
| Alt + c | ç |
| Alt + s | ß |
| Shift + Alt + ' | Æ |
| Alt + ' | æ |
| Shift + Alt + q | Œ |
| Alt + q | œ |
| Shift + Alt + a | Å |
| Alt + a | å |
| Shift + Alt + o | Ø |
| Alt + o | ø |
| Alt + 1 | ¡ |
| Shift + Alt + / | ¿ |
| Alt + 4 | ¢ |
| Alt + 3 | £ |
| Alt + y | ¥ |
| Shift + Alt + 2 | € |

Przykład: Aby wprowadzić „á", naciśnij „a" naciskając jednocześnie „Alt" i „e".

# Uwagi dotyczące użytkowania

### Łączność bezprzewodowa

- Pasmo 2,4 GHz, wykorzystywane przez urządzenia BLUETOOTH i urządzenia bezprzewodowej sieci LAN, jest również używane przez różne inne urządzenia. W urządzeniach BLUETOOTH i urządzeniach sieci bezprzewodowej LAN stosowana jest technologia minimalizująca zakłócenia pochodzące z innych urządzeń wykorzystujących tę samą długość fali. Równoczesne użytkowanie urządzeń BLUETOOTH i urządzeń bezprzewodowej sieci LAN może jednak prowadzić do zakłóceń i zmniejszenia szybkości transmisji oraz zasięgu w stosunku do wartości standardowych.
- Prędkość przesyłania danych będzie różna w zależności od odległości i przeszkód pomiędzy urządzeniami, konfiguracji urządzenia, zakłóceń radiowych, systemu operacyjnego, używanej aplikacji itd. W niektórych przypadkach łączność może zostać przerwana.
- Zasięg łączności będzie różnić się w zależności od tego, czy między urządzeniami występują ściany, w zależności od materiałów, z których wykonano ściany, występowania zakłóceń o częstotliwości radiowej i innych czynników środowiskowych, a także rodzaju używanego oprogramowania.
- Jeżeli na tym samym tablecie użytkownik będzie równocześnie korzystał z funkcji BLUETOOTH jak i bezprzewodowej sieci LAN, zmniejszeniu może ulec szybkość transmisji ze względu na zakłócenia elektromagnetyczne, jak również mogą wystąpić inne niepożądane efekty.

### Konserwacja

Przed przystąpieniem do czyszczenia klawiatury należy koniecznie wyjąć baterie.
Do czyszczenia klawiatury z zewnątrz używać miękkiej, suchej szmatki. W żadnym wypadku nie wolno stosować ściereczek ściernych, proszku do szorowania lub rozpuszczalników typu alkohol lub benzyna.

# Dane techniczne

| | |
|---|---|
| **Odległość między klawiszami** | 19,05 mm |
| **Skok klawisza** | 2,0 mm |
| **Interfejs** | BLUETOOTH 2.0 HID Profile |
| **Pasmo częstotliwości** | 2,4 GHz |
| **Zasięg łączności** | maks. 10 m w linii widzenia * |
| **Zasilanie** | dwie baterie alkaliczne LR6 (rozmiar AA) |
| **Okres eksploatacji baterii** | ok. 90 godzin (przy pracy ciągłej) |
| **Ciężar** | ok. 410 g (z bateriami) |
| **Wymiary** | ok. 299 mm × 24,5 mm × 127 mm (szer. × wys. × głęb.) |
| **Temperatura robocza** | 5 °C do 35 °C (gradient temperatury poniżej 10 °C/godz.) |
| **Wilgotność robocza** | 20% do 80% (bez kondensacji), pod warunkiem że wilgotność nie przekracza 65% w temp. 35 °C (odczyt higrometru poniżej 29 °C) |
| **Temperatura przechowywania** | –20 °C do +60 °C (gradient temperatury poniżej 10 °C/godz.) |
| **Wilgotność przechowywania** | 10% do 90% (bez kondensacji), pod warunkiem że wilgotność nie przekracza 20% w temp. 60 °C (odczyt higrometru poniżej 35 °C) |
| **Akcesoria** | baterie LR6 (rozmiar AA) (2) Instrukcja obsługi (niniejszy dokument) (1) |

* Zasięg komunikacji różni się w zależności od ścian lub innych przeszkód między urządzeniami, materiałów użytych w ścianach, warunków środowiskowych, takich jak zakłócenia radiowe, oraz od używanego oprogramowania.

Konstrukcja oraz dane techniczne mogą ulec zmianie bez powiadomienia.

# Rozwiązywanie problemów

### Wciśnięto przycisk CONNECT (łączenie), ale łączność nie została nawiązana.

→ Sprawdź, czy w klawiaturze zainstalowano baterie. Szczegółowe informacje w części zatytułowanej „Wkładanie baterii do klawiatury".
→ Jeżeli przełącznik zasilania znajduje się w pozycji OFF, nie można nawiązać łączności z tabletem. Sprawdź ustawienie przełącznika na klawiaturze.
→ Jeżeli zasilanie nie pojawi się po przestawieniu przełącznika zasilania w pozycję ON, prawdopodobnie baterie są wyczerpane. Wymień baterie. Szczegółowe informacje w części zatytułowanej „Wkładanie baterii do klawiatury".
→ Prawdopodobnie łączność między klawiaturą a tabletem nie została prawidłowo nawiązana. Jeżeli przycisk CONNECT (łączenie) na klawiaturze nie zostanie naciśnięty w ciągu 30 sekund od momentu rozpoczęcia wyszukiwania urządzenia BLUETOOTH przez komputer osobisty, wówczas klawiatura nie zostanie rozpoznana. W takim przypadku ponownie wykonaj tę procedurę, aby nawiązać łączność. Szczegółowe informacje można znaleźć w części zatytułowanej „Nawiązywanie łączności między klawiaturą a posiadanym tabletem".
→ Przy zbyt dużej odległości klawiatury od tabletu, łączność nie zostanie nawiązana. Maksymalna dopuszczalna odległość między klawiaturą a tabletem wynosi około 10 m. W przypadku ustawienia na metalowym stole lub przeszkód między klawiaturą a tabletem, użyteczny zasięg może ulec skróceniu.
→ Upewnij się, że funkcja BLUETOOTH tabletu jest włączona.
→ Przytrzymaj wciśnięty przycisk CONNECT (łączenie) do momentu aż wskaźnik (Łączenie) zacznie migać. Jeżeli wskaźnik (Łączenie) nie zacznie migać, zwolnij przycisk CONNECT (łączenie) i naciśnij go ponownie.

### Klawiatura nie działa.

→ Sprawdź odległość między klawiaturą a tabletem. Ustaw klawiaturę i tablet w obrębie zasięgu łączności podanego w danych technicznych. W przypadku ustawienia na metalowym stole lub metalowych przedmiotów w sąsiedztwie klawiatury, użyteczny zasięg może ulec skróceniu.
→ Prawdopodobnie klawiatura i tablet nie rozpoznają się wzajemnie. Włóż prawidłowo baterie do klawiatury i ponów próbę nawiązania łączności z tabletem. Sprawdź, czy w momencie naciśnięcia przycisku CONNECT (łączenie) klawiatura znajduje się wystarczająco blisko tabletu (w zasięgu 30 cm).
→ Niektóre klawisze mogą być nieaktywne w przypadku pewnych aplikacji.

### Znaki towarowe i uwagi

- Znak i logo BLUETOOTH są własnością firmy BLUETOOTH SIG, Inc., a firma Sony Corporation użytkuje te znaki na mocy udzielonej licencji. Inne znaki towarowe i nazwy handlowe należą do ich właścicieli.
- Android i logo Android są znakami towarowymi firmy Google Inc.
- Wszystkie inne nazwy systemów, produktów i usług są znakami towarowymi ich właścicieli. W niniejszej instrukcji znaki ™ lub ® nie są wymieniane.

**Português**

# Aviso

**Para reduzir o risco de incêndio ou choque eléctrico, não exponha a unidade à chuva ou humidade.**
**Para evitar choques eléctricos não abra a caixa do aparelho. As reparações devem ser efectuadas apenas por pessoal qualificado.**

### Registo do Proprietário

O número do modelo e número de série encontram-se no interior do compartimento da pilha do teclado. Introduza o número de série no espaço indicado em baixo. Utilize este número sempre que contactar o seu agente Sony relativamente a este produto.

N.º do Modelo SGPWKB1
N.º de Série ________________

### Informações de segurança

- Nas circunstâncias seguintes, desligue a alimentação e solicite uma verificação por pessoal qualificado antes de continuar a utilizar o aparelho.
  – Entrou água ou um objecto estranho no dispositivo.
  – Está a sair fumo do dispositivo.
  – Existe um odor ou ruído anormal.
  – Este dispositivo caiu ou a parte exterior do dispositivo partiu.
- Não coloque este dispositivo num local como:
  – Uma superfície instável
  – Áreas muito húmidas ou sem ventilação
  – Áreas sujeitas a pó excessivo
  – Áreas expostas à luz solar directa ou a calor extremo
  – Áreas sujeitas a vibrações mecânicas ou choques
  – Áreas sujeitas a vapores gordurosos
- Se este dispositivo for transportado directamente de um local frio para um local quente ou se for colocado num local muito húmido, a humidade pode condensar-se no interior do rato. Se isso ocorrer, este dispositivo poderá não funcionar correctamente.

### Precauções relativas à utilização das pilhas

- Se o líquido das pilhas estiver a verter:
  – Não toque directamente no líquido das pilhas. Se os seus olhos, pele ou vestuário entrarem em contacto com o líquido das pilhas, lave bem com água. Se ocorrer inflamação da pele ou uma ferida, consulte um médico imediatamente.
  – Limpe cuidadosamente o compartimento das pilhas e insira pilhas novas.
- Elimine as pilhas usadas de forma imediata e adequada. Elimine as pilhas usadas de acordo com as instruções do fabricante. Em alguns locais, a eliminação de pilhas juntamente com o lixo doméstico ou comercial pode ser proibida. Utilize o sistema de recolha público adequado.
- As pilhas podem explodir ou derramar líquido se forem recarregadas ou queimadas.
- Não desmonte, não aqueça acima de 60 °C nem queime.
- Substitua as pilhas apenas por outras do mesmo tipo ou por um tipo equivalente recomendado pelo fabricante. Não misture pilhas velhas (usadas) com pilhas novas, nem pilhas de tipo diferente. Utilize as pilhas especificadas em "Requisitos de alimentação" na secção "Especificações". Existe o perigo de explosão se a pilha for substituída incorrectamente.
- Não deixe as pilhas ao alcance das crianças.
- Insira as pilhas com a orientação +/– correcta.
- Quando as pilhas estiverem gastas ou quando não pretender utilizar este dispositivo durante um longo período de tempo, retire as pilhas.
- Não provoque curto-circuito nos terminais metálicos das pilhas, nem os molhe com qualquer líquido, como água, café ou sumo.

### Para os clientes na Europa

- Pelo presente, a Sony declara que este produto cumpre os requisitos essenciais e outras provisões relevantes da Directiva 1999/5/CE.
- Para obter uma cópia da Declaração de Conformidade (DoC) com a Directiva R&TTE, aceda ao seguinte URL. http://www.compliance.sony.de/

### Condições de utilização

- Em algumas situações ou ambientes, a utilização de tecnologia BLUETOOTH sem fios pode ter restrições impostas pelo proprietário do edifício ou representantes da organização, por exemplo, a bordo de aviões, em hospitais ou em qualquer outro ambiente onde o risco de interferência com outros dispositivos seja entendido ou identificado como prejudicial.
  Se não souber a política que se aplica à utilização numa organização ou ambiente específicos, peça autorização para utilizar a tecnologia BLUETOOTH sem fios antes de a ligar.
  Consulte o seu médico ou o fabricante de dispositivos médicos pessoais (pacemakers, aparelhos auditivos, etc.) para saber se existem restrições à utilização da tecnologia BLUETOOTH sem fios.
- Verifique e respeite as restrições de companhias aéreas relativas à utilização de recursos sem fios.
  Se for proibida a utilização da função sem fios na companhia aérea, coloque o interruptor da alimentação deste dispositivo na posição OFF antes de embarcar. As ondas de rádio podem causar uma avaria no equipamento do avião, provocando um acidente grave.
- Noruega: A utilização deste equipamento de rádio não é permitida na área geográfica situada dentro de um raio de 20 km em relação ao centro de Ny-Ålesund, Svalbard.

### Tratamento de Equipamentos Eléctricos e Electrónicos no final da sua vida útil (Aplicável na União Europeia e em países Europeus com sistemas de recolha selectiva de resíduos)

Este símbolo, colocado no produto ou na sua embalagem, indica que este não deve ser tratado como resíduo urbano indiferenciado.
Deve sim ser colocado num ponto de recolha destinado a resíduos de equipamentos eléctricos e electrónicos. Assegurandose que este produto é correctamente depositado, irá prevenir potenciais consequências negativas para o ambiente bem como para a saúde, que de outra forma poderiam ocorrer pelo mau manuseamento destes produtos. A reciclagem dos materiais contribuirá para a conservação dos recursos naturais. Para obter informação mais detalhada sobre a reciclagem deste produto, por favor contacte o município onde reside, os serviços de recolha de resíduos da sua área ou a loja onde adquiriu o produto.

### Tratamento de pilhas no final da sua vida útil (Aplicável na União Europeia e em países Europeus com sistemas de recolha selectiva de resíduos)

Este símbolo, colocado na pilha ou na sua embalagem, indica que estes produtos não devem ser tratados como resíduos urbanos indiferenciados.
Em determinadas pilhas este símbolo pode ser usado em combinação com um símbolo químico. Os símbolos químicos para o mercúrio (Hg) ou chumbo (Pb) são adicionados se a pilha contiver mais de 0,0005% em mercúrio ou 0,004% em chumbo.
Devem antes ser colocados num ponto de recolha destinado a resíduos de pilhas e acumuladores.
Assegurando-se que estas pilhas são correctamente depositadas, irá prevenir potenciais consequências negativas para o ambiente bem como para a saúde, que de outra forma poderiam ocorrer pelo mau manuseamento destas pilhas. A reciclagem dos materiais contribuirá para a conservação dos recursos naturais.

Se por motivos de segurança, desempenho ou protecção de dados, os produtos necessitarem de uma ligação permanente a uma pilha integrada, esta só deve ser substituída por profissionais qualificados.
Acabado o período de vida útil do aparelho, coloque-o no ponto de recolha de produtos eléctricos/electrónicos de forma a garantir o tratamento adequado da bateria integrada.

Para as restantes pilhas, por favor, consulte as instruções do equipamento sobre a remoção da mesma. Deposite a bateria num ponto de recolha destinado a resíduos de pilhas e baterias.

Para informações mais detalhadas sobre a reciclagem deste produto, por favor contacte o município onde reside, os serviços de recolha de resíduos da sua área ou a loja onde adquiriu o produto.

O fabricante deste produto é a Sony Corporation, 1-7-1 Konan Minato-ku Tokyo, 108-0075 Japão. O representante autorizado para Compatibilidade Electromagnética e segurança do produto è a Sony Deutschland GmbH, Hedelfinger Strasse 61, 70327 Stuttgart, Alemanha. Para qualquer assunto relacionado com serviço ou garantia por favor consulte a morada indicada nos documentos sobre serviço e garantias que se encontram junto ao produto.

# Antes de utilizar

Este produto é um teclado BLUETOOTH concebido especificamente para a utilização com um tablet da Sony.
Faça o seguinte antes de utilizar este teclado.

### Colocar pilhas no teclado

1 Deslize o interruptor de alimentação do teclado para OFF. (A-1)
2 Vire o teclado ao contrário e abra a tampa do compartimento das pilhas. (A-2)
3 Introduza as duas pilhas (fornecidas) com a orientação +/– correcta. (A-3)
Comece por introduzir as pilhas pelas extremidades negativas (–).
4 Feche a tampa. (A-4)

### Substituir as pilhas

Quando a distância (entre o teclado e o tablet) diminui ou o teclado deixa de funcionar, verifique a luz indicadora (pilhas fracas) no teclado. Se a luz indicadora (pilhas fracas) piscar uma luz laranja, substitua as pilhas.
Para alargar a duração útil das pilhas, quando não estiver a utilizar o teclado, desligue a alimentação (OFF).

### Activar a comunicação entre o teclado e o tablet

1 Clique em [Aplicações] - [Definições] - [Redes sem fios e outras] - [Bluetooth] no tablet.
A funcionalidade BLUETOOTH do tablet é activada.
2 Clique em [Aplicações] - [Definições] - [Redes sem fios e outras] - [Definições de Bluetooth].
3 Deslize o interruptor de alimentação do teclado para ON. (B-3)
4 Prima o botão CONNECT (ligar) do teclado até a luz indicadora piscar. (B-4)
5 Clique em [Encontrar disp. próximos] no tablet.
É apresentada uma lista de dispositivos.
6 Na lista de dispositivos, seleccione "SGPWKB1".
É apresentada uma janela que lhe pede para introduzir a chave principal do dispositivo.
7 Introduza a chave principal do dispositivo apresentada e prima Enter.
O emparelhamento está terminado.

### Desligar o teclado

1 Deslize o interruptor de alimentação do teclado para OFF.
Após um certo tempo, o Teclado no Ecrã do tablet fica disponível.

### Quando não é possível utilizar o Teclado no Ecrã

Se não conseguir utilizar o Teclado no Ecrã mesmo quando desliga o teclado, clique no ícone do teclado no canto inferior direito do ecrã do tablet e ajuste [Utilizar teclado físico] para [OFF].

# Localização e funções dos controlos C

1 Tecla Caps Lock
Activa o modo Caps Lock no qual todas as letras são digitadas em maiúsculas. A luz indicadora (Caps Lock) acende-se quando o modo é ajustado para ON.
Para desactivar o modo, prima de novo a tecla. A luz indicadora (Caps Lock) apaga-se.

2 (Voltar)
Volta ao ecrã anterior.

3 (Início)
Apresenta o ecrã Início.

4 (Aplicações Recentes)
Apresenta a(s) aplicação(ões) recentemente lançada(s).

5 (Menu)
Apresenta o menu de opções.

6 (Procurar)
Apresenta a caixa de procura rápida. A tarefa atribuída à tecla (procura) varia em função do software a ser utilizado. Para mais pormenores, consulte a Ajuda para o tablet ou o software.

7 Interruptor de alimentação
Deslize o interruptor para ligar e desligar o teclado. Se não pretender utilizar o teclado por um longo período de tempo, é mais aconselhável deixá-lo na posição OFF.

8 Botão CONNECT (ligar)
Prima para activar a comunicação do teclado com o tablet.

9 Indicadores diversos
- (Caps Lock)
  Liga quando o modo Caps Lock é activado.
- Indicador (Ligar)
  Pisca uma luz verde durante alguns segundos, ao iniciar a comunicação com um tablet ou quando ligar de novo a um tablet, como quando se recupera do modo de adormecimento.
- Indicador (Pilhas fracas)
  Quando a carga das pilhas se torna fraca, pisca uma luz laranja; no modo de adormecimento, desliga-se (independentemente da carga restante das pilhas).

10 Botões de controlo do volume
Quando pressionados em conjunto com a tecla Fn, aumentam (+) ou diminuem (–) o volume.

11 Tecla Backspace
Elimina a letra à esquerda do cursor. Se premida juntamente com a tecla Fn, elimina a letra à direita do cursor (a mesma função que a tecla Delete).

12 Tecla Enter
Confirma e entra na selecção.

13 Tecla Shift
Permite-lhe introduzir letras maiúsculas quando premida em conjunto com diversas outras teclas. Pode também executar diversas operações quando premir esta tecla em conjunto com várias outras teclas.

14 Tecla Ctrl
Permite-lhe executar diversas operações quando premir esta tecla em conjunto com algumas outras teclas.
A tarefa atribuída à tecla (Ctrl) varia em função do software a ser utilizado. Para mais pormenores, consulte a Ajuda para o tablet ou o software.

15 Tecla Fn
Quando premir esta tecla em conjunto com diversas outras teclas, a função muda para a impressa a azul.

16 Tecla ◆ (Meta)
Permite-lhe executar diversas operações quando premir esta tecla em conjunto com algumas outras teclas.
A tarefa atribuída à tecla (Meta) varia em função do software a ser utilizado.
Para mais pormenores, consulte a Ajuda para o tablet ou o software.

17 Tecla Alt
Permite-lhe executar diversas operações quando premir esta tecla em conjunto com algumas outras teclas.
A tarefa atribuída à tecla (Alt) varia em função do software a ser utilizado. Para mais pormenores, consulte a Ajuda para o tablet ou o software.

18 Barra de espaço
Insere um espaço numa linha de texto.

19 Tecla (Mudar Línguas)
Muda as línguas quando selecciona múltiplas línguas a utilizar para entrada.
* Esta funcionalidade só está disponível quando o [Teclado Padrão] está activado no tablet.

20 Teclas de seta direccionais
Movem o cursor no tablet ou mostram a página seguinte/anterior de um ecrã que se alarga a múltiplas páginas. Permite funcionar como tecla Pg Up/Dn quando premidas em conjunto com a tecla Fn.

**Dica**
As teclas F e J têm ambas marcas tácteis.

# Introduzir texto

### A introdução de texto a partir das sugestões apresentadas

1 Introduza letra(s) romanizada(s) utilizando o teclado.
2 Toque na palavra pretendida na lista de sugestões mostrada.

### Introduzir as letras directamente

Pode introduzir letras directamente utilizando o teclado.

**Nota**
É possível que não seja capaz de introduzir directamente determinadas letras em função da versão do SO Android que estiver a utilizar.

| Fucionamento do teclado | Letra a introduzir |
|---|---|
| Depois de premir Alt + e, prima a letra que pretende introduzir. (Letras: a, c, e, i, l, m, n, o, r, s, u, w, y, z) | á, ć, é, í, ĺ, ḿ, ń, ó, ŕ, ś, ú, ẃ, ý, ź |
| Depois de premir `, prima a letra que pretende introduzir. (Letras: a, e, i, o, u, w, y) | à, è, ì, ò, ù, ẁ, ỳ |
| Depois de premir Alt + i, prima a letra que pretende introduzir. (Letras: a, c, e, g, h, i, j, o, s, u, w, y) | â, ĉ, ê, ĝ, ĥ, î, ĵ, ô, ŝ, û, ŵ, ŷ |
| Depois de premir Alt + u, prima a letra que pretende introduzir. (Letras: a, e, i, o, u, w, y) | ä, ë, ï, ö, ü, ẅ, ÿ |
| Depois de premir Alt + n, prima a letra que pretende introduzir. (Letras: a, e, i, n, o, u, y) | ã, ẽ, ĩ, ñ, õ, ũ, ỹ |
| Alt + c | ç |
| Alt + s | ß |
| Shift + Alt + ' | Æ |
| Alt + ' | æ |
| Shift + Alt + q | Œ |
| Alt + q | œ |
| Shift + Alt + a | Å |
| Alt + a | å |
| Shift + Alt + o | Ø |
| Alt + o | ø |
| Alt + 1 | ¡ |
| Shift + Alt + / | ¿ |
| Alt + 4 | ¢ |
| Alt + 3 | £ |
| Alt + y | ¥ |
| Shift + Alt + 2 | € |

Exemplo: para introduzir "á", prima "a" depois de premir "Alt" e "e" ao mesmo tempo.

# Notas acerca da utilização

### Comunicações sem fios

- A banda de 2,4 GHz utilizada pelos dispositivos Buetooth, bem como pelos dispositivos LAN sem fios, é igualmente utilizada por vários outros dispositivos. Os dispositivos Buetooth e os dispositivos LAN sem fios utilizam uma tecnologia que minimiza as interferências de outros dispositivos a funcionar no mesmo comprimento de onda. Contudo, a utilização simultânea de dispositivos Buetooth e de dispositivos LAN pode causar interferências de rádio e resultar em velocidades de comunicação reduzidas e distância dos valores padrão
- A taxa de transferência de dados varia consoante a distância e obstáculos entre dispositivos, configuração dos dispositivos, interferências de rádio, sistemas operativos, aplicações de software, etc. Em alguns casos, as comunicações podem ser interrompidas.
- A distância de comunicação pode variar segundo a existência de paredes ou outros obstáculos entre dispositivos, material utilizado nas paredes, a presença de interferências de frequências de rádio, outras condições ambientais e o tipo de software utilizado.
- Se a funcionalidade BLUETOOTH e a funcionalidade LAN sem fios forem utilizadas ao mesmo tempo no PC, a velocidade de comunicação pode sofrer uma redução devido à interferência electromagnética, sendo possível a ocorrência de outros efeitos indesejados.

### Manutenção

Quando limpar o teclado, certifique-se de que retira as pilhas.
Limpe o exterior do teclado com um pano macio e seco. Não utilize qualquer tipo de esfregão abrasivo, pó de arear ou solvente, como álcool ou benzina.

# Especificações

| | |
|---|---|
| **Distância entre teclas** | 19,05 mm |
| **Altura da tecla** | 2,0 mm |
| **Interface** | Perfil BLUETOOTH 2.0 HID |
| **Banda de frequência** | 2,4 GHz |
| **Distância de comunicação** | 10 m máx. linha de visão * |
| **Requisitos de alimentação** | Duas pilhas alcalinas LR6 (tamanho AA) |
| **Duração útil das pilhas** | Cerca de 90 horas (uso contínuo) |
| **Massa** | Cerca de 410 g (incluindo pilhas) |
| **Dimensões** | Cerca de 299 mm × 24,5 mm × 127 mm (l × a × p) |
| **Temperatura de funcionamento** | 5 °C a 35 °C (gradiente da temperatura inferior a 10 °C/hora) |
| **Humidade de funcionamento** | 20% a 80% (sem condensação), desde que a humidade seja inferior a 65% a 35 °C (leitura do higrómetro inferior a 29 °C) |
| **Temperatura de armazenamento** | –20 °C a +60 °C (gradiente da temperatura inferior a 10 °C/hora) |
| **Humidade de armazenamento** | 10% a 90% (sem condensação), desde que a humidade seja inferior a 20% a 60 °C (leitura do higrómetro inferior a 35 °C) |
| **Acessórios** | Pilhas LR6 (tamanho AA) (2) Manual de instruções (este documento) (1) |

* A amplitude de comunicação varia devido às paredes ou outros obstáculos entre os dispositivos, aos materiais utilizados nas paredes, às condições ambientais como interferências de frequências de rádio e o programa do software utilizado.

Design e especificações sujeitos a alterações sem aviso prévio.

# Resolução de problemas

### O botão CONNECT (ligar) foi premido mas a comunicação não foi estabelecida.

→ Verifique se as pilhas estão colocadas no teclado. Para obter pormenores, consulte "Colocar pilhas no teclado".
→ Se o interruptor de alimentação no teclado estiver ajustado para OFF, a comunicação com o tablet não é possível. Verifique a definição do interruptor no teclado.
→ Se a corrente não se ligar quando o interruptor de alimentação é ajustado para ON, as pilhas podem estar gastas. Substitua as pilhas. Para obter pormenores, consulte "Colocar pilhas no teclado".
→ É possível que a comunicação entre o teclado e o tablet não tenha sido estabelecida correctamente. Se o botão CONNECT (ligar) no teclado não for premido no espaço de 30 segundos após o início da procura do dispositivo BLUETOOTH pelo computador pessoal, o teclado não será reconhecido. Num tal caso, realize de novo o procedimento para activar a comunicação. Para obter pormenores, consulte "Activar a comunicação entre o teclado e o tablet".
→ Se o teclado estiver demasiado afastado do tablet, a comunicação não será possível. A distância máxima autorizada entre o teclado e o tablet é de cerca de 10 m. Se utilizado numa mesa de metal, ou se existirem obstáculos entre o teclado e o tablet, a distância útil pode ser mais curta.
→ Certifique-se de que a função BLUETOOTH do seu tablet está activada.
→ Prima e mantenha premido o botão CONNECT (ligar) até a luz indicadora (Ligar) piscar. Se a luz indicadora (Ligar), solte o botão CONNECT (ligar) e prima-o de novo.

### O teclado não funciona.

→ Verifique a distância entre o teclado e o tablet. Coloque o teclado e o tablet dentro do intervalo de comunicação indicado nas especificações. Se utilizado numa mesa de metal, ou se existirem objectos de metal na proximidade do teclado, a distância útil pode ser mais curta.
→ O teclado e o tablet podem não se reconhecer um ao outro. Introduza as pilhas no teclado correctamente e tente ligá-lo de novo ao tablet. Certifique-se de que o teclado se situa próximo do tablet (no espaço de 30 cm) quando prime o botão CONNECT (ligar).
→ Algumas teclas podem não funcionar, em função do software a ser utilizado.

### Marcas comerciais e avisos

- Os logótipos e a marca BLUETOOTH são propriedade da BLUETOOTH SIG, Inc. e a utilização destas marcas pela Sony Corporation é feita sob licença. As outras marcas comerciais e nomes de marcas comerciais são propriedade dos respectivos proprietários.
- Android e o logótipo Android Logo são marcas comerciais da Google Inc.
- Todos os outros nomes de sistemas, produtos e serviços são marcas comerciais dos respectivos proprietários. Neste manual, os símbolos ™ ou ® não estão especificados.