SONY

4-564-088-**01** (1) (SL-HR-SR)

Navpično držalo
Okomita drška
Uspravni rukohvat

Navodila za uporabo
Upute za upotrebu
Uputstvo za upotrebu

© 2014 Sony Corporation

http://www.sony.net/

4564088010

VG-C2EM

Natisnjeno na vsaj 70-odstotnem recikliranem papirju s črnilom iz rastlinskega olja brez hlapljivih organskih topil (VOC).

Tiskano na papiru koji sadrži najmanje 70% recikliranog papira s pomoću tinte na bazi biljnog ulja koja ne sadrži hlapljive organske spojeve.

Odštampano na papiru koji u sebi sadrži više od 70% recikliranog papira korišćenjem mastila na bazi biljnog ulja koje ne sadrži VOC (isparljive organske mešavine).

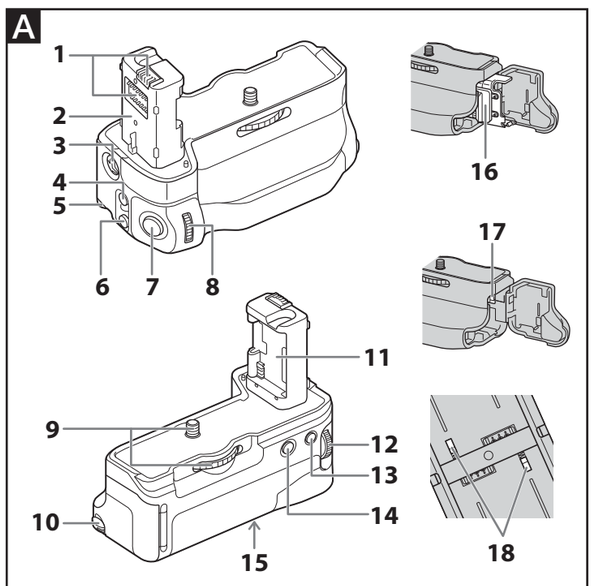

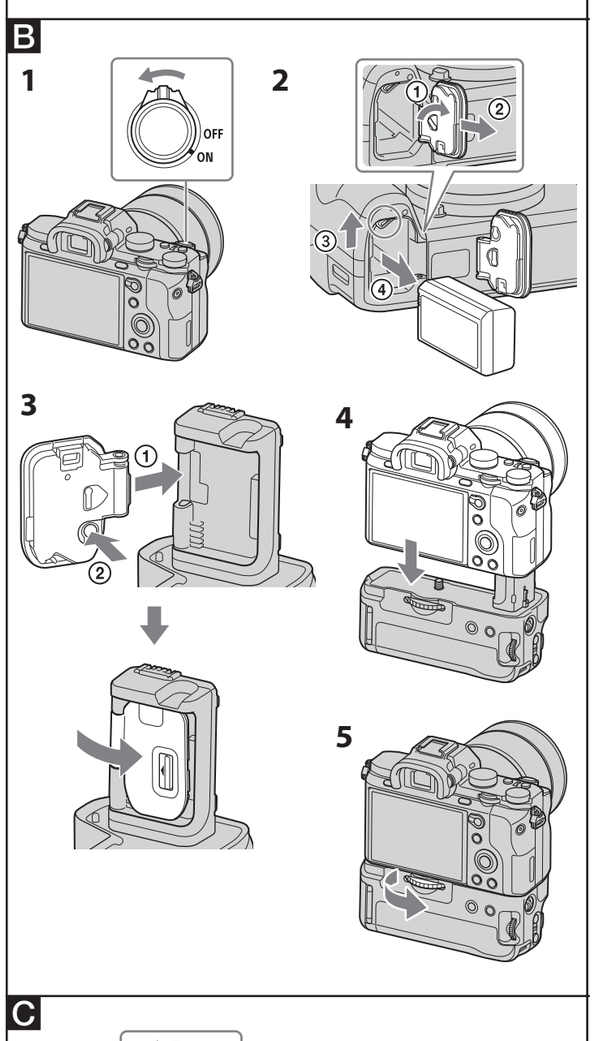

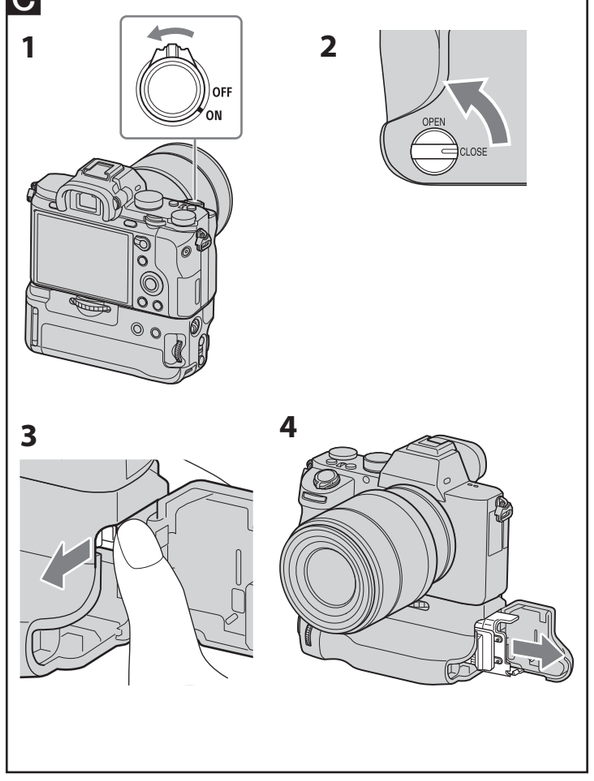

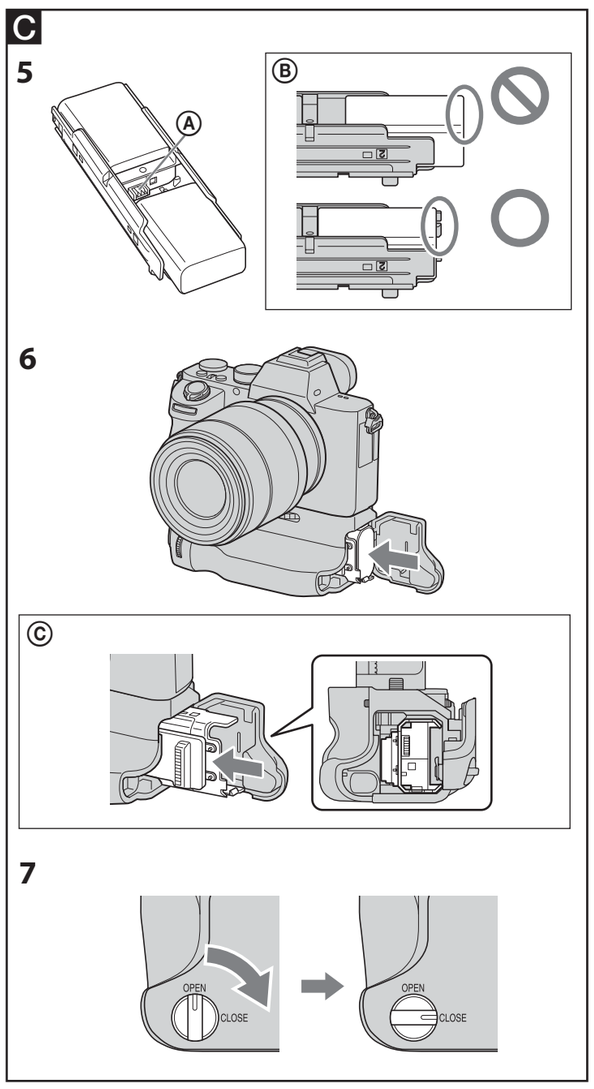

Slovenščina

Pred uporabo izdelka natančno preberite ta priročnik in ga shranite za prihodnjo uporabo.

OPOZORILO

Za zmanjšanje nevarnosti požara ali električnega udara enote ne izpostavljajte dežju ali vlagi.

Zaščitite kontakte litijeve baterije z lepilnim trakom, da pri odlaganju baterij preprečite kratek stik, in upoštevajte lokalne predpise glede odlaganja baterij.

Preprečite otrokom dostop do baterij ali delov, ki jih lahko pogoltnejo. Če otrok po nesreči pogoltne predmet, se takoj posvetujte z zdravnikom.

Takoj odstranite baterije in preprečite njihovo nadaljnjo uporabo v naslednjih primerih:
- če izdelek pade na tla ali je izpostavljen udarcu, zaradi česar je vidna njegova notranjost;
- če izdelek oddaja nenavaden vonj, toploto ali dim.

Paketa baterij ne razstavljajte. V primeru stika z visokonapetostnim električnim tokokrogom v notranjosti izdelka lahko pride do električnega udara.

POZOR

Baterijo zamenjajte samo z določeno vrsto.
V nasprotnem primeru lahko pride do požara ali poškodbe.
Izrabljene baterije odstranite v skladu z navodili.

Za uporabnike v Evropi

Odstranjevanje izrabljene električne in elektronske opreme (velja za države EU in druge evropske države s sistemom ločenega zbiranja odpadkov)

Ta oznaka na izdelku ali njegovi embalaži pomeni, da izdelka ni dovoljeno odvreči skupaj z gospodinjskimi odpadki. Odložiti ga morate na ustreznem zbirnem mestu za recikliranje električne in elektronske opreme. Z ustrezno odstranitvijo izdelka pripomorete k preprečevanju morebitnih negativnih posledic za okolje in zdravje ljudi, ki bi jih lahko povzročila nepravilna odstranitev tega izdelka. Recikliranje materialov prispeva k ohranjanju naravnih virov. Za več informacij o recikliranju tega izdelka se obrnite na lokalno upravo, komunalno službo ali prodajalca, pri katerem ste kupili izdelek.

<Opomba za stranke, ki ta izdelek uporabljajo v državah, v katerih veljajo direktive EU>

Proizvajalec: Sony Corporation, 1-7-1 Konan Minato-ku Tokio, 108-0075 Japonska
Za skladnost izdelkov v EU: Sony Deutschland GmbH, Hedelfinger Strasse 61, 70327 Stuttgart, Nemčija

Opombe o uporabi

Za podrobnosti o modelih fotoaparatov, združljivih s to enoto, obiščite spletno mesto Sony za svoje območje ali se obrnite na prodajalca izdelkov Sony ali krajevnega pooblaščenega serviserja izdelkov Sony.
Čeprav je ta enota zasnovana z namenom, da bi bila odporna na prah in pršenje z vodo, se lahko zgodi, da ne bo v popolnosti preprečila vdora praha ali vode.

Fotoaparat

Uporabljate lahko le digitalni zrcalnorefleksni fotoaparat ILCE-7M2.

Paketi baterij

Uporabljate lahko le paket(e) baterij* »InfoLITHIUM« NP-FW50.
V enoto lahko hkrati vstavite do dva paketa baterij.
V tej enoti ne morete uporabljati drugih paketov baterij* »InfoLITHIUM«.

- Če enote ne nameravate uporabljati dalj časa, odstranite paket(a) baterij.
- Enoto uporabljajte le z originalnimi paketi baterij Sony. Baterijo polnite le z določenim polnilnikom baterij.
- Ta enota nima funkcije polnjenja s polnilnikom baterij. Paketov baterij ni mogoče polniti v tej enoti.
- Paketov baterij, vstavljenih v to enoto, ni mogoče polniti, tudi če je enota priključena na fotoaparat, ki ima funkcijo polnjenja.

*** Kaj je »InfoLITHIUM«?**
»InfoLITHIUM« je litij-ionski paket baterij, ki lahko z združljivo elektronsko opremo izmenjuje podatke o porabi baterije. Priporočamo vam, da paket baterij »InfoLITHIUM« uporabljate z elektronsko opremo, ki ima logotip *InfoLITHIUM*.

Neprimerna mesta uporabe in shranjevanja enote

Ne glede na to, ali enoto nameravate uporabljati ali shraniti, je ne odlagajte na mesta, kjer je lahko izpostavljena naslednjim dejavnikom:
- Izjemno visoke temperature
  Enote ne odlagajte na mestu, ki je lahko izpostavljeno neposredni sončni svetlobi, ter na mestu, kot je armaturna plošča vozila, ali v bližini toplotnega vira. Če so okna vozila poleti zaprta ali je vozilo izpostavljeno neposredni sončni svetlobi, je lahko notranjost vozila izjemno vroča. Če enoto pustite v vozilu, lahko spremeni obliko ali se okvari.
- Prekomerne vibracije
- Močno elektromagnetno polje ali valovi
- Prekomeren pesek ali prah

Druga opozorila

- Ta enota je zasnovana za uporabo pri temperaturah med 0 °C in 40 °C.
- Kadar hkrati uporabljate enoto in prilagojevalnik za namestitev objektiva, morda ne boste mogli namestiti stojala v odprtino za vijak stojala na prilagojevalniku objektiva. V tem primeru namestite stojalo na to enoto.
- Hiter in občuten dvig temperature povzroča kondenzacijo. Preden nameravate enoto po dolgem času prenesti iz hladnega v toplo okolje, jo nepredušno zaprite v plastično vrečko in iz vrečke iztisnite čim več zraka. Ko temperatura v vrečki postopoma naraste na temperaturo okolice, lahko enoto varno odstranite iz vrečke. Z izvedbo teh postopkov boste preprečili izpostavljenost enote hitri spremembi temperature in nastanek vlage.
- Če je enota umazana, jo lahko očistite s čisto suho krpo. Ne dovolite, da bi enota prišla v stik z alkoholom ali drugimi kemikalijami.
- Ta enota ima točko povezave signala, ki je električno povezana s fotoaparatom. Če paket(a) baterij vstavite, ko enota ni priključena na fotoaparat, enota morda ne bo delovala pravilno ali se bo poškodovala zaradi kratkega stika točke povezave. Pri nameščanju enote na fotoaparat, odstranjevanju enote s fotoaparata ali shranjevanju enote ločeno od fotoaparata odstranite paket(a) baterij iz enote.
- Pri nameščanju stojala na enoto uporabite stojalo z vijakom, ki ni daljši od 5,5 mm. Enote ni mogoče trdno namestiti na stojalo z dolgim vijakom, saj bi tako lahko poškodovali enoto.
- Odvisno od položaja monitorja lahko pride do motenj med LCD-monitorjem fotoaparata in to enoto.
- Pri nameščanju enote na fotoaparat ali zamenjavi paketov baterij ne povežite fotoaparata s kablom USB.

A Deli enote

1 Električni kontakti
2 Vodilni drog
3 Stikalo ON/OFF za upravljanje držala
4 Gumb C2 (Po meri 2)
5 Zaponka za pašček
6 Gumb C1 (Po meri 1)
7 Sprožilo
8 Sprednji upravljalni izbirnik
9 Pritrditveni vijak
10 Vrtljivi gumb OPEN/CLOSE predela za baterije
11 Reža za pokrov baterije
12 Zadnji upravljalni izbirnik
13 Gumb C3 (Po meri 3)
14 Gumb AF/MF (Samodejno/ročno ostrenje)/gumb AEL (Zaklep AE)
15 Nastavek za stojalo
16 Pladenj za paket baterij
17 Zatič pladnja za paket baterij
18 Stikalo za zaznavanje baterije

B Nameščanje enote na fotoaparat

1 Stikalo POWER na fotoaparatu nastavite na »OFF«.

2 Odstranite pokrov baterije in nato odstranite paket(a) baterij iz fotoaparata.

3 Trdno vstavite pokrov baterij fotoaparata v režo za pokrov baterij, kot je prikazano na sliki.
- Kadar enote ne uporabljate, se prepričajte, da je pokrov baterij pritrjen na fotoaparat.
- Če sta paketa baterij v tej enoti, ju odstranite.

4 Za namestitev enote na fotoaparat poravnajte naslednje dele.
[Enota] Vodilni drog ⟷ [Fotoaparat] Reža za baterijo
[Enota] Pritrditveni vijak ⟷ [Fotoaparat] Odprtina za vijak stojala

5 Zavrtite pritrditveni vijak, da se zaskoči.
- Redno preverjajte, ali je med uporabo pritrditveni vijak trdno privit.
- Ko namestite enoto na fotoaparat, se prepričajte, da so vsi deli trdno pritrjeni.

C Vstavljanje paketov baterij

Paket baterij NP-FW50 (potrebna sta 1 ali 2)
- Paketi baterij NP-FM55H, NP-FM50, NP-FM30, NP-FM500H in NP-FH50 niso na voljo za to enoto.
- Pazite, da pred uporabo napolnite paketa baterij z določenim polnilnikom baterij.

1 Pri zamenjavi paketov baterij, ko je enota pritrjena na fotoaparat, nastavite stikalo POWER na fotoaparatu na OFF.

2 Zavrtite gumb OPEN/CLOSE predela za baterije v položaj »OPEN«.

3 S prstom potisnite zatič pladnja za paket baterij (moder) v smeri puščice, kot je prikazano na sliki.
- Če paketov baterij ni v enoti, je lahko zatič pladnja za paket baterij odprt. Držite pladenj za paket baterij, kot je prikazano na sliki, in potisnite zatič pladnja za paket baterij.

4 Odstranite pladenj za paket baterij.

5 Vstavite paket(a) baterij v pladenj za paket baterij tako, kot je prikazano na pladnju za paket baterij.
- Paket baterij enakomerno vstavite v enoto.
- Ne dotikajte se priključka pladnja za paket baterij Ⓐ.
- Stikala za zaznavanje baterije morajo biti čista, da preprečite poškodbe (glejte sliko **A**-**16**).
- Prepričajte se, da sta paketa baterij trdno pritrjena z zatiči pladnja za paket baterij (glejte sliko **C**-**5**-Ⓑ).
- Paket baterij NP-FW50 vstavite le v pladenj za paket baterij. Ne pritrjujte drugih paketov baterij.
- Ne razstavljajte pladnja za paket baterij.
- Pri vstavljanju dveh paketov baterij začnite najprej s tistim, ki je bolj izpraznjen. Ko se uporabljeni paket baterij izprazni, bo enota samodejno preklopila na drugi paket baterij.

6 Vstavite pladenj za paket baterij v prvotni položaj, tako da ga pritisnete, da se zaskoči.
- Prepričajte se, da se pladenj za paket baterij zaskoči z zatičem. Če se zatič pladnja za paket baterij ne zaskoči pravilno, fotoaparat morda ne bo pravilno prepoznal paketov baterij, vstavljenih v pladenj za paket baterij.
- Če pladenj za paket baterij na silo potisnete v enoto pod kotom, ne da bi bil nameščen paket baterij, bo pladenj vstopil le deloma, vendar boste poškodovali enoto, če ga boste potiskali naprej.
  Vstavite pladenj za paket baterij v vodoravnem položaju glede na enoto in v pravilni smeri (glejte sliko **C**-**6**-Ⓒ).

7 Zaprite vratca predela za baterije in zavrtite gumb OPEN/CLOSE predela za baterije v položaj »CLOSE«.
- Gumb OPEN/CLOSE predela za baterije pravilno zavrtite v položaj, tako kot je prikazano na sliki.

Navpično fotografiranje

Funkcije izbirnikov in gumbov na enoti so enake tistim na glavnem delu ohišja fotoaparata.
Pri uporabi enote glejte tudi navodila za uporabo, ki so priložena fotoaparatu.
Pri uporabi enote v navpičnem položaju nastavite stikalo ON/OFF za upravljanje držala na »ON«.
- S stikalom ON/OFF za upravljanje držala lahko funkcije izbirnikov in gumbov vklapljate (ON) in izklapljate (OFF).
- Gumb za vklop fotoaparata deluje vedno, ne glede na položaj stikala ON/OFF za upravljanje držala.
- Vklopite (ON) in izklopite (OFF) fotoaparat s stikalom POWER na fotoaparatu. S stikalom ON/OFF za upravljanje držala ni mogoče vklopiti (ON) in izklopiti (OFF) fotoaparata.
- Funkcija gumba AF/MF (Samodejno/ročno ostrenje)/gumba AEL (Zaklep AE) je sinhronizirana z nastavitvijo fotoaparata. Za preklapljanje med funkcijami AE/MF in AEL uporabite vzvod AF/MF/AEL.

Indikator preostale ravni napolnjenosti baterije

Ko vstavite dva paketa baterij (NP-FW50) v enoto, se na LCD-monitorju fotoaparata prikaže naslednji indikator. (Položaj indikatorja preostale ravni napolnjenosti baterije se razlikuje glede na način fotoaparata.)

LCD-monitor (primer)

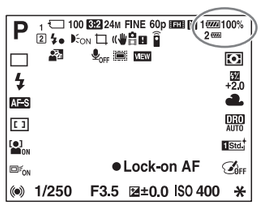

Najprej bo uporabljen tisti paket baterij, ki je bolj izpraznjen.
Preostala raven napolnjenosti uporabljenega paketa baterij je prikazana v odstotkih (%).
Oznaka uporabljenega paketa baterij se spreminja, tako kot je prikazano spodaj.
Ko se uporabljeni paket baterij izprazni, enota samodejno preklopi na naslednji paket baterij.

Preostala raven napolnjenosti baterije	visoka →				nizka

Če nadaljujete s fotografiranjem še nekaj časa zatem, ko se prikaže oznaka, se paket baterij izprazni in enota samodejno preklopi na naslednji paket baterij.

Opombe glede objektiva

- Če uporabite prilagojevalnik za namestitev objektiva za namestitev 70–200-mm objektiva F2.8G in F2.8 G SSM II, 300-mm objektiva F2.8G in F2.8 G SSM II, 500-mm objektiva F4 GSSM ter 70–400-mm objektiva F4-5.6G SSM ali F4-5.6 G SSM II z nastavkom za namestitev stojala na fotoaparat, zavrtite nastavek za namestitev stojala v položaj, ki omogoča uporabo držala.
  Če uporabite zgoraj omenjene objektive s stojalom, ne uporabljajte nastavka za stojalo te enote.
- Če uporabite prilagojevalnik za namestitev objektiva za namestitev 70–200-mm objektiva F2.8G in F2.8 G SSM II ali 70–400-mm objektiva F4-5.6G SSM z nastavkom za namestitev stojala na fotoaparat, pri navpičnem fotografiranju morda ne bodo delovala naslednja stikala objektiva. Pred začetkom navpičnega fotografiranja jih nastavite v vodoravni položaj.
  — Stikalo za izbiro načina ostrenja
  — Stikalo za izbiro načina DMF
  — Omejevalnik razpona ostrenja

Odpravljanje težav

Težava	Rešitev
Fotoaparat ne deluje, tudi potem ko je enota nameščena na fotoaparat in sta paketa baterij vstavljena v enoto ter je stikalo POWER za vklop fotoaparata nastavljeno na ON.	• Preverite, ali je pritrditveni vijak na enoti trdno privit. • Preverite, ali sta paketa baterij polna. • Odstranite paketa baterij iz pladnja za paket baterij in ju nato znova vstavite. • Stikalo POWER za vklop fotoaparata nastavite na OFF, odstranite paketa baterij in znova namestite enoto na fotoaparat.
Sprožilo ali drugi gumbi za vklop/izklop ne delujejo.	• Prepričajte se, da stikalo ON/OFF za upravljanje držala ni nastavljeno na OFF. • Odstranite paketa baterij iz pladnja za paket baterij in ju nato znova vstavite. • Stikalo POWER za vklop fotoaparata nastavite na OFF, odstranite paketa baterij in znova namestite enoto na fotoaparat.
Prikazano je sporočilo »Samo za baterije 'InfoLITHIUM'«, čeprav sta vstavljena originalna paketa baterij Sony.	• Odstranite paketa baterij iz pladnja za paket baterij in ju nato znova vstavite. • Stikalo POWER za vklop fotoaparata nastavite na OFF, odstranite paketa baterij in znova namestite enoto na fotoaparat.

Tehnični podatki

Paket baterij	NP-FW50 7,2 V pri enosmernem toku
Dimenzije (pribl.)	127 mm × 100,5 mm × 60,5 mm (š/v/g)
Teža	pribl. 250 g (vključno s pladnjem za paket baterij brez vstavljenih paketov baterij)
Delovna temperatura	od 0 °C do 40 °C
Priložena oprema	navpično držalo (1), pladenj za paket baterij (1), komplet natisnjene dokumentacije

Oblika in tehnični podatki se lahko spremenijo brez obvestila.

Logotip »α« in »InfoLITHIUM« sta zaščiteni blagovni znamki podjetja Sony Corporation.

Hrvatski

Prije rukovanja proizvodom pažljivo pročitajte ovaj priručnik i zadržite ga za buduću upotrebu.

UPOZORENJE

Kako biste smanjili rizik od požara ili strujnog udara, ne izlažite uređaj kiši ili vlazi.

Trakom omotajte kontakte litijske baterije kako biste izbjegli kratki spoj prilikom zbrinjavanja otpadnih baterija i poštujte lokalne zakonske propise za zbrinjavanje istih.

Držite podalje od male djece baterije i stvari koje bi mogli progutati. Ako dođe do gutanja, odmah zatražite savjet liječnika.

Odmah izvadite baterije i prestanite ih upotrebljavati u sljedećim slučajevima:
- Ako vam proizvod ispadne ili pretrpi udarac tijekom kojeg je bila izložena njegova unutrašnjost.
- Ako se oko proizvoda širi neugodan miris ili ako primijetite dim.

Ne rastavljajte. Moglo bi doći do strujnog udara u slučaju dodirivanja visokonaponskog strujnog kruga u proizvodu.

OPREZ

Bateriju zamijenite isključivo navedenom vrstom baterije.
U protivnom može doći do požara ili ozljeda.
Upotrijebljene baterije zbrinite na način opisan u uputama.

Za korisnike u Europi

Odlaganje stare električne i elektroničke opreme (primjenjivo u Europskoj uniji i drugim europskim državama s odvojenim sustavima za prikupljanje otpada)

Simbol na proizvodu ili njegovom pakiranju označava da se proizvod ne smije odlagati kao kućanski otpad. Umjesto toga mora se odložiti na odgovarajuće odlagalište za recikliranje električne i elektroničke opreme. Ispravnim odlaganjem ovog proizvoda pomažete u sprječavanju mogućih negativnih posljedica za okoliš i ljudsko zdravlje do kojih bi moglo doći neispravnim odlaganjem ovog proizvoda. Recikliranje materijala pomaže u očuvanju prirodnih resursa. Dodatne informacije o recikliranju ovog proizvoda zatražite od lokalne gradske uprave, komunalne službe za odlaganje otpada ili u trgovini u kojoj ste kupili proizvod.

<Napomena za korisnike u državama koje primjenjuju direktive EU-a>

Proizvođač: Sony Corporation, 1-7-1 Konan Minato-ku Tokio, 108-0075 Japan
Za informacije o usklađenosti proizvoda sa zakonodavstvom EU-a:
Sony Deutschland GmbH, Hedelfinger Strasse 61, 70327 Stuttgart, Njemačka

Napomene o upotrebi

Pojedinosti o modelima fotoaparata kompatibilnih s ovom jedinicom potražite na lokalnom web-mjestu tvrtke Sony, ili se obratite prodavaču proizvoda tvrtke Sony ili lokalnom ovlaštenom servisu tvrtke Sony.
Premda je osmišljena s namjerom na bude otporna na prašinu i zapljuskivanje, ova jedinica nije na njih u potpunosti otporna.

Fotoaparat

Može se upotrebljavati samo digitalni zrcalno-refleksni fotoaparat s jednom lećom ILCE-7M2.

Kompleti baterija

Mogu se upotrebljavati samo kompleti baterija* „InfoLITHIUM" NP-FW50.
Na ovu jedinicu istodobno možete pričvrstiti najviše dva kompleta baterija.
S ovom jedinicom ne mogu se upotrebljavati ostali kompleti baterija* „InfoLITHIUM".

- Komplete baterija izvadite iz jedinice kada je pohranjujete na dulje vrijeme.
- S ovom jedinicom upotrebljavajte samo originalni komplet baterija tvrtke Sony. Bateriju punite samo navedenim punjačem baterija.
- Ova jedinica nije opremljena funkcijom punjača baterija. Kompleti baterija ne mogu se puniti putem ove jedinice.
- Kompleti baterija umetnuti u jedinicu ne mogu se puniti čak i ako je jedinica pričvršćena na fotoaparat opremljen funkcijom punjenja.

***Što je „InfoLITHIUM"?**
„InfoLITHIUM" je litij-ionski komplet baterija koji može razmijeniti podatke o potrošnji baterije s kompatibilnom elektroničkom opremom. Tvrtka Sony preporučuje upotrebu kompleta baterija „InfoLITHIUM" s elektroničkom opremom koja ima logotip *InfoLITHIUM*.

Mjesta koja treba izbjegavati pri upotrebi i skladištenju jedinice

Neovisno o tome je li u upotrebi ili pospremljena, jedinicu ne ostavljajte na mjestima gdje može biti izložena sljedećem:
- iznimno visokim temperaturama
  Jedinicu ne ostavljajte na mjestima gdje može biti izložena izravnom sunčevom svjetlu; izbjegavajte mjesta kao što su upravljačka ploča vozila ili blizina izvora topline. Unutrašnjost vozila može se iznimno zagrijati ako su ljeti stakla vozila zatvorena ili ako je vozilo na izravnom sunčevom svjetlu. Ako se ostavi u vozilu, jedinica se može iskriviti ili može doći do neispravnosti.
- prekomjernim vibracijama
- snažnim elektromagnetskim smetnjama ili zračenju
- prekomjernoj količini pijeska ili prašine

Ostale mjere opreza

- Jedinica je namijenjena za upotrebu pri temperaturi od 0°C do 40°C.
- Kada istodobno upotrebljavate jedinicu i adapter za postavljanje objektiva možda nećete moći pričvrstiti tronožac na rupu za vijak tronošca adaptera za objektiv. U tom slučaju tronožac pričvrstite na jedinicu.
- Brz i značajan porast temperature dovodi do stvaranja kondenzacije. Stoga jedinicu zatvorite u plastičnu vrećicu i iz nje uklonite što je moguće više zraka prije nego što jedinicu unesete u zatvoreno nakon što je dulje vrijeme bila na hladnom. Kada temperatura u vrećici postupno naraste na temperaturu prostorije, jedinicu možete sigurno izvaditi iz vrećice. Taj će postupak spriječiti naglu promjenu temperature za jedinicu i tako spriječiti pojavu kondenzacije.
- Kada je jedinica prljava očistite je čistom, suhom krpom. Ne dozvolite da jedinica dođe u kontakt s alkoholom ili drugim kemikalijama.
- Jedinica ima kontaktnu točku signala koji je električno povezan s fotoaparatom. Ako komplete baterija umetnete dok jedinica nije pričvršćena na fotoaparat, jedinica možda neće ispravno raditi ili će se oštetiti zbog skraćivanje kontaktne točke
  Kada jedinicu pričvršćujete na fotoaparat, odvajate je od fotoaparata ili odvojeno spremate, obavezno iz jedinice izvadite komplete baterija.
- Kada na jedinicu pričvršćujete tronožac, upotrijebite onaj s vijkom duljine do 5,5 mm. Jedinica se ne može pričvrstiti na tronožac pomoću dugih vijaka. U protivnom će doći do oštećenja jedinice.
- Ovisno o položaju zaslona između LCD zaslona fotoaparata i jedinice mogu se pojaviti smetnje.
- Prilikom pričvršćivanja jedinice na fotoaparat ili zamjene kompleta baterija, na fotoaparat ne priključujte USB kabel.

(nastavak na zadnjoj stranici)

Hrvatski

(nastavak s naslovne stranice)

A Identifikacija dijelova

1 Električni kontakti
2 Traka vodilice
3 Prekidač ON/OFF kontrole na dršci
4 Gumb C2 (prilagođeno 2)
5 Kukica za traku
6 Gumb C1 (prilagođeno 1)
7 Gumb okidača
8 Prednji birač za upravljanje
9 Vijak za pričvršćivanje
10 Kotačić OPEN/CLOSE odjeljka za bateriju
11 Utor poklopca baterije
12 Stražnji kotačić za upravljanje
13 Gumb C3 (prilagođeno 3)
14 Gumb AF/MF (automatsko/ručno izoštravanje)/gumb AEL (AE zaključavanje)
15 Navoj za tronožac
16 Ladica za komplet baterija
17 Graničnik ladice za komplet baterija
18 Prekidač za prepoznavanje baterije

B Pričvršćivanje jedinice na fotoaparat

1 Postavite prekidač fotoaparata POWER u položaj „OFF".

2 Uklonite poklopac baterije, a zatim izvadite komplete baterija iz fotoaparata.

3 Poklopac baterije fotoaparata čvrsto pričvrstite na utor poklopca baterije kao što je prikazano.
- Kada jedinicu ne upotrebljavate obavezno pričvrstite poklopac baterije na fotoaparat.
- Ako se u jedinici nalazi jedan ili više kompleta baterija u jedinice, komplete baterija izvadite iz jedinice.

4 Poravnajte sljedeći dio za pričvršćivanje jedinice na fotoaparat.
[ova jedinica] Traka vodilice ⟷ [fotoaparat] Utor za umetanje baterije
[ova jedinica] Vijak za pričvršćivanje ⟷ [fotoaparat] Rupa priključka za tronožac

5 Vijak za pričvršćivanje okrenite kako biste ga zaključali.
- Redovito provjeravajte je li se vijak za pričvršćivanje otpustio u upotrebi.
- Nakon pričvršćivanja jedinice na fotoaparat provjerite jesu li svi dijelovi sigurno postavljeni.

C Umetanje kompleta baterija

Komplet baterija NP-FW50 (potreban je 1 ili 2)
- NP-FM55H, NP-FM50, NP-FM30, NP-FM500H i NP-FH50 nisu dostupni s ovom jedinicom.
- Komplete baterija prije upotrebe punite samo navedenim punjačem baterija.

1 Kada je jedinica pričvršćena na fotoaparat, prilikom zamjene kompleta baterija prekidač POWER fotoaparata postavite u položaj OFF.

2 Kotačić OPEN/CLOSE odjeljka za bateriju okrenite u položaj „OPEN"

3 Graničnik kadice kompleta baterija (plavi) prstom gurnite u smjeru strelice kao što je prikazano.
- Ladica kompleta baterija može iskočiti ako kompleti baterija nisu umetnuti. Ladicu kompleta baterija držite kao što je prikazano, a zatim gurnite graničnik ladice kompleta baterija.

4 Uklonite ladicu kompleta baterija.

5 Komplet baterija pričvrstite na ladicu kompleta baterija prema prikazu na ladici kompleta baterija.
- Prilikom pričvršćivanja kompleta baterija, pričvrstite ga na bilo koju stranu.
- Ne dodirujte terminal ladice kompleta baterija Ⓐ.
- Prekidače za prepoznavanje baterija održavajte čistima kako biste spriječili oštećenje. (Pogledajte sliku **A**-**16**.)
- Provjerite je li komplet baterija čvrsto pričvršćen zaponcima ladice kompleta baterija. (Pogledajte sliku **C**-**5**-Ⓑ.)
- Komplet baterija NP-FW50 pričvrstite samo na ladicu kompleta baterija. Ne pričvršćujte je na druge komplete baterija.
- Ladicu kompleta baterija ne rastavljajte.
- Kada trebate umetnuti dva kompleta baterija, započnite s manje napunjenim. Kada se istroši kapacitet baterije kompleta baterija koji se upotrebljava, jedinica se automatski prebacuje na drugi komplet baterija.

6 Ladicu kompleta baterija umetnite u početni položaj i pritisnite je da sjedne na svoje mjesto.
- Provjerite zaključava li graničnik ladice kompleta baterija ladicu kompleta baterija. Ako graničnik kompleta baterija ispravno ne zaključava, fotoaparat možda neće ispravno prepoznati komplete baterija pričvršćene na ladicu kompleta baterija.
- Ako ladicu kompleta baterija na silu umećete u ladicu i pod kutom bez postavljenog kompleta baterija, ona će samo djelomično ući, ali ćete oštetiti jedinicu ako je nastavite umetati.
  Ladicu kompleta baterija umetnite u jedinicu u vodoravnom položaju i u ispravnom smjeru. (Pogledajte sliku **C**-**6**-Ⓒ.)

7 Zatvorite vrata odjeljka za bateriju i okrenite gumb odjeljka za bateriju OPEN/CLOSE u položaj „CLOSE".
- Gumb odjeljka za bateriju OPEN/CLOSE ispravno okrenite u položaj kao što je prikazano.

Snimanje okomitih slika

Kotačići i gumbi jedinice rade na isti način kao oni na glavnom kućištu fotoaparata. Kada upotrebljavate jedinicu, pogledajte upute za upotrebu priložene uz fotoaparat. Kada jedinicu upotrebljavate u okomitom položaju, prekidač ON/OFF kontrole na dršci postavite u položaj „ON".
- Prekidač ON/OFF kontrole na dršci mijenja funkcije kotačića i gumba ON i OFF.
- Bez obzira na položaj prekidača ON/OFF kontrole na dršci, gumb za uključivanje fotoaparat uvijek radi.
- Jedinicu uključite (ON) i isključite (OFF) pomoću prekidača POWER fotoaparata. Prekidač ON/OFF kontrole na dršci ne može uključiti (ON) i isključiti (OFF) jedinicu.
- Gumb funkcije AF/MF (automatsko/ručno izoštravanje)/gumb AEL (AE zaključavanje) sinkroniziran je s postavkom fotoaparata. Ručicu AF/MF/AEL upotrebljavajte za prebacivanje funkcija između AE/MF i AEL.

Indikator preostale napunjenosti baterije

Kada umetnete dva kompleta baterija (NP-FW50) u jedinicu na LCD zaslonu fotoaparata prikazuje se sljedeći indikator. (Položaj indikatora napunjenosti baterije mijenja se ovisno o načinu rada fotoaparata.)

LCD zaslon (primjer)

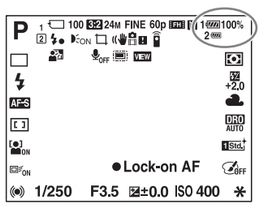

Kada su prisutna dva kompleta baterija, najprije se upotrebljava onaj manje napunjen.
Razina preostale napunjenosti baterije kompleta baterija u upotrebi prikazuje se upostocima (%).
Oznaka kompleta baterija u upotrebi mijenja se na način prikazan u nastavku.
Kada se istroši komplet baterija koji se upotrebljava, jedinica se automatski prebacuje na sljedeći komplet baterija.

Preostali kapacitet baterije					
	visok ⟶ nizak				
Ako nastavite snimati nakon pojave oznake , taj se komplet baterija prazni i jedinica odmah prelazi na sljedeći komplet baterija.					

Napomene o objektivu

- Kada upotrebljavate adapter za postavljanje objektiva kako biste na fotoaparat pričvrstili objektiv s prstenom za postavljanje tronošca 70-200 mm F2.8G, 70-200 mm F2.8 G SSM II, 300 mm F2.8G, 300 mm F2.8 G SSM II, 500 mm F4 GSSM, 70-400 mm F4-5.6G SSM ili 70-400 mm F4-5.6 G SSM II, prsten zapostavljanje tronošca okrenite u položaj koji omogućuje upotrebu drške. Isto tako, ako upotrebljavate gore navedene objektive s tronošcem, ne upotrebljavate navoj za tronožac jedinice.
- Kada upotrebljavate adapter za postavljanje objektiva kako biste na fotoaparat pričvrstili objektiv s prstenom za postavljanje tronošca 70-200 mm F2.8G, 70-200 mm F2.8 G SSM II ili 70-400 mm F4-5.6G SSM, sljedeći prekidači objektiva možda neće raditi kod okomitog snimanja. Prije okomitog snimanja postavite ih u vodoravni položaj.
  – Prekidač načina izoštravanja
  – Prekidač načina rada DMF
  – Graničnik opsega izoštravanja

Rješavanje problema

Simptom	Rješenje
Fotoaparat ne radi čak niti nakon što se jedinica pričvrsti na fotoaparat, kompleti baterija umetnu u jedinicu i prekidač POWER fotoaparata postavi u položaj ON.	• Provjerite je li vijak za pričvršćivanje jedinice ispranom zategnut. • Provjerite jesu li kompleti baterija napunjeni. • Komplete baterija izvadite iz ladice kompleta baterija pa ponovno pričvrstite. • Prekidač fotoaparata POWER postavite u položaj OFF, izvadite komplete baterija i ponovno pričvrstite jedinicu na fotoaparat.
Gumb okidača ili neki drugi gumb upravljanja ne radi.	• Provjerite da prekidač ON/OFF kontrole na dršci nije postavljen u položaj OFF. • Komplete baterija izvadite iz ladice kompleta baterija pa ponovno pričvrstite. • Prekidač fotoaparata POWER postavite u položaj OFF, izvadite komplet baterija i ponovno pričvrstite jedinicu na fotoaparat.
Poruka „Samo za bateriju „InfoLITHIUM"" prikazuje se iako se upotrebljavaju originalni kompleti baterija tvrtke Sony.	• Komplete baterija izvadite iz ladice kompleta baterija pa ponovno pričvrstite. • Prekidač fotoaparata POWER postavite u položaj OFF, izvadite komplete baterija i ponovno pričvrstite jedinicu na fotoaparat.

Specifikacije

Komplet baterija	NP-FW50 DC7.2V
Dimenzije (pribl.)	127 mm × 100,5 mm × 60,5 mm (š/v/d)
Težina	Pribl. 250 g (uključujući ladicu kompleta baterija, bez kompleta baterija).
Radna temperatura	0°C do 40°C
Priložene stavke	Okomita drška (1), ladica kompleta baterija (1), Komplet tiskane dokumentacije

Dizajn i specifikacije podložni su izmjenama bez prethodne najave.

α i „InfoLITHIUM" zaštitni su znaci tvrtke Sony Corporation.

Srpski

Pre upotrebe proizvoda, pažljivo pročitajte ovaj priručnik i zadržite ga radi budućeg korišćenja.

UPOZORENJE

Da biste umanjili rizik od požara ili strujnog udara, ne izlažite jedinicu kiši ili vlazi.

Zalepite lepljivu traku preko kontakata litijumske baterije da ne bi došlo do kratkog spoja prilikom odbacivanja baterija i pratite lokalne propise za odbacivanje baterija.

Čuvajte baterije ili stvari koje mogu da se progutaju van domašaja male dece. Odmah se obratite lekaru ako dete proguta neki predmet.

Odmah izvadite baterije i prekinite upotrebu ako...
- je proizvod ispušten ili je izložen uticaju usled kojeg mu je izložena unutrašnjost;
- proizvod emituje čudan miris, toplotu ili dim.

Ne rasklapajte bateriju. Može da dođe do strujnog udara ako se dodirne visokonaponsko kolo unutar proizvoda.

PAŽNJA

Zamenite bateriju samo baterijom navedenog tipa.
U suprotnom, može doći do požara ili povreda.
Potrošenu bateriju odbacite prema uputstvima.

Za korisnike u Evropi

Odbacivanje stare električne i elektronske opreme (primenljivo u Evropskoj uniji i ostalim evropskim zemljama koje imaju sisteme za odvojeno sakupljanje otpada)
Ovaj simbol na proizvodu ili njegovom pakovanju označava da se proizvod ne sme tretirati kao kućni otpad. Proizvod bi trebalo da odložite na odgovarajućem mestu za prikupljanje i reciklažu električne i elektronske opreme. Pravilnim odbacivanjem ovog proizvoda pomažete u sprečavanju mogućih štetnih posledica po okolinu i ljudsko zdravlje do kojih može doći usled nepravilnog odlaganja proizvoda. Reciklažom materijala pomažete u očuvanju prirodnih resursa. Za detaljnije informacije o reciklaži ovog proizvoda kontaktirajte lokalnu upravu, komunalnu službu ili prodavnicu u kojoj ste kupili proizvod.

< Napomena za korisnike u zemljama u kojima se primenjuju direktive Evropske unije >

Proizvođač: Sony Corporation, 1-7-1 Konan Minato-ku Tokyo, 108-0075 Japan
Za usaglašenost proizvoda sa propisima EU: Sony Deutschland GmbH, Hedelfinger Strasse 61, 70327 Stuttgart, Nemačka

Napomene o korišćenju

Za detaljnije informacije o kompatibilnim modelima fotoaparata za ovu jedinicu, posetite Sony veb-sajt u vašoj oblasti ili konsultujte svog Sony prodavca ili lokalni ovlašćeni Sony servis.
Mada je ova jedinica osmišljena tako da bude zaštićena od prašine i prskanja, ona možda neće moći u potpunosti da odbije prašinu ili kapljice tečnosti.

Fotoaparat

Možete koristiti samo digitalni refleksni fotoaparat sa jednim objektivom ILCE-7M2.

Baterije

Možete koristiti samo „InfoLITHIUM" baterije* NP-FW50.
U ovu jedinicu možete da postavite do dve baterije odjednom.
Sa ovom jedinicom ne možete da koristite druge „InfoLITHIUM" baterije*.

- Uklonite baterije iz ove jedinice kada skladištite jedinicu na duže vreme.
- Sa ovom jedinicom uvek koristite originalnu Sony bateriju. Bateriju punite samo sa određenim punjačem baterija.
- Ova jedinica nema funkciju punjača baterija. Nije moguće puniti baterije preko ove jedinice.
- Baterije umetnute u ovu jedinicu ne mogu da se pune, čak ni ako je jedinica postavljena na fotoaparat koji ima funkciju punjenja.

*** Šta je to „InfoLITHIUM"?**
„InfoLITHIUM" je litijum-jonska baterija koja može da razmenjuje podatke o trošenju baterije sa kompatibilnom elektronskom opremom. Sony vam preporučuje da koristite „InfoLITHIUM" bateriju sa elektronskom opremom koja ima logotip *InfoLITHIUM*.

Mesta koja treba izbegavati za korišćenje i skladištenje jedinice

Bez obzira na to da li se ova jedinica koristi ili je uskladištena, ne ostavljajte je na mestima gde može da bude izložena sledećim uticajima.
- Izrazito visoke temperature
  Ne ostavljajte jedinicu tamo gde može da bude izložena direktnoj sunčevoj svetlosti. Izbegavajte mesta kao što su komandna tabla automobila ili blizina izvora toplote. Unutrašnja strana vozila može da postane izrazito vrela ako su prozori vozila zatvoreni leti ili ako je vozilo izloženo direktnom sunčevom svetlu. Jedinica može da se deformiše ili pokvari ako je ostavite u unutrašnjosti vozila.
- Prekomerne vibracije
- Jako elektromagnetno polje ili zraci
- Prekomerna količina peska ili prašine

Drugi uzroci

- Ova jedinica je osmišljena za korišćenje na temperaturama od 0 °C do 40 °C.
- Kada istovremeno koristite ovu jedinicu i adapter za postavljanje objektiva, možda neće biti moguće postaviti stativ na otvor za šraf stativa na adapteru objektiva. U tom slučaju, postavite stativ na ovu jedinicu.
- Nagli i dramatični porast temperature može da dovede do stvaranja kondenzacije. Zato hermetički zatvorite jedinicu u plastičnu kesu i pokušajte da uklonite što više vazduha iz kese pre nego što je unesete direktno sa hladnog mesta na kojem je provela duže vreme. Kada temperatura u kesi uspe da dostigne temperaturu u prostoriji, možete bezbedno da izvadite jedinicu iz nje. Ovi postupci će sprečiti da jedinica naglo promeni temperaturu, čime se sprečava stvaranje kondenzacije.
- Kada se zaprlja, jedinica može da se očisti čistom, suvom krpom. Ne dozvolite da jedinica dospe u dodir sa alkoholom ili drugim hemikalijama.
- Ova jedinica ima električno povezanu tačku za kontakt signala sa fotoaparatom. Ako ubacujete baterije dok jedinica nije povezana sa fotoaparatom, moglo bi da dođe do kvara ili oštećenja zbog kratkog spoja na tački za kontakt. Kada postavljate jedinicu na fotoaparat, skidate jedinicu sa fotoaparata ili izdvojeno skladištite jedinicu, obavezno izvadite baterije iz jedinice.
- Kada postavljate stativ na jedinicu, koristite onaj sa šrafom koji nije duži od 5,5 mm. Ova jedinica ne može da bude dobro pričvršćena na stativ koji koristi duže šrafove. Ako to pokušate, oštetićete jedinicu.
- Može da dođe do interferencije između LCD monitora fotoaparata i jedinice, u zavisnosti od položaja monitora.
- Kada postavljate jedinicu na fotoaparat ili zamenjujete baterije, nemojte da povezujete USB kabl sa fotoaparatom.

A Identifikacija delova

1 Električni kontakti
2 Uvodna šipka
3 Kontrolni ON/OFF prekidač rukohvata
4 Dugme C2 (prilagođeno 2)
5 Kukica za traku
6 Dugme C1 (prilagođeno 1)
7 Okidač
8 Prednji kontrolni točkić
9 Šraf za postavljanje
10 Dugme OPEN/CLOSE prostora za baterije
11 Ležište za poklopac baterije
12 Zadnji kontrolni točkić
13 Dugme C3 (prilagođeno 3)
14 Dugme AF/MF (automatski fokus/manuelni fokus)/Dugme AEL (zaključavanje automatske ekspozicije)
15 Navoj za stativ
16 Ležište za baterije
17 Graničnik ležišta za baterije
18 Prekidač za detekciju baterije

B Postavljanje jedinice na fotoaparat

1 Podesite prekidač POWER na fotoaparatu na „OFF".

2 Skinite poklopac baterije, pa uklonite bateriju iz fotoaparata.

3 Postavite poklopac baterije sa fotoaparata čvrsto u ležište za poklopac baterije, kao što je prikazano na slici.
- Kada ne koristite jedinicu, obavezno postavite poklopac baterije na fotoaparat.
- Ako se baterije nalaze u jedinici, izvadite ih iz nje.

4 Poravnajte sledeći deo da biste postavili jedinicu na fotoaparat.
[Jedinica] Uvodna šipka ⟷ [Fotoaparat] Ležište za umetanje baterije
[Jedinica] Šraf za postavljanje ⟷ [Fotoaparat] Navoj za stativ

5 Rotirajte šraf za postavljanje da biste ga učvrstili.
- Povremeno proverite da se šraf za postavljanje nije olabavio tokom upotrebe.
- Kada postavite jedinicu na fotoaparat, uverite se da su svi delovi bezbedno na svom mestu.

C Umetanje baterija

Baterija NP-FW50 (potrebna je jedna ili dve)
- Baterije NP-FM55H, NP-FM50, NP-FM30, NP-FM500H, NP-FH50 nisu dostupne za ovu jedinicu.
- Pre upotrebe, obavezno napunite baterije određenim punjačem za baterije.

1 Kada zamenjujete baterije u jedinici dok je postavljena na fotoaparat, postavite prekidač POWER na fotoaparatu u položaj OFF.

2 Okrenite dugme OPEN/CLOSE prostora za baterije u položaj „OPEN".

3 Gurnite prstom graničnik ležišta baterije (plavi) u smeru strelice, kao što je prikazano na slici.
- Ležište za baterije može da iskoči kada baterije nisu umetnute. Držite ležište za baterije kao što je prikazano na slici, pa gurnite graničnik ležišta za baterije.

4 Izvadite ležište za baterije.

5 Postavite baterije u ležište za baterije u skladu sa slikom prikazanom na ležištu.
- Bateriju možete da postavite na bilo koju stranu.
- Ne dodirujte priključak na ležištu za baterije Ⓐ.
- Održavajte prekidače za detekciju baterije čiste da biste sprečili oštećenje. (Pogledajte sliku **A**-**16**.)
- Uverite se da su baterije čvrsto uglavljene u ležište za baterije. (Pogledajte sliku **C**-**5**-Ⓑ.)
- U ležište za baterije postavljajte samo bateriju NP-FW50. Nemojte da postavljate druge baterije.
- Ne rastavljajte ležište za baterije.
- Kada umećete dve baterije, počnite sa korišćenjem one koja ima manje preostale energije. Kada se kapacitet korišćene baterije potroši, jedinica će se automatski prebaciti na drugu bateriju.

6 Umetnite ležište za baterije u originalni položaj pritiskajući ga dok ne klikne.
- Uverite se da je graničnik ležišta za baterije blokirao ležište za baterije. Ako graničnik ležišta za baterije nije pravilno blokiran, fotoaparat možda neće pravilno prepoznati baterije postavljene u ležište za baterije.
- Ako silom ugurate ležište za baterije u jedinicu pod uglom bez instaliranih baterija, ono će delimično ući, ali ako budete i dalje gurali, oštetićete jedinicu. Umetnite ležište za baterije u vodoravnom položaju u odnosu na jedinicu i u pravom smeru. (Pogledajte sliku **C**-**6**-Ⓒ.)

7 Zatvorite poklopac prostora za baterije i okrenite dugme poklopca OPEN/CLOSE u položaj „CLOSE".
- Okrenite dugme poklopca OPEN/CLOSE pravilno u položaj kao na slici.

Snimanje uspravnih fotografija

Radnje koje možete da obavite sa točkićima i dugmadima na jedinici su iste kao i one na glavnom telu fotoaparata.
Kada koristite jedinicu, informacije potražite i u uputstvu za upotrebu koje ste dobili uz fotoaparat.
Kada koristite jedinicu u uspravnom položaju, podesite kontrolni ON/OFF prekidač rukohvata na „ON".
- Kontrolni ON/OFF prekidač rukohvata prebacuje funkcije točkića i dugmadi na ON i OFF.
- Bez obzira na položaj kontrolnog ON/OFF prekidača rukohvata, dugme za rukovanje na fotoaparatu uvek radi.
- Uključite i isključite napajanje pomoću prekidača POWER na fotoaparatu. Kontrolni ON/OFF prekidač rukohvata ne može da uključuje i isključuje napajanje.
- Funkcija dugmeta AF/MF (automatski fokus/manuelni fokus)/dugmeta AEL (zaključavanje automatske ekspozicije) se sinhronizuje sa postavkom u fotoaparatu. Koristite ručicu AF/MF/AEL da prebacujete funkciju između AE/MF i AEL.

Indikator preostalog punjenja baterije

Kada umetnete dve baterije (NP-FW50) u jedinicu, na LCD monitoru fotoaparata se prikazuje sledeći indikator. (Položaj indikatora punjenja baterije se menja u zavisnosti od režima fotoaparata.)

LCD monitor (primer)

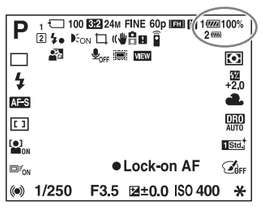

Od dve baterije, prva će biti korišćena ona koja ima manje preostale energije.
Preostali nivo napajanje baterije koja se koristi se prikazuje u procentima (%).
Oznaka baterije koja se koristi se menja kao što je prikazano u nastavku.
Kada se potroši kapacitet baterije koja se koristi, jedinica se automatski prebacuje na drugu bateriju.

Preostali kapacitet baterije					
	visok ⟶ nizak				
Ako nastavite da snimate neko vreme nakon što se prikaže oznaka , ta baterija će se potrošiti i jedinica će se automatski prebaciti na sledeću bateriju.					

Napomene u vezi sa objektivom

- Kada koristite adapter za postavljanje objektiva da biste na fotoaparat postavili objektiv 70-200mm F2.8G, 70-200mm F2.8 G SSM II, 300mm F2.8G, 300mm F2.8 G SSM II, 500mm F4 GSSM, 70-400mm F4-5.6G SSM ili 70-400mm F4-5.6 G SSM II sa prstenastim nosačem za stativ, okrenite prstenasti nosač za stativ u položaj koji omogućava korišćenje rukohvata.
  Takođe, ako koristite neki od pomenutih objektiva sa stativom, nemojte da koristite navoj za stativ na jedinici.
- Kada koristite adapter za postavljanje objektiva da biste na fotoaparat postavili objektiv 70-200mm F2.8G, 70-200mm F2.8 G SSM II ili 70-400mm F4-5.6G SSM sa prstenastim nosačem za stativ, sledeći prekidači na objektivu ne mogu da rade pri uspravnom snimanju. Pre uspravnog snimanja, postavite ih u vodoravni položaj.
  – Prekidač za režim fokusiranja
  – Prekidač za DMF režim
  – Ograničavač opsega fokusa

Rešavanje problema

Simptom	Rešenje
Fotoaparat ne radi čak ni nakon što je jedinica postavljena na fotoaparat, baterije su umetnute u jedinicu i prekidač POWER na fotoaparatu je postavljen u položaj ON.	• Proverite da li je šraf za postavljanje jedinice čvrsto pritegnut. • Proverite da li su baterije napunjene. • Izvadite baterije iz ležišta za baterije, a zatim ih ponovo postavite. • Podesite prekidač POWER na kameri na OFF, izvadite baterije, a zatim ponovo postavite jedinicu na fotoaparat.
Ne radi okidač ili druga dugmad za upravljanje.	• Proverite da kontrolni ON/OFF prekidač rukohvata nije podešen na „OFF". • Izvadite baterije iz ležišta za baterije, a zatim ih ponovo postavite. • Podesite prekidač POWER na kameri na OFF, izvadite baterije, a zatim ponovo postavite jedinicu na fotoaparat.
Prikazuje se poruka „For „InfoLITHIUM" battery only" iako se koriste originalne Sony baterije.	• Izvadite baterije iz ležišta za baterije, a zatim ih ponovo postavite. • Podesite prekidač POWER na kameri na OFF, izvadite baterije, a zatim ponovo postavite jedinicu na fotoaparat.

Specifikacije

Baterija	NP-FW50 DC 7,2V
Dimenzije (približne)	127 mm × 100,5 mm × 60,5 mm (š/v/d)
Masa	Približno 250 g (sa ležištem za baterije, bez baterija)
Radna temperatura	0 °C do 40 °C
Sadržaj pakovanja	Uspravni rukohvat (1), ležište za baterije (1), štampana dokumentacija

Dizajn i specifikacije su podložni promenama bez najave.

α i „InfoLITHIUM" su zaštićeni znakovi kompanije Sony Corporation.