Specifications

Speaker	Coaxial 2-way: Woofer 13 cm cone type Tweeter 4.4 cm balanced dome type
Peak Power	130 watts
Rated Power	30 watts
Impedance	4 ohms
Sensitivity	88 dB/W/m
Frequency response	80 - 20,000 Hz
Mass	Approx. 550 g per speaker
Supplied accessories	Parts for installation

Design and specifications are subject to change without notice.

Caratteristiche tecniche

Diffusore	Coassiale a due vie: Woofer da 13 cm, tipo a cono Tweeter da 4,4 cm, tipo a cupola bilanciato
Potenza massima	130 watt
Potenza nominale	30 watt
Impedenza	4 ohm
Sensibilità	88dB/W/m
Risposta in frequenza	80 - 20.000 Hz
Peso	Circa 550 g per diffusore
Accessori in dotazione	Elementi per installazione

Il design e le caratteristiche tecniche sono soggetti a modifiche senza preavviso.

Spécifications

Haut-parleur	Coaxial à 2 voies : Haut-parleur des basses de 13 cm de type conique Haut-parleur des aiguës de 4,4 cm de type en dôme
Puissance de crête	130 watts
Puissance nominale	30 watts
Impédance	4 ohms
Sensibilité	88 dB/W/m
Réponse en fréquence	80 - 20 000 Hz
Poids	Env. 550 g par haut-parleur
Accessoires fournis	Eléments d'installation

La conception et les spécifications sont modifiables sans préavis.

Especificações

Altifalante	Coaxial de 2 vias: Woofer de 13 cm tipo cone Tweeter de 4,4 cm balanceado tipo cúpula
Potência de pico	130 watts
Potência nominal	30 watts
Impedância	4 ohms
Sensibilidade	88 dB/W/m
Resposta em frequência	80 - 20.000 Hz
Peso	Aprox. 550 g por altifalante
Acessórios fornecidos	Peças para instalação

Design e especificações sujeitos a alterações sem aviso prévio.

Technische Daten

Lautsprecher	Koaxial, 2 Wege: Tieftöner: 13 cm, Konus Hochtöner: 4,4 cm, Kalotte, symmetrisch
Max. Leistung	130 w
Nennleistung	30 w
Impedanz	4 Ohm
Empfindlichkeit	88 dB/W/m
Frequenzgang	80 - 20.000 Hz
Gewicht	ca. 550 g pro Lautsprecher
Mitgeliefertes Zubehör	Montageteile

Änderungen, die dem technischen Fortschritt dienen, bleiben vorbehalten.

Tekniske data

Højttaler	Koaksial 2-vejs: Woofer 13 cm kegletype Diskanthøjttaler 4,4 cm afbalanceret kuppeltype
Spidseffekt	130 watt
Mærkeeffekt	30 watt
Impedans	4 ohm
Følsomhed	88 dB/W/m
Frekvensreaktion	80 - 20.000 Hz
Vægt	Ca. 550 g pr. højttaler
Medfølgende tilbehør	Dele til installation

Design og tekniske data kan ændres uden forudgående meddelelse herom.

Especificaciones

Altavoz	Coaxial de 2 vías: Graves: 13 cm, tipo cónico Agudos: 4,4 cm, balanceado tipo cúpula
Potencia máxima	130 w
Potencia nominal	30 w
Impedancia	4 Ω
Sensibilidad	88 dB/W/m
Respuesta de frecuencia	80 - 20 000 Hz
Peso	Aprox. 550 g por altavoz
Accesorios suministrados	Componentes para instalación

Diseño y especificaciones sujetos a cambio sin previo aviso.

Tekniset tiedot

Kaiutin	Koaksiaalinen 2-tie: Bassokaiutin, 13 cm, kartiotyyppinen Diskanttikaiutin, 4,4 cm, tasapainotettu kalotti
Huipputeho	130 wattia
Nimellisteho	30 wattia
Impedanssi	4 ohmia
Herkkyys	88 dB/W/m
Taajuusvaste	80 - 20 000 Hz
Paino	Noin 550 g kaiutinta kohti
Toimitetut lisätarvikkeet	Asennusosat

Ulkonäköä ja teknisiä yksityiskohtia voidaan muuttaa ilman ennakkoilmoitusta.

Specificaties

Luidspreker	Coaxiale tweewegluidspreker: 13 cm lagetonen-luidspreker (woofer), conustype 4,4 cm hogetonen-luidspreker (tweeter), koepeltype
Maximaal ingangsvermogen	130 watt
Nominaal ingangsvermogen	30 watt
Impedantie	4 ohm
Gevoeligheid	88 dB/W/m
Frequentiebereik	80 - 20.000 Hz
Gewicht	ca. 550 g per luidspreker
Bijgeleverde accessoires	Onderdelen voor installatie

Ontwerp en specificaties kunnen zonder voorafgaande mededeling gewijzigd worden.

Технические характеристики

Громкоговорители	Коаксиальная двухполосная: Вуфер: 13 см, конусного типа Твитер: 4,4 см, симметрированный купольного типа
Пиковая мощность	130 Вт.
Номинальная мощность	30 Вт.
Сопротивление	4 Ом.
Чувствительность	88 дБ/Вт/м
Диапазон воспроизводимых частот	80 - 20000 Гц.
Масса одной акустической системы	около 550 грамм
Входящие в комплект принадлежности	Детали для установки

Конструкция и технические характеристики могут быть изменены без оповещения.

Teknika data

Högtalare	Koaxial 2-vägs: Woofer 13 cm, konisk typ Tweeter 4,4 cm, balanserad kupoltyp
Toppeffekt	130 watt
Märkeffekt	30 watt
Impedans	4 ohm
Känslighet	88 dB/W/m
Frekvensområde	80 - 20 000 Hz
Vikt	Ca. 550 g per högtalare
Medföljande tillbehör	Delar för installation

Rätt till ändringar förbehålles.

Precautions

- Do not continuously use the speaker system beyond the peak power handling capacity.
- Keep recorded tapes, watches, and personal credit cards using magnetic coding away from the speaker system to protect them from damage caused by the magnets in the speakers.

If you cannot find an appropriate mounting location, consult your car dealer or your nearest Sony dealer before mounting.

Précautions

- Ne faites pas fonctionner en continu le système de haut-parleurs à une puissance supérieure à sa puissance de crête.
- Gardez les bandes enregistrées, les montres et les cartes de crédit utilisant un code magnétique à l'écart du système de haut-parleurs pour éviter tout dommage causé par les aimants des haut-parleurs.

Si aucun emplacement approprié ne convient à l'installation, consultez le distributeur Sony le plus proche.

Sicherheitsmaßnahmen

- Verwenden Sie das Lautsprechersystem nicht kontinuierlich über der maximalen Belastbarkeit.
- Halten Sie bespielte Tonbänder, Uhren und Kreditkarten mit Magnetcodierung von den Lautsprechern fern, um eine Beschädigung durch die Lautsprechermagnete zu vermeiden.

Wenn Sie keine geeignete Einbaustelle finden, wenden Sie sich vor der Montage an Ihren Kfz-Händler oder an den nächsten Sony-Händler.

Precauciones

- Evite utilizar de forma continuada el sistema de altavoces con una potencia que sobrepase su capacidad de potencia máxima.
- Mantenga alejados del sistema de altavoces las cintas grabadas, relojes o tarjetas de crédito con codificación magnética para evitar daños que posiblemente causaría el imán de los altavoces.

Si no puede encontrar un emplazamiento apropiado para instalarlos, consulte al distribuidor de su automóvil o al proveedor de Sony más próximo.

Voorzorgsmaatregelen

- Belast de luidsprekers niet constant met een vermogen dat het maximale ingangsvermogen overschrijdt.
- Houd banden met opnamen, horloges en creditcards met magneetcodes uit de buurt van het luidsprekersysteem om mogelijke beschadiging door de luidsprekermagneten te voorkomen.

Als u geen geschikte inbouwplaats vindt, raadpleeg dan uw autodealer of de dichtstbijzijnde Sony dealer voordat u de luidsprekers gaat installeren.

Säkerhetsföreskrifter

- Driv inte högtalarsystemet kontinuerligt med högre toppeffekt än det klarar av.
- Kom ihåg att inspelade kassettband, klockor och kreditkort med magnetremsa kan skadas av magneterna i högtalarna och du bör därför inte lägga dem i närheten av högtalarna.

Om du inte hittar något bra ställe att montera högtalaren på, bör du kontakta en bilåterförsäljare eller närmaste Sony-återförsäljare innan du monterar den.

Precauzioni

- Non utilizzare il sistema diffusori con alimentazione di potenza nominale superiore a quella massima supportata e in modo prolungato.
- I nastri registrati, gli orologi e le carte di credito con codice magnetico devono essere tenuti lontano dal sistema diffusori, per evitare che i magneti dei diffusori possano danneggiarli.

Se non si riesce ad individuare una posizione adatta per il montaggio, consultare il concessionario auto o il proprio rivenditore Sony.

Precauções

- Não utilize o sistema de altifalantes continuamente além da capacidade de potência de pico.
- Mantenha as cassetes gravadas, os relógios e os cartões de crédito pessoais que utilizem codificação magnética longe do sistema de altifalantes para evitar que fiquem danificados pelos ímanes dos altifalantes.

Se não conseguir encontrar um local de instalação apropriado, consulte o concessionário da marca do seu automóvel ou o agente Sony mais próximo.

Forholdsregler

- Højttalersystemet må ikke i længere tid ad gangen betjenes ud over dets spidseffekt.
- Hold optagede bånd, armbåndsure, kreditkort o.lign. med magnetisk kodning væk fra højttalersystemet, så eventuel beskadigelse forårsaget af magneterne i højttalerne undgås.

Henvend dig til en bilforhandler eller nærmeste Sony-forhandler inden montering, hvis du ikke kan finde et passende monteringssted.

Yleisiä ohjeita

- Älä käytä kaiutinjärjestelmää jatkuvasti sen tehonsietokyvyn ylittävällä voimakkuudella.
- Pidä äänitetyt kasetit, kellot ja luottokortit yms. magneettikoodauksen sisältävät esineet etäällä kaiutinjärjestelmän välittömästä läheisyydestä kaiuttimien sisältämien magneettien aiheuttamien vaurioiden välttämiseksi.

Ellet onnistu löytämään sopivaa asennuspaikkaa, ota yhteys autosi myyneeseen tai lähimpään Sonya myyvään liikkeeseen ennen asennuksen tekemistä.

Меры предосторожности

- Не допускайте продолжительной подачи нагрузки на акустическую систему, превышающей ее пиковую мощность.
- Не держите вблизи от акустических систем магнитные ленты с записью, часы или кредитные карточки с магнитным кодом во избежание их повреждения под воздействием магнитов, имеющихся в громкоговорителях.

Если Вы не можете самостоятельно найти подходящего места для установки акустических систем, обратитесь за советом в ближайшую автомобильную мастерскую или к ближайшему дилеру фирмы Sony.

Dimensions	**Dimensioni**	Unit: mm	Unità: mm
Dimensions	**Dimensões**	Unité : mm	Unidade: mm
Abmessungen	**Mål**	Einheit: mm	Enhed: mm
Dimensiones	**Mitat**	Unidad: mm	Yksikkö: mm
Afmetingen	**Габариты**	Eenheid: mm	Единица измерения: мм
Mått		Enhet: mm	

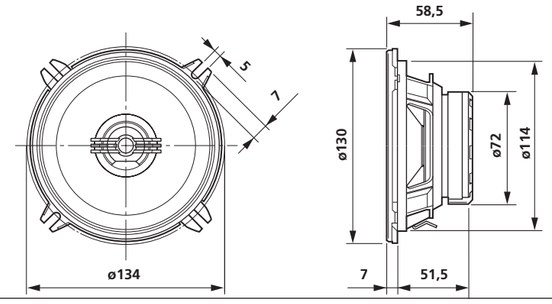

SONY

13 cm Coaxial 2-way Speaker

Installation/Connections
Installation/Connexions
Installation/Anschluss
Instalación/Conexiones
Montage/Aansluitingen
Installation/Anslutningar
Installazione/Collegamenti
Instalação/Ligações
Installation/Tilslutning
Asennus/Liitännät
Установка/Подключения

XS-A1327

© 2004 Sony Corporation Printed in Sweden

13 см коаксиальный 2-полосный громкоговоритель
Сделано в Италии
Изготовитель: Сони Корпорейшн
Адрес: 6-7-35 Киташинагава, Шинагава-ку, Токио 141-0001, Япония

Parts list/ Liste des pièces/ Teileliste/ Lista de las piezas/ Onderdelenlijst/ Lista över delar/ Lista delle parti/ Lista das peças/ Medfølgende dele/ Osaluettelo/ Комплектация

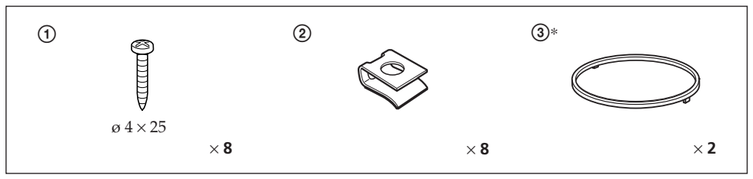

** Depending on the type of car and installation location, this part may be required.*

** Selon le type de voiture et l'emplacement de montage, cette pièce peut être nécessaire.*

** Ob dieses Teil benötigt wird, hängt vom Fahrzeugmodell und von der Montagestelle ab.*

** En función del tipo de automóvil y de la ubicación de instalación, es posible que necesite esta pieza.*

** Afhankelijk van het type auto en de installatieplaats, kan dit onderdeel verplicht zijn.*

** Du kan komma att behöva den här delen, beroende på vilken typ av bil du har och var du väljer att installera högtalaren.*

** Questo componente potrebbe essere necessario in base al tipo di auto e al punto di installazione scelto.*

** Esta peça pode ser necessária, dependendo do tipo de automóvel e do local da instalação.*

** Denne del kan være nødvendig, afhængigt af biltypen og installationsstedet.*

** Autosta ja asennuspaikasta riippuen tämän osan käyttö voi olla tarpeen.*

** Эта деталь может потребоваться в зависимости от модели автомобиля и места установки.*

The numbers in the list are keyed to those in the instructions. The use of these parts for installation or other connections depends on the shape of the car body.

Les numéros de la liste correspondent à ceux des instructions. L'utilisation de ces pièces pour l'installation ou d'autres raccordements dépend de la forme du châssis de la voiture.

Die Nummern in der Liste sind dieselben wie im Erläuterungstext. Die Verwendung der Teile für Einbau und Anschluss hängt von der Innenausstattung des Fahrzeugs ab.

Los números de la lista corresponden a los de las instrucciones. La utilización de estas piezas para instalación u otras conexiones dependerá de la forma de la carrocería.

De nummers in de afbeelding verwijzen naar die in de montage-aanwijzingen. Welke van deze onderdelen u dient te gebruiken, voor de inbouw en de aansluiting, hangt af van het model van de auto.

Siffrorna i listan överensstämmer med de i instruktionerna. Användningen av dessa delar för installation eller andra anslutningar beror på karossens form.

I numeri nella lista corrispondono a quelli riportati nelle istruzioni. L'uso di questi componenti per l'installazione o altri collegamenti dipende dalla forma della carrozzeria dell'automobile.

Os números dos componentes de montagem na lista correspondem aos números dos mesmos nas instruções. O uso destas peças para a instalação ou outras ligações depende do formato da carroçaria do automóvel.

Numrene på illustrationen henviser til vejledningens oplysninger. Disse dele skal bruges til installation eller anden tilslutning afhængigt af bilkarroseriets udformning.

Luettelossa näkyvät numerot vastaavat ohjeissa annettuja. Näiden osien käyttö asennukseen tai muiden liitäntöjen tekemiseen riippuu auton rungon mallista.

Номера в списке соответствуют номерам в описании. Использование частей для установки или других соединений зависит от формы корпуса автомобиля.

http://www.sony.net/

Sony online **http://www.sony-europe.com**

Sony Corporation Printed in Sweden

Mounting
Montage
Einbau
Montaje
Montage
Montering

It may be necessary to use the exclusive adapter (not supplied) depending on the type of car. Refer to the following list.

Il peut être nécessaire d'utiliser l'adaptateur exclusif (non fourni) suivant le type de la voiture. Consultez la liste suivante.

Je nach Fahrzeugmodell ist es unter Umständen erforderlich, einen Spezialadapter (nicht mitgeliefert) zu verwenden. Näheres dazu entnehmen Sie bitte der folgenden Liste.

Es posible que sea necesario emplear el adaptador exclusivo (no suministrado) en función del tipo de automóvil. Consulte la siguiente lista.

Gebruik eventueel de speciale adapter (niet meegeleverd) afhankelijk van het type wagen. Raadpleeg de onderstaande lijst.

Beroende på bilmodell kan det bli nödvändigt att använda adaptern (medföljer inte). Vi hänvisar till följande lista.

These are some mounting examples for the car types shown in the table. Install the unit in the manner suited to your car. However, the interior paneling of the listed cars may be different from that of the illustrated mounting examples. This is due to changes or modifications in the car model. In such a case, consult your car dealer or your nearest Sony dealer before installation.

Voici quelques exemples de montage du système en fonction des modèles de voiture mentionnés dans le tableau. Installer le système selon le modèle de voiture. Cependant, la garniture intérieure des voitures listées peut différer de celle illustrée dans les exemples de montage. Cette différence est due au choix du fabricant de voiture de changer le modèle. Dans ce cas, avant de procéder au montage, consulter le concessionnaire automobile ou le concessionnaire Sony le plus proche.

Für die in der Tabelle aufgelisteten Modelle finden Sie im Folgenden einige Montagebeispiele. Montieren Sie das Gerät so, wie es dem Modell Ihres Autos am ehesten entspricht. Die aufgelisteten Autos können jedoch hinsichtlich ihrer Innenausstattung von den abgebildeten Montagebeispielen abweichen, da die Hersteller ihre Modelle gelegentlich leicht modifizieren. Wenden Sie sich in diesem Falle bitte an Ihren Autohändler oder an Ihren Sony-Händler.

Existen algunos ejemplos de montaje de la unidad en los modelos de automóvil que se muestran en la tabla. Instale la unidad según el procedimiento adecuado para su automóvil. No obstante, el panelado interior de los automóviles enumerados puede ser distinto del de los ejemplos de montaje ilustrados, ya que los fabricantes del automóvil pueden cambiar o modificar el modelo. En este caso, consulte a su concesionario de automóviles o al proveedor Sony local antes de realizar la instalación.

Hier volgen een aantal montagevoorbeelden voor enkele automodellen die in de tabel vermeld zijn. Installeer de luidspreker op de voor uw auto geschikte manier.
De binnenbekleding van de bovengenoemde wagens kan verschillen van die in de geïllustreerde montagevoorbeelden. Dit is te wijten aan modelwijzigingen. Raadpleeg in dit geval uw autodealer of Sony handelaar alvorens met de installatie te beginnen.

Några monteringsexempel för biltyperna visas i tabellen. Installera enheten på det vis som passar din bil. Det kan dock hända att inredningen i de listade bilarna skiljer sig från den i monteringsexemplen. Detta beror på ändringar eller modifieringar i bilmodellen. Om så är fallet, kontakta en bilåterförsäljare eller närmaste Sony-återförsäljare innan du monterar enheten.

Montaggio
Montagem
Montering
Asennus
Крепления

A seconda del tipo di automobile potrebbe essere necessario utilizzare l'adattatore esclusivo (non in dotazione). Fare riferimento alla lista seguente.

Pode ser necessário utilizar o adaptador exclusivo (não fornecido) consoante o tipo de automóvel. Consulte a lista apresentada a seguir.

Afhængigt af biltypen kan det være nødvendigt at bruge en specialadapter (medfølger ikke). Se den følgende liste.

Autotyypistä riippuen saattaa olla välttämätöntä käyttää ainoastaan juuri siihen malliin sopivaa sovitinta (ei sisälly toimitukseen). Katso seuraavasta luettelosta.

Возможно, потребуется специальный адаптер (не входит в комплект), в зависимости от типа автомобиля. См. список.

Alcuni esempi di montaggio dell'apparecchio, specifici per alcuni modelli di automobili, sono elencati nella tabella. Installare l'apparecchio nella maniera più adatta alla propria auto.
La pannellatura interna delle automobili elencate può tuttavia differire dagli esempi di montaggio illustrati. Ciò dipende dalla decisione dei produttori di cambiare o modificare il modello. In tal caso, consultare il proprio concessionario o il più vicino rivenditore autorizzato Sony prima dell'installazione.

Estes são alguns exemplos de montagem do aparelho para os modelos de carros apresentados no quadro. Instale o aparelho da forma mais adequada para o seu automóvel. No entanto, o tablier dos carros apresentados na lista pode ser diferente do tablier apresentado nos exemplos de montagem. Isto deve-se a substituições ou modificações no modelo do automóvel. Neste caso, antes da instalação, consulte o concessionário do automóvel ou o agente da Sony mais próximo.

Nedenstående illustrationer viser nogle monteringseksempler for de biltyper, der er nævnt i tabellen. På grund af modelændringer kan bilernes paneler dog have en anden udformning, end hvad der er vist i monterings-eksemplerne. Henvend dig i så fald til en bilforhandler eller nærmeste Sony-forhandler inden installation.

Taulukossa näytetyille autotyypeille on olemassa joitakin asennusvaihtoehtoja. Asenna laite autoon sopivalla tavalla. Luettelossa olevien autojen sisäpanelointi saattaa poiketa asennusesimerkeissä kuvatuista. Tämä johtuu automalliin tehdyistä muutoksista tai muunnelmista. Kysy siinä tapauksessa neuvoa autokauppiaaltasi tai lähimmästä Sonya myyvästä liikkeestä ennen asennustöiden aloittamista.

Это некоторые примеры крепления на видах автомобилей, приведенных в данной таблице. Разместить аппарат согласно автомобилю. При этом, однако, внутренняя обшивка перечисленных моделей автомобилей может отличаться от приведенных примеров. Это связано с изменениями и модификациями конкретного выпуска. В таких случаях перед установкой следует обратиться к автодилеру или к дилеру Sony.

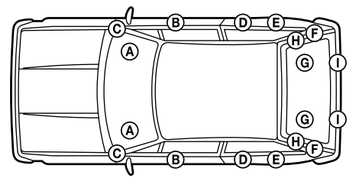

Car name Marca de la voiture Hersteller Nombre del automóvil Merk auto Bilnamn Marca dell'automobile Marca do automóvel Bilmærke Auton nimi Марка автомобиля	Car model Modèle de voiture Fahrzeugmodell Modelo de automóvil Model Bilmodell Modello dell'automobile Modelo do automóvel Bilmodel Automalli Модель	Model year Année de construction Baujahr Año del modelo Modeljaar Årsmodell Anno del modello Ano do modelo Årgang Mallivuosi Год выпуска	Location Emplacement Montageort Ubicación Plaats Placering Posizione Posição Sted Paikka Размещение
ALFA ROMEO	145 3DOOR	'94-	Ⓔ
BMW	3 COMPACT	'94-	Ⓒ
	5 4DOOR	'95-	Ⓖ
CITROEN	AX 3DOOR	'92-'96	Ⓔ
	AX 5DOOR	'92-'96	Ⓑ
	SAXO 3DOOR	'96-	Ⓑ
	SAXO 5DOOR	'96-	ⒷⒹ
	XANTIA 5DOOR, ESTATE	'93-	Ⓓ
	XSARA 3DOOR	'98-	Ⓔ
	XSARA 5DOOR, ESTATE, MVP	'98-	Ⓓ
	ZX 3DOOR	'91-	ⒷⒺ
	ZX 5DOOR	'91-	ⒷⒹ
	ZX ESTATE	'94-	ⒷⒹ
	XSARA PICASSO	'00-	Ⓓ
	C2	'03-	Ⓓ
	C3	'02-	Ⓓ
DAEWOO	NUBIRA 5DOOR	'97-	Ⓗ
	NUBIRA ESTATE	'97-	Ⓕ
FIAT	MAREA WEEKEND	'96-	Ⓑ
HONDA	CIVIC 5DOOR	'95-'99	Ⓕ
LADA	SAMARA 4/5DOOR	'92-	Ⓕ
LANCIA	KAPPA 2/4/5DOOR	'95-	Ⓑ
NISSAN	PRIMERA 5DOOR	'90-'96	Ⓕ
OPEL	ASTRA 3/5DOOR	'91-'97	Ⓕ
PEUGEOT	106 3DOOR	'91-	Ⓑ
	106 5DOOR	'92-	ⒷⒹ
	205 3/5DOOR	'83-	ⒷⒽ
	206 3DOOR	'98-	Ⓔ
	206 5DOOR	'98-	Ⓓ
	306 ESTATE	'96-	Ⓘ
RENAULT	CLIO 3/5DOOR	'98-	Ⓑ
	CLIO 3DOOR (RT/RX)	'98-	Ⓔ
	CLIO 5DOOR (RX)	'98-	Ⓓ
	MEGANE 2/4/5DOOR, COUPE	'96-	Ⓑ
	MEGANE 4DOOR	'96-	Ⓖ/A
	MEGANE 5DOOR	'96-	Ⓕ
	MEGANE SCENIC	'96-	ⒷⒻ
	MEGANE II	'02-	Ⓓ
	MEGANE SW	'03-	Ⓓ
	MEGANE 4DOOR	'03-	Ⓓ
	MEGANE SCENIC	'03-	Ⓓ
ROVER	200 3/5DOOR	'89-'95	Ⓕ
	200 3/5DOOR	'95-	Ⓕ
	200 CABRIO	'92-	Ⓔ
	400 5DOOR	'95-	Ⓕ
	TOURER 5DOOR	'89-	Ⓕ
SEAT	TOLEDO 5DOOR	'91-'99	Ⓑ
SKODA	FELICIA 5DOOR	'94-	Ⓑ
	FELICIA FUN 2DOOR	'98-	Ⓑ
	OCTAVIA 4DOOR	'96-	Ⓕ
SUZUKI	JIMNY 3DOOR	'98-	Ⓒ
TOYOTA	PICNIC 5DOOR	'97-	ⒷⒹ
VOLKSWAGEN	CORRADO 3DOOR	'88-'95	Ⓑ
VOLVO	440 5DOOR	'88-'96	ⒷⒻ
	460 4DOOR	'90-'96	Ⓑ
	740/760/940/960 All models	'90-'94	Ⓓ
	740/760/940/960 4DOOR	'90-'94	Ⓖ
	S40 4DOOR	'96-	Ⓖ
	V40 ESTATE	'96-	Ⓗ

Mounting Example/ Exemple de montage/ Montagebeispiele/ Ejemplo de montaje/ Montagevoorbeeld/ Monteringsexempel/ Esempio di montaggio/ Exemplo de montagem/ Monteringseksempel/ Asennusesimerkki/ Пример установки

A **RENAULT MEGANE 4-door**

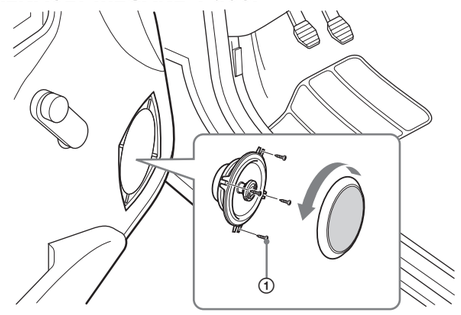

Connections
Connexions
Anschluss
Conexiones
Aansluitingen
Anslutningar

Collegamenti
Ligações
Tilslutninger
Liitännät
Подключения

Connection Diagram/ Schéma de connexion/ Anschlussdiagramm/ Diagrama de conexión/ Aansluitschema/ Anslutningsschema/ Schema di collegamento/ Diagrama de ligação/ Tilslutningsdiagram/ Kytkentäkaavio/ Схема соединений

Body side connector
Connecteur côté carrosserie
Anschlussteil (Geräteseite)
Conector lateral de la carrocería
Koetswerkstekker
Sidokontakt på karossen
Connettore della fiancata
Conector lateral da carroçaria
Karosseriside-stik
Rungon puoleinen liitin
Соединения на бок корпуса

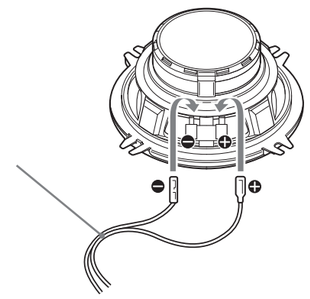

Depending on the type of car, use the exclusive connector (not supplied). See the mounting example for more details.

Selon le type de voiture, utilisez le connecteur exclusif (non fourni). Voir l'exemple de montage pour plus de détails.

Verwenden Sie je nach Fahrzeugtyp einen Spezialanschluss (nicht mitgeliefert). Näheres dazu finden Sie im Montagebeispiel.

En función del tipo de automóvil, utilice el conector exclusivo (no suministrado). Consulte el ejemplo de montaje para obtener más información.

Afhankelijk van het type wagen gebruikt u de speciale stekker (niet meegeleverd). Zie montagevoorbeeld voor meer details.

Använd den anslutningskabel som är avpassad för biltypen (medföljer inte). Se monteringsexemplet för mer information.

A seconda del tipo di automobile, usare il connecttore esclusivo (non in dotazione). Per ulteriori informazioni, vedere l'esempio di montaggio.

Dependendo do tipo de automóvel, utilize o conector especial (não fornecido). Para obter mais informações, consulte os exemplos de montagem.

Brug et specialstik (medfølger ikke) afhængigt af biltypen. Se monteringseksemplet for nærmere oplysninger.

Käytä autotyypistä riippuen ainoastaan autotyypille sopivaa liitintä (ei sisälly toimitukseen). Lue yksityiskohtaiset ohjeet asennusesimerkistä.

В зависимости от типа автомобиля используйте разъем специального разъема (не входит в комплект). Подробнее см. схему крепления.