SONY

4-480-528-**41**(3)

IKM3

FM/AM Radio sat

Uputstvo za upotrebu

NO POWER NO PROBLEM

© 2014 Sony Corporation Štampano u Srbiji
Ovo uputstvo je podložno izmenama i štamparskim greškama.

(3)

http://www.sony.net/

ICF-C1T

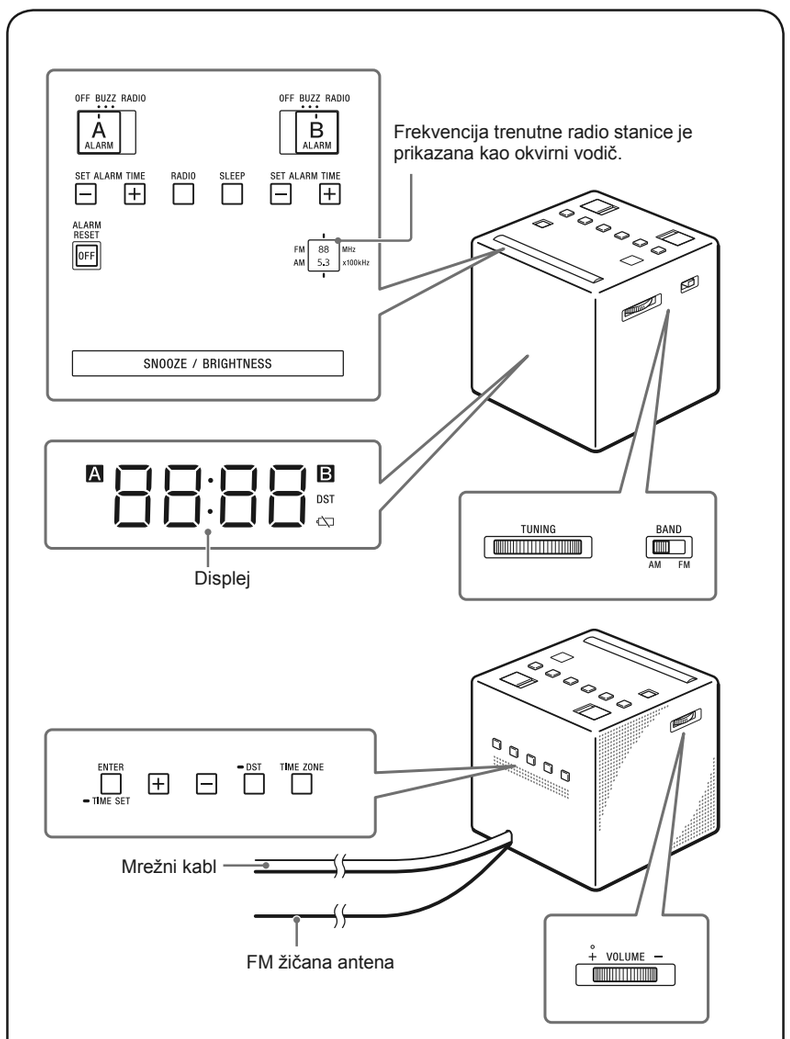

Pored komande **VOLUME +** na uređaju nalazi se ispupčenje koje pokazuje smer okretanja za pojačavanje zvuka.

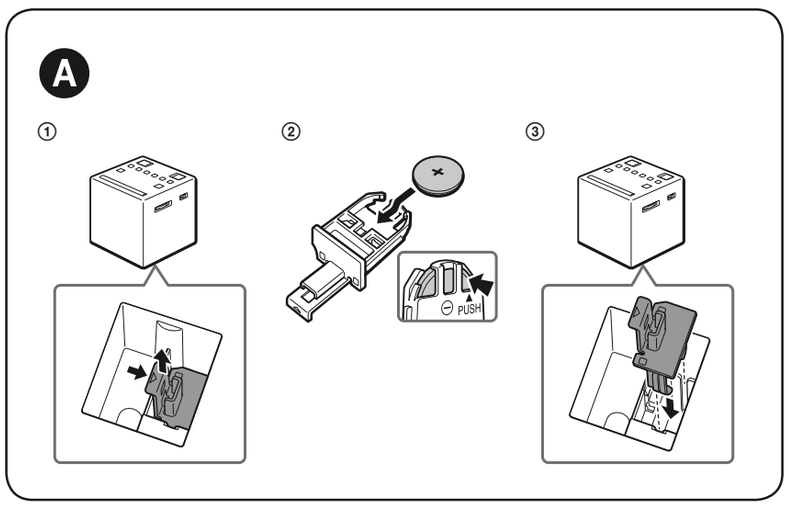

Srpski

Pre upotrebe uređaja pročitajte u celosti ovo uputstvo i sačuvajte ga za buduću upotrebu.

Za korisnike u Evropi
Prijavite se za besplatno obaveštavanje na :
www.sony-europe.com/myproducts

UPOZORENJE

Kako biste umanjili rizik od požara, ne prekrivajte ventilacione otvore uređaja novinama, stolnjacima, zavesama itd. Ne postavljajte upaljene sveće na ovaj uređaj. Kako biste umanjili rizik požara ili strujnog udara, ne izlažite uređaj kapljanju ili prskanju i ne stavljajte na uređaj posude sa tečnošću, npr. vaze.

Ne postavljajte uređaj u uzak prostor, kao što je polica za knjige ili ugradni ormarić.

Baterije ili uređaji sa umetnutim baterijama ne smeju se izlagati visokim temperaturama, na primer sunčevom svetlu, vatri i sl.

Budući da se napajanje prekida isključivanjem mrežnog kabla, priključite uređaj na lako dostupnu zidnu utičnicu. Ako primetite bilo kakve nepravilnosti na uređaju, odmah izvucite mrežni utikač iz utičnice.

Uređaj nije isključen iz napajanja sve dok je mrežni kabl uključen u zidnu utičnicu, čak i kad je sam uređaj isključen.

Nazivna pločica i važne informacije o bezbednosti nalaze se na donjoj strani kućišta.

OPREZ

Postoji opasnost od eksplozije ukoliko je baterija nepravilno zamenjena. Zameniti isključivo baterijom istog tipa.

Ovaj simbol služi kao upozorenje korisnicima na prisustvo važnih uputstava za upotrebu i održavanje (servisiranje) u literaturi koja se isporučuje uz uređaj.

Ovaj uređaj proizvodi ili je proizveden u ime Sony Corporation, 1-7-1 Konan Minato-ku Tokyo, 108-0075 Japan. Za sva pitanja u vezi usklađenosti na osnovu zakonodavstva EU potrebno je obratiti se ovlašćenom predstavniku: Sony Deutschland GmbH, Hedelfinger Strasse 61, 70327 Stuttgart, Nemačka. Za informacije o servisu i garantnim uslovima, obratite se na adrese navedene u zasebnim garantnim ili servisnim dokumentima.

Odlaganje stare električne i elektronske opreme (primenljivo u Evropskoj uniji i ostalim evropskim državama sa posebnim sistemima za odlaganje)

Ova oznaka na bateriji ili na njenoj ambalaži označava da se ovaj proizvod i baterija isporučena sa njim ne sme odlagati kao kućni otpad. Na nekim baterijama ovaj simbol se može naći u kombinaciji sa hemijskim simbolom. Hemijski simboli za živu (Hg) ili olovo (Pb) naznačeni su na baterijama koje sadrže više od 0,0005% žive ili 0,004% olova. Pravilnim odlaganjem ovih proizvoda i baterija pomažete u sprečavanju mogućih štetnih posledica po okolinu i ljudsko zdravlje, do kojih može doći usled nepravilnog odlaganja. Reciklaža materijala doprinosi očuvanju prirodnih resursa. U slučaju proizvoda koji zbog sigurnosnih razloga, performansi ili čuvanja podataka zahtevaju trajnu vezu sa unutrašnjom baterijom, takvu bateriju treba da menjaju samo kvalifikovani serviseri. Kako biste osigurali pravilno odlaganje baterije i elektronske opreme, predajte dotrajali proizvod na sabirno mesto za reciklažu električne i elektronske opreme. Za sve ostale baterije, pogledajte odeljak o bezbednom uklanjanju baterija iz uređaja. Bateriju odnesite na odlagalište za reciklažu dotrajalih baterija. Za detaljnije informacije o reciklaži ovog proizvoda ili baterije, molimo kontaktirajte vašu lokalnu upravu, komunalnu službu ili prodavnicu u kojoj ste kupili proizvod.

UPOZORENJE

- Baterija može eksplodirati ako se njome pogrešno rukuje. Nemojte je puniti, rastavljati niti bacati u vatru.
- Istrošenu bateriju odložite na vreme u skladu sa lokalnim zakonima i smernicama za očuvanje životne sredine. Držite dalje od dece.

Napomena o licenci i zaštitnim znacima

No Power No Problem™ je zaštitni znak kompanije Sony Corporation.

Mere opreza

- Koristite uređaj isključivo sa izvorima napajanja navedenim u poglavlju "Tehnički podaci".
- Prilikom izvlačenja mrežnog kabla iz zidne utičnice, uvek uhvatite utikač, a ne sam kabl.
- Ne stavljajte uređaj pored izvora toplote (poput radijatora ili otvora za grejanje) ili na mesta izložena direktnom suncu, prekomernoj prašini, mehaničkim vibracijama ili potresima.
- Obezbedite adekvatnu cirkulaciju vazduha kako biste sprečili unutrašnje pregrevanje. Ne postavljate uređaj na površine (tepisi, pokrivači, itd.) ili blizu materijala (zavese) koji mogu da blokiraju otvore za ventilaciju.
- Ako u uređaj dospe strani predmet ili tečnost, isključite ga iz napajanja i pre dalje upotrebe odnesite na proveru u ovlašćeni servis.
- Čistite uređaj mekom, suvom tkaninom. Nemojte koristiti sredstva koja bi mogla da oštetite površinu, na primer, rastvore poput alkohola ili benzina.
- Ne povezujte provodnik antene na spoljnu antenu.

NAPOMENE O LITIJUMSKOJ BATERIJI

- Istrošene baterije odložite što pre. Litijumsku bateriju držite izvan domašaja dece. U slučaju da dođe do gutanja baterije, odmah se obratite lekaru.
- Obrišite bateriju suvom tkaninom kako biste osigurali dobar kontakt.
- Proverite polaritet baterije pri postavljanju.
- Ne držite bateriju metalnim kleštima jer može doći do kratkog spoja.
- Ne izlažite baterije prevelikoj toploti kao što su direktno sunce, vatra i slično.

Ako imate bilo kakvih pitanja ili problema u vezi sa vašim uređajem, molimo da se obratite najbližem Sony prodavcu.

Početak

Spajanje na mrežni napon

Povežite mrežni kabl na zidnu utičnicu.
Trenutno CET (centralno evropsko vreme) se pojavljuje na ekranu.
(Uređaj je predpodešen na trenutno vreme i datum u fabrici i napaja se rezervnom baterijom.)

Prvo podešavanje sata

Sve što treba da uradite da biste podesili sat prvi put je da izaberete svoju vremensku zonu. Ako živite u centralnoevropskoj vremenskoj zoni, nije potrebno podesiti broj područja.

1 Pritisnite **TIME ZONE.**
Broj područja "1" se takođe pojavi na displeju.

2 Pritisnite **TIME ZONE** kako biste izabrali broj, kako je prikazano:

Broj područja	Vremenska zona
0	Zapadnoevropsko vreme
1	Centralnoevropsko vreme (standardna postavka)
2	Istočnnoevropsko vreme

Prikaz sata prelazi na trenutno vreme u izabranoj vremenskoj zoni za oko 4 sekunde.

Ako živite u zemlji/regiji sa nekom drugom vremenskom zonom

Pogledajte "Ručno podešavanje sata" da biste podesili tačno vreme.

Napomena

- Tokom isporuke i prvog korišćenja može doći do greške u radu sata. U ovom slučaju, pogledajte "Ručno podešavanje sata" da biste podesili tačno vreme.

O automatskom podešavanju DST/letnje vreme

Uređaj automatski podešava letnje računanje vremena. "DST" se automatski pojavi na displeju na početku letnjeg računanja vremena i nestane po prestanku letnjeg računanja vremena.
Auto DST/letnje vreme se podešava na osnovu GMT (srednjeg vremena po Griniču).

- Letnje računanje vremena počinje u 1 sat posle ponoći poslednje nedelje marta.
- Standardno računanje vremena počinje u 2 sata posle ponoći poslednje nedelje oktobra.

Napomena

- Primena Auto DST/letnjeg računanja vremena i njegov početni /krajnji datum podležu uslovima i zakonima svake pojedinačne države/regije. Ukoliko se ti uslovi kose sa željenim podešenjima, otkažite podešavanje Auto DST/letnjeg vremena i, ako je neophodno, ručno podesite sat. Korisnici koji žive u državama/regijama koje ne koriste letnje računanje vremena, treba da otkažu podešavanje Auto DST/letnjeg vremena pre upotrebe uređaja.

Otkazivanje podešenja Auto DST/letnje vreme

Podešenje Auto DST/letnjeg vremena se može otkazati.

Pritisnite i zadržite **DST** na više od 3 sekunde dok je prikazan sat.

Začuje se indikatorski zvuk i "Aut → OFF" se prikazuje na displeju što potvrđuje da je podešenje Auto DST/ letnje vreme otkazano. Vraća se prikaz sata.

Za ponovnu aktivaciju podešenja DST/letnje vreme

Pritisnite i zadržite **DST** duže od 3 sekunde. Začuje se indikatorski zvuk i "Aut → ON" se prikazuje na displeju što potvrđuje da je podešenje Auto DST/ letnje vreme ponovo aktivirano. Vraća se prikaz sata.

Funkcionisanje

Ručno podešavanje sata

Kako biste ručno promenili podešenje sata, izvedite sledeći postupak.

1 Pritisnite i zadržite **ENTER/TIME SET** na duže od 2 sekunde.
Čućete indikatorski zvuk i poslednje dve cifre godine će početi da trepere na displeju.

2 Pritisnite + ili - nekoliko puta za izbor godine, pa pritisnite **ENTER/TIME SET**.

3 Ponovite korak **2** za podešavanje meseca, dana, sata i minuta.
Nakon podešenja vremena, čuće se dva kratka indikatorska zvuka i počeće brojanje sekundi od nule.

Napomena

- Ako prilikom podešavanja sata ne pritisnite nijedan taster tokom približno jednog minuta, podešavanje će se otkazati.

Kada počne/završi se letnje računanje vremena dok je podešenje Auto DST/letnje vreme otkazano

Podesite vreme ručno ako ste otkazali podešenje Auto DST/letnje vreme.

Slušanje radija

1 Pritisnite **RADIO** da uključite radio.

2 Podesite **BAND** na željeni opseg (**AM** ili **FM**).

3 Podesite željenu stanicu koristeći taster **TUNING**.

4 Podesite jačinu zvuka pomoću regulatora **VOLUME +/–**. Da isključite radio, pritisnite **ALARM RESET/ OFF**.

Podešavanje alarma

Dvostruka funkcija alarma vam omogućava da podesite dva programa alarma (**ALARM A** i **ALARM B**).
Zvuk alarma se može podesiti na **RADIO** (radio) ili **BUZZ** (zujalica), vreme za oba alarma.

Pre podešavanja alarma

- Obavezno podesite sat. (Pogledajte "Ručno podešavanje sata")
- Za podešenje radio alarma, prvo podesite stanicu i jačinu zvuka. (Pogledajte "Slušanje radija")

Podešavanje alarma

1 Podesite **ALARM A** (ili **B**) na željeni zvuk (**RADIO** ili **BUZZ**).

Kada podešavate **ALARM A**

Vreme alarma se prikaže na nekoliko sekundi, pa se pojavi "A" ili "B" na displeju. (Ne pojavljuje se kada je prekidač podešen na **OFF**)

2 Pritisnite **SET ALARM TIME +** ili **–** nekoliko puta da biste podesili željeno vreme dok se vreme alarma prikazuje na displeju.
Dok podešavate vreme, "A" (ili "B") treperi na displeju.
Kada se završi podešavanje vremena alarma, vraća se prikaz sata i "A" (ili "B") ne treperi i počinje da trajno svetli na displeju
U podešeno vreme radio će se uključiti i zujalica će početi da zuji, postepeno povećavajući jačinu zvuka. ("A" ili "B" treperi na displeju)

Zaustavljanje alarma

Pritisnite **ALARM RESET/OFF** da biste isključili alarm.

Alarm će se ponovo oglasiti u isto vreme sledećeg dana.

Da dremate još nekoliko minuta

Pritisnite **SNOOZE/BRIGHTNESS**.

Zvuk se isključi, ali će se automatski uključiti za oko 10 minuta.
Svakim pritiskom tastera **SNOOZE/ BRIGHTNESS,** vreme dremanja će se menjati na sledeći način:

10 → 20 → 30 → 40 → 50 → 60

Na displeju se prikazuje vreme dremanja oko 4 sekunde i vraća se na prikaz trenutnog vremena. ("A" ili "B" treperi na displeju)

Isključivanje alarma

Podesite **ALARM A** (ili **B**) na **OFF**.

"A" (ili "B") nestaje sa displeja.

Napomene

- Vreme alarma se ne može menjati ako je **ALARM A** (ili **B**) podešen na **OFF**. Ako pritisnete **SET ALARM TIME +** ili **–**, "OFF" se prikaže na displeju na oko 0,5 sekundi.
- Ako drugi alarm počne da se oglašava tokom oglašavanja prvog (ili je aktivna funkcija dremanja), drugi alarm ima prioritet.
- **ENTER/TIME SET, DST** i **TIME ZONE** nisu dostupni dok se alarm čuje ili je uključena funkcija dremanja.
- Ako je za alarme A i B podešeno isto vreme, prioritet ima alarm A.
- Ako se tokom rada alarma ne izvede nikakva operacija, alarm će se zaustaviti nakon približno 60 minuta.
- Funkcija alarma radi uobičajeno prvog i poslednjeg dana letnjeg računanja vremena. Kada je podešenje DST/letnje vreme uključeno, ako je alarm podešen na vreme koje se preskače kada počne letnje računanje vremena, alarm se ne uključuje; ili ako je alarm podešen na vreme koje se preklapa sa krajem letnjeg računanja vremena, alarm se uključuje dvaput.

Napomene o alarmu u slučaju prekida napajanja

U slučaju prekida napajanja, funkcije alarma će raditi dok se baterija potpuno ne isprazni.Ipak, prekid napajanja će uticati na neke funkcije, na sledeći način:

- Displej će nestati.
- Ako je zvuk alarma podešen na **RADIO**, automatski će se prebaciti na **BUZZ**.
- Ako se napajanje vrati dok se alarm oglašava, alarm će se oglašavati u kontinuitetu 60 minuta po povratku napajanja.
- Alarm će zujati oko minuta, privremeno stati i nastaviti da zuji oko pet minuta ako se ne pritisne **SNOOZE/ BRIGHTNESS** ni **ALARM RESET/OFF** dok alarm zuji.
  Ako alarm zuji i stane (ili automatski posle 1 minuta ili pritiskom na **SNOOZE/ BRIGHTNESS**) pet puta, alarm se automatski resetuje u slučaju prekida napajanja. Alarm će zujati 30 minuta posle povratka napajanja ako do povratka dođe u roku od 60 minuta od podešenog vremena alarma.
- Kada pritisnete **SNOOZE/BRIGHTNESS** dok se alarm oglašava, vreme za dremanje je podešeno na 10 minuta. Tokom prekida napajanja, vreme za dremanje se ne može postaviti na više od 10 minuta.
- Ako se "" pojavi na displeju, alarm se neće oglasiti u slučaju prekida napajanja. Zamenite bateriju ako se pojavi "".

Podešavanje Sleep tajmera

Možete zaspati uz radio koristeći ugrađeni Sleep tajmer koji isključuje radio automatski posle predpodešenog trajanja.

Pritisnite **SLEEP**.

Radio se uključuje. Svakim pritiskom tastera **SLEEP**, trajanje (u minutima) se menja na sledeći način:

90 → 60 → 30 → 15 → OFF

Radio će reprodukovati zvuk u toku vremena koje ste podesili, zatim će se isključiti.
Za poništavanje sleep tajmera, pritisnite **SLEEP** više puta da biste podesili tajmer na "OFF".

Da isključite radio pre predpodešenog vremena

Pritisnite **ALARM RESET/OFF**.

Upotreba Sleep tajmera i alarma

Možete zaspati uz radio i takođe se probuditi uz pomoć alarma zujalicom ili radiom u predpodešeno vreme.

Podesite alarm, zatim vreme sleep tajmera.

Napomena

- Kada je alarm podešen da se oglasi u vreme trajanja sleep tajmera, sleep tajmer se automatski isključuje kada se oglasi alarm.

Podešavanje osvetljenosti displeja

Dostupna su tri nivoa osvetljenosti.

Pritisnite **SNOOZE/BRIGHTNESS**.

Svakim pritiskom tastera **SNOOZE/ BRIGHTNESS**, osvetljenost displeja se menja na sledeći način:

High (default) → Middle → Low

Napomena

- Kada se oglašava alarm ili je aktivna funkcija dremanja, nije moguće menjati osvetljenost displeja.

Opšte informacije

Baterija kao pomoćni izvor napajanja

Ovaj uređaj poseduje CR2032 bateriju kao pomoćni izvor napajanja kako bi se održao rad sata i alarma tokom prekida napajanja. (Sistem No Power No Problem)

NO POWER NO PROBLEM

Kada zameniti bateriju

Kada je baterija ispražnjena, na displeju se pojavljuje "".
Ako dođe do prekida napajanja kada je baterija slaba, obrisaće se trenutno podešeno vreme i alarm.

Napomena za korisnike u Evropi

- Sat je fabrički podešen i njegova memorija se napaja ugrađenom Sony CR2032 baterijom. Ako se na displeju pojavi "0:00" kada se uređaj prvi put uključi u zidnu utičnicu, to može značiti da je baterija slaba. U tom slučaju se konsultujte sa Sony distributerom. Ugrađena baterija CR2032 se smatra delom proizvoda i uključena je u garanciju. Neophodno je da Sony distributeru pokažete "Napomenu za korisnike u Evropi" (u ovom uputstvu) kako bi se utvrdila garancija na ovaj proizvod.

Zamena baterije

1 Držite utikač uključen u zidnu utičnicu i izvadite odeljak za bateriju na dnu uređaja tako što ćete ga vući ka gore dok gurate jezičak. (Pogledajte sl. A-①.)

2 Postavite novu bateriju u odeljak za bateriju sa stranom ⊕ okrenutom ka gore.
Za uklanjanje baterije iz odeljka za baterije, izgurajte je pritiskom sa strane označene sa **PUSH**. (Pogledajte sl. A-②.)

3 Postavite odeljak za baterije nazad u uređaj prateći udubljenja i pritisnite ga odozgo dok ne klikne. (Pogledajte sl. A-③.)
Jezičak fiksira odeljak za baterije.

4 Pritisnite **RADIO** da biste uklonili "" sa displeja.

Napomene

- Tokom zamene baterije, nemojte isključivati utikač iz AC utičnice. U suprotnom će se obrisati podešenja datuma, vremena i alarma.
- Ako uređaj nećete koristiti tokom dužeg perioda, uklonite bateriju kako biste sprečili štetu nastalu curenjem ili korozijom baterije.

U slučaju problema

Ako ne uspete da rešite problem pošto ste izvršili sve provere, konsultujte najbližeg Sony prodavca.

Sat treperi "0:00" nakon prekida napajanja.

- Baterija je prazna. Zamenite staru bateriju novom.

Nezadovoljavajući prijem

- Izvucite FM žičanu antenu do kraja za poboljšanje prijema.

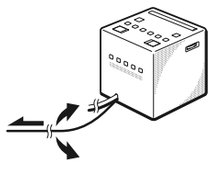

- Okrenite uređaj vodoravno za optimalan prijem. Feritna AM antena je ugrađena u uređaj.

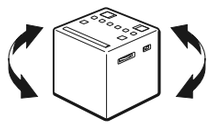

- Nemojte upotrebljavati uređaj na metalnom stolu ili metalnoj površini, jer može doći do smetnji u prijemu.

Radio alarm ili zujalica ne rade u podešeno vreme alarma.

- Proverite da li se "A" ili "B" pojavljuje na displeju.

Radio alarm je aktiviran ali nema zvuka u podešeno vreme alarma.

- Podesite jačinu zvuka pomoću regulatora **VOLUME +/–.**

Sat ne prelazi automatski na letnje računanje vremena, kada dođe vreme za to.

- Uverite se da je sat tačno podešen. Kada se
- "Aut → On" pojavi na displeju pošto ste pritisnuli i držali **DST** na više od 3 sekunde, funkcija Auto DST/letnje vreme postaje aktivna.

Tehnički podaci

Prikaz vremena

24-časovni sistem

Opseg frekvencija

Opseg	Frekvencija
FM	87,5 MHz – 108 MHz
AM	531 kHz – 1,602 kHz

Međufrekvencija

FM: 128 kHz
AM: 45 kHz

Zvučnik

Pribl. 6,6 cm, dia., 8 Ω

Izlazna snaga

115 mW (pri 10% harmonične distorzije)

Napajanje

230 V AC, 50 Hz
Napon (podrška): 3 V DC, jedna CR2032 baterija

Dimenzije

Pribl. 101 mm x 102 mm x 101 mm (š/v/d)
(uključujući delove i tastere koji štrče)

Masa

Pribl. 490 g uključujući bateriju CR2032

Dizajn i tehnički podaci su podložni promeni bez najave.

Predstavništvo Sony Europe Ltd.
Omladinskih Brigada 88a
11 070 Novi Beograd
Republika Srbija

Sony Info Centar
+381 11 228 33 00
www.sony.rs
support.rs@eu.sony.com