SONY

4-533-246-01(1) (SI-HR-SR-BG)

Brezžični mikrofon
Bežični mikrofon
Bežični mikrofon
Безжичен микрофон

Navodila za uporabo
Upute za upotrebu
Uputstvo za upotrebu
Инструкции за експлоатация

Bluetooth®

©2014 Sony Corporation

http://www.sony.net/

453324601

ECM-AW4

A

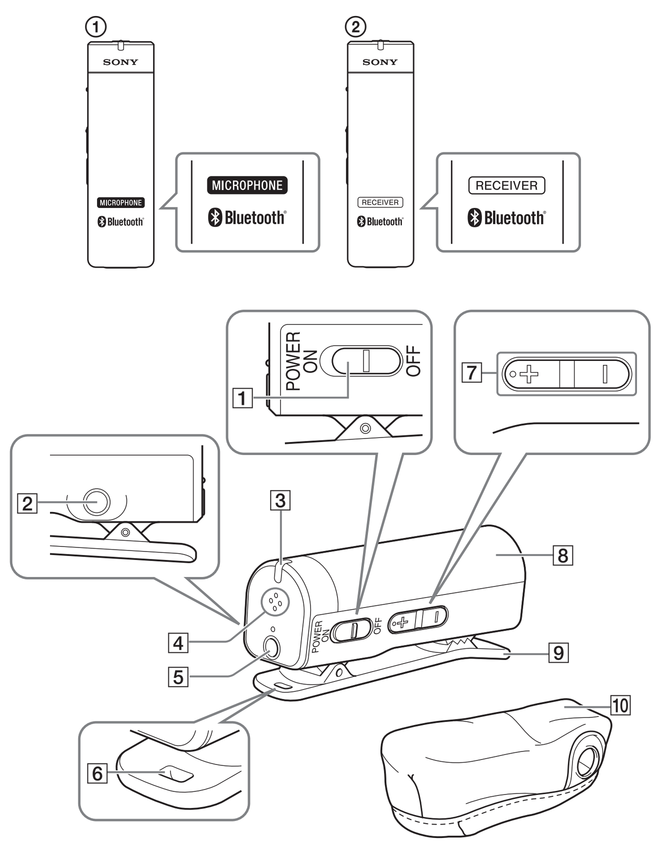

B

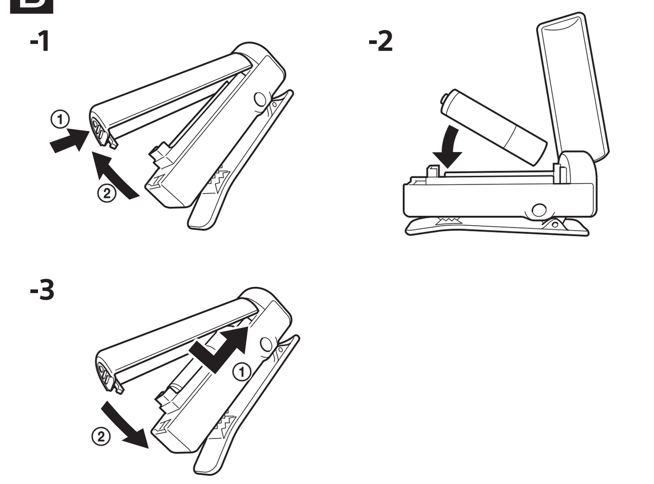

C

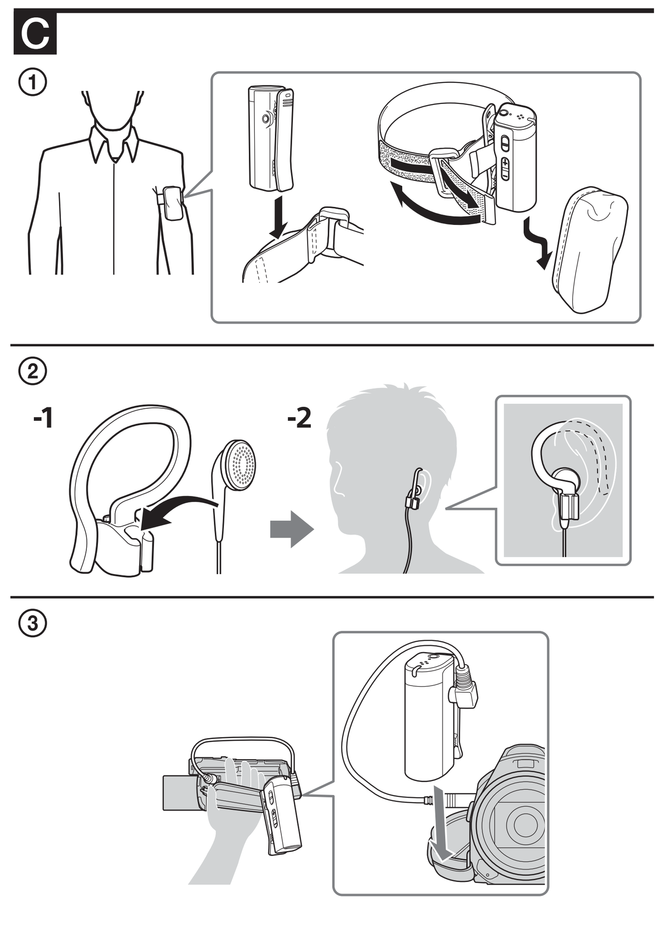

D

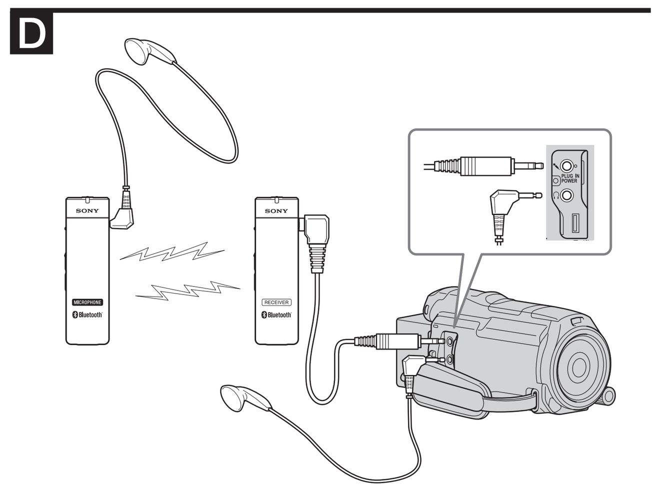

Slovenščina

Pred uporabo enote pozorno preberite ta navodila in jih shranite za prihodnjo uporabo.

Previdnostni ukrepi

- Oznaka izdelka je pod sličico mikrofona.

OPOZORILO

Zmanjšajte možnost požara ali električnega udara, tako da
1) enote ne izpostavljate dežju ali vlagi in
2) na napravo ne postavljate predmetov, napolnjenih s tekočinami (na primer vaz).

Baterij ne izpostavljajte prekomerni vročini, na primer sončni svetlobi, ognju ipd.

POZOR

Ne uporabljajte slušalk pri preveliki glasnosti, ker si lahko poškodujete sluh.

Baterijo zamenjajte samo z določeno vrsto.
V nasprotnem primeru lahko pride do poškodbe.

Predpisane informacije

Države in regije
Izdelek je mogoče uporabljati v državah ali regijah, kjer so bile kupljene.
Izdelek je dovoljen v državah ali regijah uporabnicah. Uporaba naprave z odstranjeno pritrjeno oznako dovoljenja se lahko šteje za kaznivo dejanje.

Za stranke v Evropi

Upoštevajte druga navodila za uporabo.

Družba Sony Corporation s tem dokumentom potrjuje, da je brezžični mikrofon ECM-AW4 skladen z osnovnimi zahtevami in drugimi ustreznimi določbami v Direktivi 1999/5/ES. Podrobnosti so na voljo na tem naslovu URL: http://www.compliance.sony.de/

CE

Odstranjevanje izrabljene električne in elektronske opreme (velja za države EU in druge evropske države s sistemom ločenega zbiranja odpadkov)
Ta oznaka na izdelku ali njegovi embalaži pomeni, da izdelka ni dovoljeno odvreči skupaj z gospodinjskimi odpadki. Odložiti ga morate na ustreznem zbirnem mestu za recikliranje električne in elektronske opreme. Z ustrezno odstranitvijo izdelka pripomorete k preprečevanju morebitnih negativnih posledic za okolje in zdravje ljudi, ki bi jih lahko povzročila nepravilna odstranitev tega izdelka. Recikliranje materialov prispeva k ohranjanju naravnih virov. Za več informacij o recikliranju tega izdelka se obrnite na lokalno upravo, komunalno službo ali prodajalca, pri katerem ste kupili izdelek.

< Opomba za stranke, ki ta izdelek uporabljajo v državah, v katerih veljajo direktive EU >
Proizvajalec: Sony Corporation, 1-7-1 Konan Minato-ku Tokio, 108-0075 Japonska
Za skladnost izdelkov v EU: Sony Deutschland GmbH, Hedelfinger Strasse 61, 70327 Stuttgart, Nemčija

Pozor
Elektromagnetna polja lahko na določenih frekvencah vplivajo na sliko in zvok te enote.

Izdelek je bil preizkušen in ustreza zahtevam Direktive o elektromagnetni združljivosti (EMC) glede uporabe povezovalnih kablov, krajših od 3 metrov.

Če statična elektrika ali elektromagnetizem povzroči prekinitev (napako) prenosa podatkov, znova zaženite aplikacijo ali odklopite in znova priklopite povezovalni kabel (USB, idr.).

Funkcije

- Brezžični mikrofon je oblikovan za uporabo s snemalno napravo, kot je fotoaparat ali snemalnik IC z vhodnim priključkom za mikrofon za jasno snemanje zvoka v načinu mono, tudi kadar je zvočni vir oddaljen od snemalne naprave.
- Enote mikrofona in priključki slušalk so na voljo v mikrofonu (oddajnik, v nadaljnjem besedilu »mikrofon«) in sprejemniku, ki je povezan s snemalno napravo. Če so slušalke povezane z mikrofonom in snemalno napravo, lahko oseba na strani mikrofona in druga oseba na strani sprejemnika slišita zvok ali glas na drugi strani, tudi kadar sta precej oddaljeni ena od druge. Zvok, ki ga mikrofon zazna, lahko posname snemalna naprava. (Zvoka sprejemnika ni mogoče posneti. Če snemalna naprava nima priključka za slušalke, oseba na strani sprejemnika med snemanjem ne more slišati glasu na drugi strani.)
- Brezžični mikrofon lahko uporabljate kot vmesnik, da lahko zvok na obeh koncih spremljate z drugega konca prek slušalk, ki so neposredno povezane s priključki za slušalke na mikrofonu in sprejemniku.
- Brezžični mikrofon uporablja brezžično komunikacijsko tehnologijo Bluetooth.

Brezžična komunikacijska tehnologija Bluetooth®

- Brezžična komunikacijska tehnologija Bluetooth omogoča komunikacijo med različnimi napravami Bluetooth, brez uporabe kablov. Naprave, ki lahko uporabljajo to tehnologijo, so računalniki, zunanje naprave računalnikov in pametni telefoni.
- Sprejemnik in mikrofon sta tovarniško nastavljena za medsebojno komunikacijo. Zato delovanje, ki je običajno potrebno za naprave Bluetooth, kot sta seznanjanje in vnos gesla, ni nujno potrebno. Komunikacija ni mogoča s sprejemnikom in mikrofonom, ki nista prodana kot par, več mikrofoni ali s katero koli drugo napravo Bluetooth, kot so pametni telefon, računalnik itd.

Opombe
- Delovanje brezžičnega mikrofona je lahko moteno v naslednjih pogojih.
  - Kadar so med sprednjim delom sprejemnika in mikrofonom ovire, kot so ljudje, kovinski predmeti, zidovi ali odbijajoče površine.
  - Kadar ga uporabljate v okolju sistema brezžičnega LAN, blizu več delujočih naprav Bluetooth, blizu delujoče mikrovalovne pečice ali kjer so prisotni elektromagnetni valovi.
- Če je mikrofon nameščen v bližini fotoaparata, so lahko posnete tudi motnje RF ali hrup. Mikrofon naj bo med uporabo od fotoaparata oddaljen vsaj 1 m (3 čevlje).
- Če je zaznan hrup ali zvoka zaradi poslabšane komunikacije ni, lučka na sprejemniku utripa hitro v modri barvi. Zagotovite, da razdalja med napravama ni prevelika in da med njima ni ovir. Z uporabo nadaljujte, ko lučka neprekinjeno sveti modro.

Opombe o uporabi

- V ohišje ne smejo vstopiti nobena tekočina ali tujki.
- Brezžičnega mikrofona ne razstavljajte ali spreminjajte.
- Brezžičnega mikrofona ne uporabljajte v zdravstvenih ustanovah, kot je bolnišnica, blizu zdravstvenih električnih naprav, na letalu ali če se pojavijo radijske motnje z drugo napravo. Energija RF, ki jo oddaja brezžični mikrofon, lahko moti druge naprave, kar lahko povzroči poškodbe.
- Ta enota je natančen pripomoček. Ne izpostavljajte je padcem ali močnim udarcem.
- Enote ne hranite pri visokih temperaturah in visoki vlažnosti.
- Če enoto uporabljate na prostem, pazite, da se ne zmoči zaradi dežja ali morske vode.
- Brezžične komunikacijske naprave se lahko uporabljajo le v državah ali regijah, kjer je bila pridobljena overitev.
- Če je slušalka med snemanjem postavljena blizu mikrofona (enota za zaznavanje zvoka), lahko pride do učinka vpitja (akustični odziv). V tem primeru slušalko prestavite dlje od mikrofona ali znižajte glasnost slušalke.
- Če se ob začetku snemanja napajanje mikrofona izklopi ali sprejemnik in mikrofon nista povezana, boste morda posneli šum ali ne boste posneli nobenega zvoka. Zagotovite, da lučki na sprejemniku in mikrofonu svetita modro in da je povezava vzpostavljena, nato pa začnite snemati.
- Če se mikrofona med snemanjem dotaknete, bo ta šum posnet. Pazite, da se mikrofona ne dotaknete z rokami ali s čim drugim.
- Kadar uporabljate mikrofon pri nizki temperaturi, se zmogljivost baterije zmanjša v primerjavi z zmogljivostjo med uporabo pri normalni temperaturi (25 °C (77 °F)), zato obratovalni čas postane krajši.
- Baterij ne izpostavljajte prekomerni vročini, na primer sončni svetlobi, ognju ipd.

Preprečitev oddajanja radijskih valov
- Na mestu, kjer je uporaba radijskih valov prepovedana, npr. na letalu med vzletom in pristankom, izklopite napajanje enote.

Blagovne znamke
- Blagovne znamke Bluetooth so last svojega lastnika in podjetje Sony Corporation jih uporablja na podlagi licence.
- Vsa druga imena izdelkov, omenjena v tem dokumentu, so lahko blagovne znamke ali registrirane blagovne znamke svojih družb. V teh navodilih oznaki ™ in ® nista navedeni v vseh primerih.

Sestavni deli (glejte sliko A)

Mikrofon (A-①)*

Sprejemnik (A-②)*
* Oznaki [MICROPHONE] in [RECEIVER] sta natisnjeni na mikrofon in sprejemnik, kot je prikazano na sliki.

Mikrofon/sprejemnik

1 **Stikalo za vklop**
Če želite preprečiti praznjenje baterije, izklopite stikalo za vklop, kadar naprave ne uporabljate.

2 **Priključek za slušalke**
Kadar je slušalka povezana s priključkom za slušalke na sprejemniku, lahko spremljate zvok, ki ga zazna mikrofon.
Kadar je slušalka povezana s priključkom za slušalke na mikrofonu, lahko spremljate zvok, ki ga zazna sprejemnik.
Če je dobavljen snemalni kabel povezan med priključkom za slušalke in priključkom za mikrofon na snemalni napravi, lahko s snemalno napravo posnamete zvok, ki ga zazna mikrofon.

3 **Lučka**
Lučka sveti, utripa ali ugasne glede na naslednje stanje naprave in komunikacije.

Stanje	Sprejemnik	Mikrofon
Takoj ko vklopite sprejemnik in mikrofon	Počasi utripa modro (v stanju pripravljenosti)	
Povezava je vzpostavljena in zvok lahko jasno posnamete	Zasveti modro	
Izklop sprejemnika	Ugasne	Počasi utripa modro (v stanju pripravljenosti)
Izklop mikrofona	Počasi utripa modro (v stanju pripravljenosti)	Ugasne
Prekinjen zvok zaradi slabega stanja komunikacije	Hitro utripa modro	
Ko je raven napolnjenosti baterije nizka.	Utripa rdeče Hitro zamenjajte baterijo z novo.	

4 **Notranji mikrofon**

5 **Priključek za zunanji mikrofon**

6 **Sponka za pašček**
Pašček itd. (ni priložen) lahko pritrdite na mikrofon.
Uporabite po potrebi.

7 **Gumb za glasnost +/–**

8 **Pokrov prostora za baterijo**

9 **Sponka**
Uporabite za pritrditev mikrofona na oblačilo ali dobavljeni trak na rokavu.
Uporabite za pritrditev sprejemnika na pas držala fotoaparata.
Mikrofon/sprejemnik lahko položite na mizo itd., tako da sponko uporabite kot stojalo.

10 **Zaščita pred vetrom**
S tem pokrijte mikrofon, da zmanjšate pokajoči šum, ki ga povzroča dihanje ali močan veter.

B Vstavljanje baterije

Pripravite baterijo (izbirno).
Uporabite alkalno suho baterijo AAA ali akumulatorsko baterijo Ni-MH AAA.
Priporočene so baterije Sony. Naprava morda ne bo delovala z največjo zmogljivostjo, če uporabite baterije drugih proizvajalcev.

1. **Med pritiskanjem na dno pokrova prostora za baterije ① dvignite pokrov in ga odstranite ②.**
2. **Baterijo pravilno vstavite v prostor, tako da sledite oznaki polarnosti, ki je navedena na notranji strani.**
3. **Najprej vstavite stran - pokrova prostora za baterije, nato pa zaprite stran +.**

Opombe
Preverite ⊕⊖ pole baterije. Če med vstavljanjem baterije pol vstavite v napačno smer, lahko pride do iztekanja ali poškodbe.

C Pritrditev mikrofona/sprejemnika

Pritrditev mikrofona na oblačila itd.
Mikrofon pritrdite na prsni žep itd. s sponko.
Mikrofon pritrdite v položaj, primeren za lokacijo snemanja. Če želite določiti primeren položaj, povežite slušalko s sprejemnikom in spremljajte zvok, ki ga zazna mikrofon. Zvok lahko spremljate tudi, če povežete sprejemnik s snemalno napravo prek snemalnega kabla ter povežete slušalko s snemalno napravo. Za več podrobnosti o spremljanju zvoka glejte zadevni razdelek spodaj.

Opombe
Če uporabljate zdravstveno električno napravo, kot je srčni spodbujevalnik, mikrofona ne pritrdite na dele oblačila, kot sta prsni žep ali notranji žep. Uporaba mikrofona blizu zdravstvene naprave lahko negativno vpliva na napravo.

Uporaba traku na rokavu (glejte sliko C-①)
Mikrofon pritrdite s sponko na trak na rokavu in trak nosite na roki.

Uporaba obešalnika za slušalke (glejte sliko C-②)
Če slušalko uporablja otrok ali nekdo z majhnimi ušesi in se slušalka hitro snema iz ušesa, uporabite obešalnik za slušalke. Slušalko pritrdite na obešalnik za slušalke, kot je prikazano na sliki (glejte sliko C-②-**1**).
Ročaj obešalnika za slušalke obesite na uho, nato pa prilagodite položaj slušalke blizu ušesa. (C-②-**2** je na sliki, kadar je pritrjena na levo uho.)

Pritrditev sprejemnika na pas držala fotoaparata (glejte sliko C-③)
Kadar uporabljate sprejemnik s fotoaparatom, ga pritrdite s sponko na vidno mesto, kjer med njim in mikrofonom ni ovir, na primer na pas držala fotoaparata, kot je prikazano na sliki.

Uporaba zunanjega mikrofona (naprodaj posebej)
Če je napajanje mikrofona izklopljeno, priključite zunanji mikrofon na zunanji priključek za mikrofon na mikrofonu.
Notranji mikrofon se samodejno izklopi, posname pa se zvok, ki ga zazna zunanji mikrofon.
Uporabite zunanji mikrofon, ki je združljiv z virom napajanja. Ta enota napaja zunanji mikrofon.

D Uporaba brezžičnega mikrofona

Uporaba brezžičnega mikrofona kot mikrofon
Preden povežete sprejemnik s snemalno napravo, preverite, ali sta stikali za vklop sprejemnika in snemalne naprave nastavljena na OFF.

1. **Priložen snemalni kabel povežite s priključkom za slušalke na sprejemniku in z vhodnim priključkom mikrofona na snemalni napravi.**
Snemalni kabel je neusmerjeni kabel. Pri snemalni napravi v načinu mono se zvok snema v načinu mono. Pri stereo snemalni napravi se isti zvok snema v levem in desnem kanalu.
2. **Vklopite snemalno napravo in jo nastavite v stanje pripravljenosti.**
3. **Stikali za vklop na mikrofonu in sprejemniku premaknite na ON.**
Takoj po vklopu lučki na obeh napravah začneta počasi utripati modro, kar pomeni, da napravi poskušata zaznati, se povezati in izdati dovoljenje ena drugi. Ko je povezava vzpostavljena in je snemalna naprava pripravljena za snemanje jasnega zvoka, lučki na obeh napravah zasvetita modro.
4. **Ko preverite, da lučka na sprejemniku sveti, začnite snemati s snemalno napravo.**

Opombe
- Kadar povežete sprejemnik s snemalno napravo, uporabite priložen snemalni kabel. Priložen snemalni kabel ima notranji upor za prilagajanje ravni zvoka med priključkom za slušalke in vhodnim priključkom mikrofona.
- Glasnost slušalk se ob izklopu napajanja vedno povrne na privzeto nastavitev. Podjetje Sony priporoča, da ohranite privzete nastavitve za snemanje.
- Uporabite gumb za glasnost +/– za prilagoditev glasnosti slušalk, ki so neposredno povezane s priključkom za slušalke.
- Če želite prilagoditi raven zvočnega snemanja, jo prilagodite s snemalno napravo. Kadar prilagajate glasnost slušalke, ki je povezana s snemalno napravo, jo prilagodite s snemalno napravo. Če spremenite glasnost sprejemnika, se spremeni tudi raven snemanja.
- Med snemanjem s fotoaparatom se lahko posname potrditveni pisk, ki se zasliši ob začetku snemanja. Podjetje Sony priporoča, da na fotoaparatu možnost [BEEP] nastavite na [OFF]. Če želite več informacij, preberite navodila za uporabo fotoaparata.

Uporaba brezžičnega mikrofona kot brezžični prenos

1. **Priložene slušalke priključite na priključka za slušalke na mikrofonu in sprejemniku.**
2. **Stikali za vklop na mikrofonu in sprejemniku premaknite na ON.**

Opombe
- Če se ob začetku snemanja napajanje mikrofona izklopi ali mikrofon in sprejemnik nista povezana, boste morda posneli šum ali ne boste posneli nobenega zvoka. Zagotovite, da lučki na mikrofonu in sprejemniku svetita modro in da je povezava vzpostavljena, nato pa začnite snemati.
- Zvok, ki ga sprejemnik zazna, se ne posname.
- Kadar hitro pritisnete gumb za glasnost +/–, se raven spremeni za en korak. Če gumb držite, se raven še naprej spreminja. Če gumb za glasnost +/– pritisnete med snemanjem, se posname zvok pritiskanja.
- Podjetje Sony priporoča, da sprejemnik izklopite, ko ga ne uporabljate za snemanje.
- Ko stikalo za vklop nastavite na OFF, lahko traja nekaj časa, preden se lučka in ta enota izklopita. To ne pomeni, da gre za okvaro.
- Brezžični mikrofon zvok predeluje in oddaja digitalno, kar povzroči majhno zamudo med dejanskim zvokom in posnetim (spremljanim) zvokom. Če zvok spremljate prek slušalke, lahko zato slišite učinek odmevanja. Podobno lahko med gledanjem posnetkov z zvokom, posnetim z brezžičnim mikrofonom, pride do učinka zamude. Vendar to ne pomeni, da gre za okvaro.
- Prilagodite raven zvočnega snemanja s snemalno napravo ali tako, da spremenite razdaljo med osebo in mikrofonom.
- Ko je baterija skoraj prazna, lahko lučka začne nepravilno utripati, mikrofon in sprejemnik pa lahko prenehata komunicirati med seboj. To ne pomeni, da gre za okvaro. Zamenjajte z novimi baterijami.
- Podjetje Sony ne prevzema odgovornosti za kakršno koli okvaro snemanja zvoka, ki nastane zaradi težav s tem izdelkom.

Odpravljanje težav

☐ **Mikrofona in sprejemnika ni mogoče povezati prek funkcije Bluetooth.**
→ To enoto lahko povežete prek radijskih valov. Prepričajte se, da ni nobenih predmetov, ki bi ovirali radijske valove okoli enote.
→ Mikrofon in sprejemnik uporabite postavljena blizu drug drugemu.
→ Mikrofon uporabite v pokončnem položaju.

Tehnični podatki

Komunikacijski sistem	razl. specifikacije Bluetooth 3.0
Izhod	specifikacija Bluetooth, razred moči 1
Glavni združljivi profil Bluetooth	profil naprednega distribuiranja zvoka
Obratovalni obseg*	do 50 m (150 čevljev)
Mikrofonski sistem	neusmerjen
Zahteve za napajanje	ena alkalna suha baterija** AAA z močjo 1,5 V, ali ena Ni-MH baterija** AAA z močjo 1,2 V
Poraba energije	pribl. 0,3 W
Frekvenčni odziv	300–9000 Hz (Sprejemnik)
Neprekinjen čas delovanja	približno 3 ure***
Dimenzije (pribl.) (š/v/d)	19 mm × 66 mm × 30 mm (3/4 palca × 2 5/8 palca × 1 3/16 palca)
Teža	pribl. 19 g (0,7 oz) (brez baterije)
Delovna temperatura	od 5 °C do 40 °C (od 41 °F do 104 °F)
Temperatura shranjevanja	od –20 °C do +60 °C (od –4 °F do +140 °F)

* To je približna razdalja komunikacije z neoviranim pogledom med mikrofonom in sprejemnikom.
Odvisno od lokacije snemanja, na primer če so med napravama Bluetooth ovire ali odbojne površine, pogojev radijskega valovanja itd.
** Baterija ni priložena. Ne uporabljajte manganovih suhih baterij.
*** Z alkalno suho baterijo Sony pri temperaturi 25 ºC (77 ºF)
Čas delovanja je krajši, če fotoaparat uporabljate pri nizkih temperaturah z alkalno suho baterijo. Priporočena je uporaba akumulatorskih baterij Ni-MH.

Priložena oprema
mikrofon (oddajnik) (ECM-AW4(T)) (1), sprejemnik (ECM-AW4(R)) (1), snemalni kabel (1), zaščita pred vetrom (1), etui (1), trak na rokavu (1), slušalke (2), obešalnik za slušalke (1), komplet tiskane dokumentacije

Oblika in tehnični podatki se lahko spremenijo brez obvestila.

Hrvatski

Prije rukovanja jedinicom temeljito pročitajte ove upute i zadržite ih za buduću upotrebu.

Mjere opreza

- Nazivna pločica nalazi se ispod kopče mikrofona.

UPOZORENJE

Da biste smanjili rizik od požara ili strujnog udara:
1) Jedinicu ne izlažite kiši ili vlazi.
2) Na uređaj ne postavljajte predmete napunjene tekućinom, kao što su vaze.

Ne izlažite baterije izvoru prekomjerne topline, kao što je sunčeva svjetlost, vatra ili slično.

OPREZ

Izlaganje previsokoj razini glasnoće zvuka u slušalicama može dovesti do gubitka sluha.

Bateriju zamijenite isključivo navedenom vrstom baterije.
U protivnom može doći do požara ili ozljeđivanja.

Regulatorne informacije

Države i regije
Ovaj proizvod može se upotrebljavati u državi ili regiji u kojoj je kupljen.
Uređaj je odobren za državu ili regiju namijenjene upotrebe. Upotreba ovog uređaja s uklonjenom naljepnicom odobrenja može biti zakonski kažnjiva.

Za korisnike u Europi

Pogledajte druge upute za rad.

Ovime tvrtka Sony Corporation izjavljuje da je ovaj bežični mikrofon ECM-AW4 u skladu s osnovnim zahtjevima i relevantnim odredbama direktive 1999/5/EZ. Dodatne informacije potražite na sljedećoj URL adresi: http://www.compliance.sony.de/

CE

Odlaganje stare električne i elektroničke opreme (primjenjivo u Europskoj uniji i drugim europskim državama sa sustavima za odvojeno prikupljanje otpada)
Simbol na proizvodu ili njegovom pakiranju označava da se proizvod ne smije odlagati kao kućanski otpad. Umjesto toga mora se odložiti na odgovarajuće odlagalište za recikliranje električne i elektroničke opreme. Ispravnim odlaganjem ovog proizvoda pomažete u sprječavanju mogućih negativnih posljedica za okoliš i ljudsko zdravlje do kojih bi moglo doći neispravnim odlaganjem ovog proizvoda. Recikliranje materijala pomaže u očuvanju prirodnih resursa. Dodatne informacije o recikliranju ovog proizvoda zatražite od lokalne gradske uprave, komunalne službe za zbrinjavanje otpada ili u trgovini u kojoj ste kupili proizvod.

< Napomena za korisnike u državama koje primjenjuju direktive EU-a >
Proizvođač: Sony Corporation, 1-7-1 Konan Minato-ku Tokio, 108-0075 Japan
Za informacije o usklađenosti proizvoda sa zakonodavstvom EU-a:
Sony Deutschland GmbH, Hedelfinger Strasse 61, 70327 Stuttgart, Njemačka

Pažnja
Elektromagnetska polja na određenim frekvencijama mogu utjecati na sliku i zvuk ove jedinice.

Ovaj je proizvod ispitan i utvrđeno je da je u skladu s ograničenjima propisanima odredbom EMC za upotrebu kabela za povezivanje kraćih od 3 metra.

Ako se zbog statičkog elektriciteta ili elektromagnetskih smetnji prijenos podataka ne dovrši do kraja (neuspješan prijenos), ponovno pokrenite aplikaciju ili isključite i ponovno priključite komunikacijski kabel (USB itd.).

Značajke

- Ovaj bežični mikrofon oblikovan je za upotrebu s uređajem za snimanje kao što su fotoaparat ili IC snimač s priključkom za ulaz mikrofona za jasno snimanje mono zvuka čak i kada je izvor zvuka daleko od uređaja za snimanje.
- Priključci za mikrofonske jedinice i slušalice nalaze se na mikrofonu (odašiljač, u nastavku "mikrofon") i prijemniku spojenom na uređaj za snimanje. Kada su slušalice spojene na mikrofon i uređaj za snimanje, osoba na strani mikrofona i druga osoba na strani prijemnika mogu čuti zvuk ili glas s druge strane čak i kada su daleko jedna od druge. Zvuk koji mikrofon registrira može se snimiti na uređaj za snimanje. (Zvuk prijemnika ne može se snimiti. Ako uređaj za snimanje nema priključak za slušalice, osoba na strani prijemnika ne može čuti glas s druge strane tijekom snimanja.)
- Ovaj bežični mikrofon može se upotrijebiti kao primopredajnik tako da se zvuk s bilo kojeg kraja može pratiti s drugog kraja kroz slušalice izravno spojene na priključke slušalica mikrofona i prijemnika.
- Ovaj bežični mikrofon upotrebljava bežičnu komunikacijsku tehnologiju Bluetooth.

Bežična komunikacijska tehnologija Bluetooth®

- Bežična komunikacijska tehnologija Bluetooth omogućuje komunikaciju između različitih Bluetooth uređaja bez upotrebe kabela. Uređaji koji mogu upotrebljavati ovu tehnologiju obuhvaćaju računala, periferne uređaje računala i pametne telefone.
- Prijemnik i mikrofon tvornički su postavljeni za međusobnu komunikaciju. Stoga nisu potrebne radnje koje su obično potrebne za Bluetooth uređaje kao što su uparivanje i unos zaporke. Komunikacija nije moguća s prijemnikom i mikrofonom koji nisu prodani u paru, između više mikrofona ili s drugim Bluetooth uređajem kao što je pametni telefon, računalo itd.

Napomene
- Na bežični mikrofon mogu utjecati sljedeći uvjeti.
  - Kada postoje prepreke kao što su osobe, metalni predmeti, zidovi ili reflektirajuće površine između prednje strane prijemnika i mikrofona.
  - Kada se upotrebljava u bežičnom okruženju LAN sustava, u blizini više Bluetooth uređaja koji rade, u blizini mikrovalne pećnice ili gdje ima elektromagnetskih valova.
- Ako se mikrofon postavi u neposrednoj blizini fotoaparata, mogu se snimiti RF smetnje ili šum. Mikrofon neka bude na udaljenosti od najmanje 1 m od fotoaparata tijekom upotrebe.
- Ako postoji šum ili nema zvuka zbog loše komunikacije, žaruljica na prijemniku brzo treperi u plavoj boji. Provjerite je li udaljenost između uređaja prevelika i ima li između njih prepreka. Nastavite s upotrebom dok žaruljica ne počne svijetliti postojano u plavoj boji.

Napomene o upotrebi

- Pripazite da u kućište ne uđe tekućina ili strani predmeti.
- Ne rastavljajte i ne mijenjajte bežični mikrofon.
- Ne upotrebljavajte bežični mikrofon u medicinskoj ustanovi kao što je bolnica, u blizini medicinskog električnog uređaja, u zrakoplovu ili ako postoje radio smetnje s drugim uređajem. RF energija koja se emitira iz ovog bežičnog mikrofona može ometati druge uređaje što može rezultirati nezgodom.
- Jedinica je precizan instrument. Pazite da vam ne ispadne, ne udarajte je i ne primjenjujte na nju prekomjernu silu.
- Držite je podalje od visokih temperatura i vlage.
- Tijekom upotrebe jedinice na otvorenom pripazite da je ne smoči kiša ili morska voda.
- Uređaji bežične komunikacije mogu se upotrebljavati samo u državama ili regijama u kojima je dobivena ovjera autentičnosti.
- Ako se slušalica postavi blizu mikrofona (jedinice primanja zvuka) tijekom snimanja, može doći do efekta zavijanja (akustična povratna informacija). Ako se to dogodi, postavite slušalicu dalje od mikrofona ili smanjite jačinu zvuka slušalice.
- Ako se napajanje mikrofona isključi ili prijemnik i mikrofon nisu spojeni kada pokrenete snimanje, može se snimiti šum ili neće biti zvuka. Osigurajte da žaruljice prijemnika i mikrofona svijetle u plavoj boji i da je veza uspostavljena, a zatim započnite snimati.
- Ako dodirnete mikrofon tijekom snimanja, snimit će se šum. Pripazite da ne dirate mikrofon rukama ili nečim drugim.
- Kada upotrebljavate mikrofon pri niskoj temperaturi, izvedba baterije slabi u usporedbi s upotrebom pri normalnoj temperaturi (25 °C) pa vrijeme rada postaje kraće.
- Ne izlažite baterije izvoru prekomjerne topline, kao što je sunčeva svjetlost, vatra ili slično.

Emitiranje bez radiovalova
- Na mjestu na kojem je upotreba radiovalova zabranjena, kao što je zrakoplov tijekom polijetanja i slijetanja, isključite napajanje ove jedinice.

O zaštitnim znacima
- Zaštitni znaci Bluetooth u vlasništvu su odgovarajućeg vlasnika i tvrtka Sony Corporation upotrebljava ih pod licencom.
- Svi drugi ovdje spomenuti proizvodi mogu biti zaštitni znaci ili registrirani zaštitni znaci odgovarajućih tvrtki. Nadalje, ™ i ® ne spominju se u svakom slučaju u ovom priručniku.

Utvrđivanje dijelova (pogledajte sliku A)

Mikrofon (A-①)*

Prijemnik (A-②)*
* [MICROPHONE] i [RECEIVER] ispisani su na mikrofonu i prijemniku kako je prikazano.

Mikrofon/Prijemnik

1 **Prekidač napajanja**
Da biste spriječili pražnjenje baterije, isključite prekidač napajanja kada nije u upotrebi.

2 **Priključak za slušalicu**
Kada je slušalica spojena na priključak za slušalicu na prijemniku, može se pratiti zvuk koji registrira mikrofon.
Kada je slušalica spojena na priključak za slušalicu na mikrofonu, može se pratiti zvuk koji registrira prijemnik.
Kada je priloženi kabel za snimanje spojen između priključka slušalice prijemnika i priključka mikrofona uređaja za snimanje, zvuk koji registrira mikrofon može se snimiti na uređaju za snimanje.

3 **Žaruljica**
Žaruljica svijetli, treperi ili se isključuje u skladu sa statusom uređaja i komunikacijom kako slijedi.

Status	Prijemnik	Mikrofon
Odmah nakon uključivanja prijemnika i mikrofona	Polako treperi plavo (stanje pripravnosti)	
Veza je uspostavljena i zvuk se može jasno snimati	Svijetli plavo	
Isključivanje prijemnika	Isključuje se	Polako treperi plavo (stanje pripravnosti)
Isključivanje mikrofona	Polako treperi plavo (stanje pripravnosti)	Isključuje se
Prekinut zvuk zbog statusa loše komunikacije	Brzo treperi plavo	
Kada je baterija slaba	Treperi crveno Brzo zamijenite bateriju novom.	

4 **Unutarnji mikrofon**

5 **Priključak vanjskog mikrofona**

6 **Kukica za traku**
Na mikrofon možete pričvrstiti traku itd. (nije priloženo).
Upotrijebite ovo prema potrebi.

7 **Gumb Jačina zvuka +/–**

8 **Poklopac odjeljka baterije**

9 **Kopča**
Upotrijebite ovo za pričvršćivanje mikrofona na odjeću ili priloženi pojas za ruku.
Upotrijebite ovo za pričvršćivanje prijemnika na zahvatni remen fotoaparata.
Mikrofon/prijemnik može se postaviti na stol itd. pomoću kopče kao postolja.

10 **Zaštita od vjetra**
Postavite na mikrofon za smanjenje iznenadnog šuma uzrokovanog disanjem ili jakim vjetrom.

B Umetanje baterije

Pripremite bateriju (dodatno).
Upotrijebite alkalijsku bateriju veličine AAA ili Ni-MH bateriju s mogućnošću ponovnog punjenja veličine AAA.
Preporučujemo baterije tvrtke Sony. Ovaj uređaj možda neće pružiti najbolju izvedbu s baterijama drugih proizvođača.

1. **Dok pritišćete dno poklopca odjeljka baterije ①, podignite poklopac i uklonite ga ②.**
2. **Ispravno umetnite bateriju u odjeljak pazeći na unutarnju oznaku polariteta.**
3. **Prvo umetnite stranu - poklopca odjeljka za bateriju, a zatim zatvorite stranu +.**

Napomene
Obavezno provjerite ⊕⊖ polove baterije. Umetanje baterije s polom u pogrešnom smjeru može uzrokovati curenje ili oštećenja.

C Pričvršćivanje mikrofona/prijemnika

Pričvršćivanje mikrofona na odjeću itd.
Pričvrstite mikrofon na džep na prsima itd. pomoću kopče.
Pričvrstite mikrofon u položaj koji odgovara lokaciji snimanja. Da biste utvrdili odgovarajući položaj, spojite slušalicu s prijemnikom i pratite zvuk koji mikrofon registrira. Možete također pratiti zvuk spajanjem prijemnika s uređajem za snimanje pomoću kabela za snimanje i slušalice s uređajem za snimanje. Za više pojedinosti o praćenju zvuka pogledajte povezani odjeljak u nastavku.

Napomene
Ako upotrebljavate medicinski električni uređaj kao što je srčani stimulator, ne pričvršćujte mikrofon na odjeću, primjerice, na džep na prsima ili unutarnji džep. Upotreba mikrofona u blizini medicinskog uređaja može nepovoljno utjecati na njega.

Upotreba pojasa za ruku (pogledajte sliku C-①)
Pričvrstite mikrofon kopčom na pojas za ruku, a zatim stavite pojas za ruku na ruku.

Upotreba vješalice slušalice (pogledajte sliku C-②)
Ako slušalica prelako izlazi kada je upotrebljava dijete ili netko s malenim ušima, pokušajte upotrijebiti vješalicu slušalice. Pričvrstite slušalicu na vješalicu za slušalicu kako je prikazano (pogledajte sliku C-②-**1**).
Objesite vješalicu za slušalicu na uho, zatim prilagodite položaj slušalice blizu ušne školjke. (C-②-**2** na crtežu kada je pričvršćena na lijevo uho.)

Pričvršćivanje prijemnika na zahvatni remen fotoaparata (pogledajte sliku C-③)
Kada upotrebljavate prijemnik s fotoaparatom, pričvrstite ga kopčom na mjesto gdje je vidljiv i ništa ga ne blokira u odnosu na mikrofon, primjerice, zahvatni remen fotoaparata kako je prikazano.

Upotreba vanjskog mikrofona (prodaje se zasebno)
Kada je napajanje mikrofona isključeno, spojite vanjski mikrofon na priključak vanjskog mikrofona na mikrofonu.
Unutarnji mikrofon automatski se isključuje i snima se zvuk koji vanjski mikrofon registrira.
Upotrijebite vanjski mikrofon koji je kompatibilan s napajanjem utikača.
Ova jedinica napaja vanjski mikrofon.

D Upotreba bežičnog mikrofona

Upotreba bežičnog mikrofona kao mikrofona
Prije spajanja prijemnika s uređajem za snimanje provjerite je jesu li prekidači napajanja prijemnika i uređaja za snimanje postavljeni na OFF.

1. **Spojite priloženi kabel za snimanje na priključak slušalice prijemnika i ulazni priključak mikrofona na uređaju za snimanje.**
Kabel za snimanje nije usmjereni kabel. Uz mono uređaj za snimanje zvuk se snima kao mono. Uz uređaj za stereo snimanje, isti se zvuk snima u desnim i lijevim kanalima.
2. **Uključite uređaj za snimanje i postavite ga u stanje pripravnosti.**
3. **Postavite prekidače napajanja mikrofona i prijemnika na ON.**
Odmah nakon što se uključe, žaruljice dvaju uređaja započinju polako treperiti u plavoj boji što znači da se međusobno pokušavaju otkriti, spojiti i provjeriti autentičnost. Kada se uspostavi veza i uređaj za snimanje je spreman za snimanje jasnog zvuka, žaruljica svakog uređaja svijetli u plavoj boji.
4. **Nakon što provjerite svijetli li žaruljica na prijemniku, počnite snimati na uređaju za snimanje.**

Napomene
- Kada spajate prijemnik s uređajem za snimanje, obavezno upotrijebite priloženi kabel za snimanje. Priloženi kabel za snimanje ima unutarnji otpornik za prilagodbu razine zvuka između priključka slušalice i priključka ulaza mikrofona.
- Jačina zvuka slušalice uvijek se vraća na zadanu postavku kada se napajanje isključi. Sony preporučuje da za snimanje zadržite zadanu postavku.
- Upotrijebite gumb jačine zvuka +/– da biste prilagodili jačinu zvuka slušalice izravno spojene s priključkom slušalice.
- Ako želite prilagoditi razinu snimanja zvuka, prilagodite je pomoću uređaja za snimanje. Kada prilagođavate jačinu zvuka slušalice spojene s uređajem za snimanje, prilagodite je pomoću uređaja za snimanje. Ako promijenite jačinu zvuka prijemnika, mijenja se i razina snimanja.
- Tijekom snimanja fotoaparatom može se snimiti zvučni signal potvrde koji se oglašava na početku snimanja. Sony preporučuje da postavite [BEEP] na [OFF] na fotoaparatu. Za dodatne pojedinosti pogledajte upute za rad fotoaparata.

Upotreba bežičnog mikrofona kao primopredajnika

1. **Spojite priložene slušalice na priključke slušalice mikrofona i prijemnika.**
2. **Postavite prekidače napajanja mikrofona i prijemnika na ON.**

Napomene
- Ako se napajanje mikrofona isključi ili mikrofon i prijemnik nisu spojeni kada pokrenete snimanje, može se snimiti šum ili neće biti zvuka. Osigurajte da žaruljice mikrofona i prijemnika svijetle u plavoj boji i da je veza uspostavljena, a zatim započnite snimati.
- Zvuk koji prijemnik registrira može se snimiti.
- Kada se gumb jačine zvuka +/– brzo pritišće, razina se mijenja za jedan korak. Kada se drži pritisnut, razina se nastavlja mijenjati. Ako pritisnete gumb jačine zvuka +/– tijekom snimanja, snimit će se zvuk škljocanja.
- Sony preporučuje da isključite prijemnik kada ga ne upotrebljavate za snimanje.
- Nakon što se prekidač napajanja postavi na OFF može proći neko vrijeme dok se žaruljica i ova jedinica ne isključe. Ne radi se o kvaru.
- Bežični mikrofon obrađuje i prenosi zvuk digitalno zbog čega dolazi do neznatne odgode između stvarnog zvuka i snimljenog (praćenog) zvuka. Posljedično se praćenjem preko slušalice može čuti efekt jeke. Isto tako, prikaz slika sa snimljenim zvukom na ovom bežičnom mikrofonu može također prikazivati ovaj efekt odgode. Međutim, ne radi se o kvaru.
- Prilagodite razinu snimanja zvuka pomoću uređaja za snimanje ili promjenom udaljenosti između subjekta i mikrofona.
- Kada je preostala razina baterije niska, žaruljica može nepravilno treperiti, a mikrofon i prijemnik neće međusobno komunicirati. Ne radi se o kvaru. Stavite nove baterije.
- Sony neće biti odgovoran ni za jedan kvar u snimanju zvuka zbog problema s ovim proizvodom.

Rješavanje problema

☐ **Mikrofon i prijemnik ne mogu se spojiti pomoću Bluetootha.**
→ Ova jedinica spaja se preko radiovalova. Provjerite ima li predmeta koji blokiraju radiovalove oko ove jedinice.
→ Upotrijebite mikrofon i prijemnik približene jedno drugom.
→ Upotrijebite mikrofon u uspravnom položaju.

Specifikacije

Komunikacijski sustav	Bluetooth specifikacija, ver. 3.0
Izlaz	Bluetooth specifikacija, klasa napajanja 1
Glavni kompatibilan Bluetooth profil	Profil napredne distribucije zvuka
Radni raspon*	Do 50 m
Sustav mikrofona	Neusmjereno
Preduvjeti napajanja	Jedna alkalijska suha baterija od 1,5 V veličine AAA** ili jedna Ni-MH baterija od 1,2 V veličine AAA**
Potrošnja energije	Pribl. 0,3 W
Frekvencijski odaziv	300 Hz - 9.000 Hz (prijemnik)
Neprekidno vrijeme rada	Pribl. 3 sata***
Dimenzije (pribl.) (š/v/d)	19 mm × 66 mm × 30 mm (3/4 in. × 2 5/8 in. × 1 3/16 in.)
Težina	Pribl. 19 g (isključujući bateriju)
Radna temperatura	od 5 °C do 40 °C
Temperatura pohrane	od –20 °C do +60 °C

* Ovo je približna komunikacijska udaljenost s neometanim pogledom između mikrofona i prijemnika.
Ovisno o lokaciji snimanja, primjerice, ako se između Bluetooth uređaja nalaze prepreke ili reflektirajuće površine, radiovalovi itd.
** Baterija nije uključena. Manganska suha baterija ne smije se upotrebljavati.
*** S alkalijskom suhom baterijom Sony na 25 ºC
Kada se upotrebljava na niskoj temperaturi, vrijeme rada s alkalijskom suhom baterijom skratit će se. Preporučuje se upotreba Ni-MH baterija s mogućnošću ponovnog punjenja.

Priložene stavke
Mikrofon (odašiljač) (ECM-AW4(T)) (1), Prijemnik (ECM-AW4(R)) (1), Kabel za snimanje (1), Zaštita od vjetra (1), Torba za nošenje (1), Pojas za ruku (1), Slušalica (2), Vješalica za slušalicu (1), Komplet tiskane dokumentacije

Dizajn i specifikacije podložni su promjenama bez prethodne najave.

A

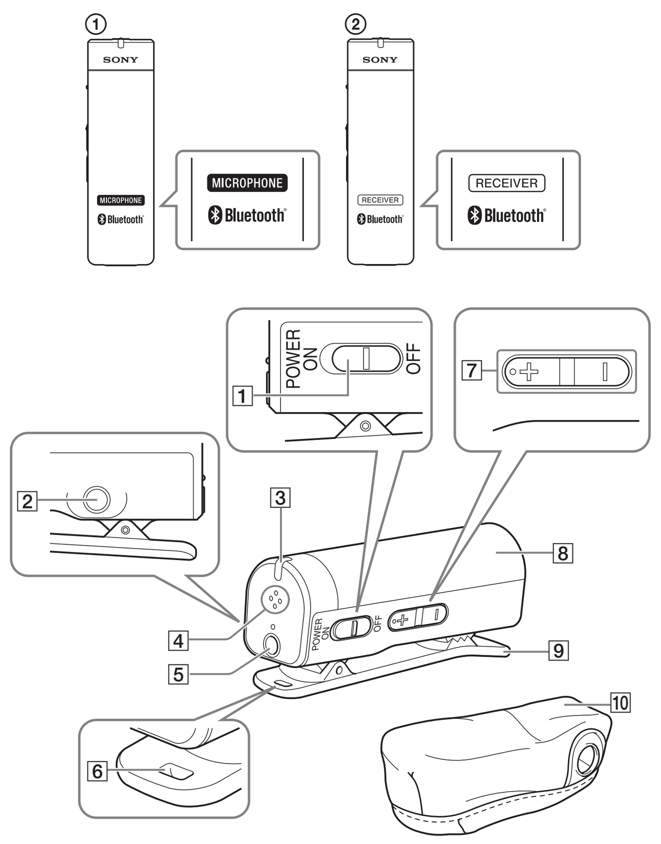

B

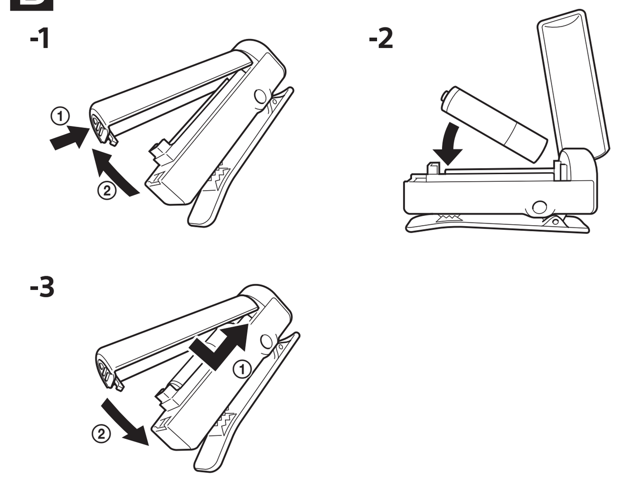

C

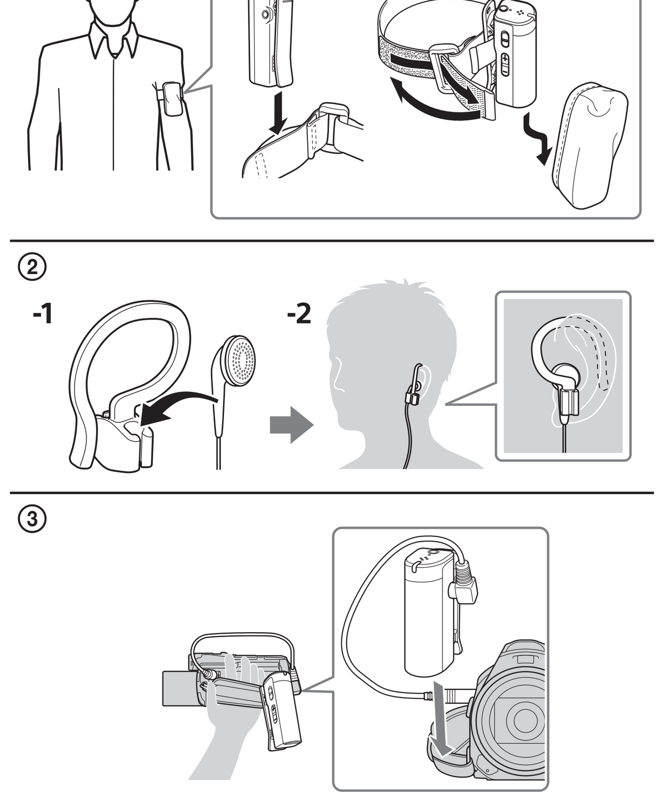

D

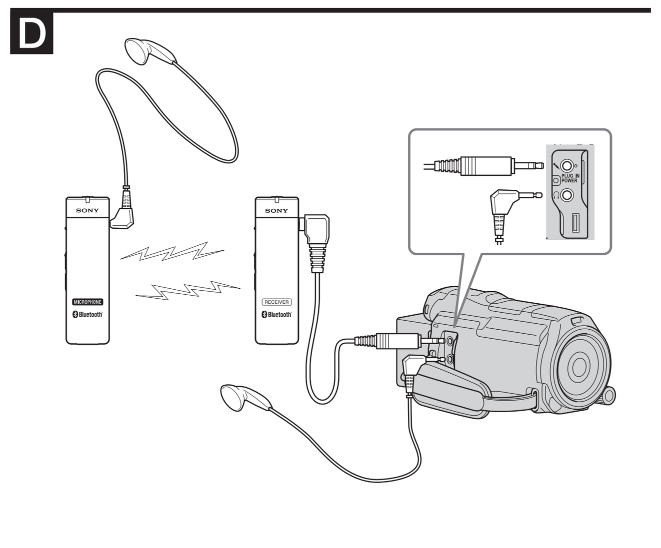

Srpski

Pre upotrebe jedinice, pažljivo pročitajte ova uputstva i zadržite ih radi budućeg korišćenja.

Mere opreza

- Pločica se nalazi ispod štipaljke mikrofona.

UPOZORENJE

Da biste umanjili rizik od požara ili strujnog udara,
1) ne izlažite jedinicu kiši ili vlazi.
2) ne postavljajte na uređaj predmete koji sadrže tečnost, na primer vaze.

Ne izlažite baterije visokim temperaturama, na primer sunčevom svetlu, vatri i sl.

PAŽNJA

Preveliki zvučni pritisak iz slušalica može da dovede do gubitka sluha.

Zamenite bateriju samo baterijom navedenog tipa.
U suprotnom, može doći do požara ili povreda.

Informacije o propisima

Zemlje i regioni
Ovaj proizvod je moguće koristiti samo u zemlji ili regionu gde je kupljen.
Ovaj proizvod je odobren u zemlji ili regionu gde se namenski koristi.
Korišćenje ovog uređaja sa kojeg je uklonjena fiksirana nalepnica odobrenja može da bude kažnjivo zakonom.

Za korisnike u Evropi

Pogledajte ostala uputstva za upotrebu.

Ovim kompanija Sony Corporation izjavljuje da je ovaj bežični mikrofon ECM-AW4 usaglašen sa osnovnim zahtevima i drugim relevantnim odredbama Direktive 1999/5/EC. Za detaljne informacije, posetite sledeću URL adresu: http://www.compliance.sony.de/

CE

Odlaganje stare električne i elektronske opreme (primenljivo u Evropskoj uniji i ostalim evropskim zemljama koje imaju sisteme za odvojeno prikupljanje otpada)
Ovaj simbol na proizvodu ili njegovom pakovanju označava da se proizvod ne sme tretirati kao kućni otpad. Proizvod bi trebalo da odložite na odgovarajućem mestu za prikupljanje i reciklažu električne i elektronske opreme. Pravilnim odlaganjem ovog proizvoda pomažete u sprečavanju mogućih štetnih posledica po okolinu i ljudsko zdravlje do kojih može doći usled nepravilnog odlaganja proizvoda. Reciklažom materijala pomažete u očuvanju prirodnih resursa. Za detaljnije informacije o reciklaži ovog proizvoda kontaktirajte lokalnu upravu, komunalnu službu ili prodavnicu u kojoj ste kupili proizvod.

< Napomena za korisnike u zemljama u kojima se primenjuju direktive Evropske unije >
Proizvođač: Sony Corporation, 1-7-1 Konan Minato-ku Tokyo, 108-0075 Japan
Za usaglašenost proizvoda sa propisima EU: Sony Deutschland GmbH, Hedelfinger Strasse 61, 70327 Stuttgart, Nemačka

Pažnja
Elektromagnetna polja na određenim frekvencijama mogu da utiču na zvuk i sliku ove jedinice.

Ovaj proizvod je testiran i utvrđeno je da je u skladu sa ograničenjima navedenim u EMC direktivi kada se za povezivanje koristi kabl kraći od 3 metra.

Ako statički elektricitet ili elektromagnetizam prekine prenos podataka, ponovo pokrenite aplikaciju ili iskopčajte i ponovo priključite kabl za komunikaciju (USB itd.).

Funkcije

- Ovaj bežični mikrofon je osmišljen za korišćenje sa uređajem za snimanje kao što je kamera ili IC rikorder sa ulaznim priključkom za mikrofon, za čistije snimanje monoauralnog zvuka čak i kada je izvor zvuka udaljen od uređaja za snimanje.
- Mikrofonske jedinice i priključci za slušalice su obezbeđeni i u mikrofonu (predajniku, koji se u daljem tekstu pominje kao „mikrofon") i u prijemniku koji je povezan sa uređajem za snimanje. Kada su slušalice povezane i na mikrofon i na uređaj za snimanje, osoba na strani mikrofona i druga osoba na strani prijemnika mogu da čuju zvuk ili glas sa druge strane, čak i ako su udaljene jedna od druge. Zvuk koji mikrofon uhvati biće snimljen na uređaju za snimanje. (Zvuk na strani prijemnika ne može da bude snimljen. Ako uređaj za snimanje nema priključak za slušalicu, osoba na strani prijemnika ne može da čuje glas sa druge strane tokom snimanja.)
- Bežični mikrofon može da se koristi kao primopredajnik, tako da zvuk na oba kraja može da se nadzire kroz slušalice koje su direktno povezane na priključke za slušalice na mikrofonu i prijemniku.
- Ovaj bežični mikrofon koristi Bluetooth tehnologiju bežične komunikacije.

Bluetooth® tehnologija bežične komunikacije

- Bluetooth tehnologija bežične komunikacije omogućava komunikaciju između različitih Bluetooth uređaja bez upotrebe kablova. Uređaji koji mogu da koriste ovu tehnologiju uključuju računare, računarske periferne uređaje i pametne telefone.
- Prijemnik i mikrofon su fabrički podešeni da komuniciraju jedan sa drugim. Zbog toga, radnje koje su uobičajeno potrebne za Bluetooth uređaje, kao što su uparivanje i unos lozinke, nisu neophodne. Nije moguća komunikacija između prijemnika i mikrofona koji nisu prodati kao par, kao ni između više mikrofona ili između mikrofona i Bluetooth uređaja kao što je pametni telefon, računar itd.

Napomene
- Rad ovog bežičnog mikrofona može biti doveden u pitanje u sledećim slučajevima.
  - Kada između prednje strane prijemnika i mikrofona postoje prepreke kao što su ljudi, metalni objekti, zidovi ili reflektivne površine.
  - Kada se koristi u okruženju u kojem postoji sistem bežičnog LAN, u blizini više bluetooth uređaja koji rade, blizu mikrotalasne rerne koja radi ili tamo gde ima elektromagnetnih talasa.
- Ako je mikrofon postavljen u blizinu kamere, moguće je da će snimiti RF interferenciju ili buku. Tokom upotrebe držite mikrofon na udaljenosti od barem 1 m (3 stope) od kamere.
- Ukoliko postoji buka ili nema zvuka zbog gubitka komunikacije, lampa na prijemniku brzo treperi plavom bojom. Uverite se da odstojanje između uređaja nije preveliko i da nema prepreka između njih. Nastavite korišćenje kada lampa bude stalno svetlila plavom bojom.

Napomene o korišćenju

- Ne dozvolite da u kućište dospeju bilo kakva tečnost ili strani objekti.
- Nemojte da rasklapate ili modifikujete bežični mikrofon.
- Nemojte da koristite ovaj bežični mikrofon u medicinskim ustanovama kao što je bolnica, u blizini medicinskih električnih uređaja, u avionu ili u slučaju da je došlo do interferencije sa drugim uređajima. RF energija emitovana iz ovog bežičnog mikrofona može da utiče na druge uređaje, što može da dovede do nezgode.
- Ova jedinica je precizan instrument. Pazite da je ne ispustite i ne izlažite je udarcima.
- Nemojte da koristite ovu jedinicu na mestima sa visokom temperaturom ili vlagom.
- Kada jedinicu koristite napolju, pazite da ne pokisne i da se ne pokvasi morskom vodom.
- Uređaji za bežičnu komunikaciju mogu da se koriste samo u zemljama ili regionima u kojima je dobijena saglasnost.
- Ako je slušalica postavljena u blizinu mikrofona (uređaja za hvatanje zvuka) u toku snimanja, može da dođe do zavijajućeg efekta (akustička povratna sprega). Ako se to desi, udaljite slušalicu od mikrofona ili smanjite jačinu zvuka u slušalici.
- Ako se napajanje mikrofona isključi ili prijemnik i mikrofon nisu povezani kada započnete snimanje, možda će biti snimljeni buka ili bezvučni signal. Uverite se da lampe na prijemniku i mikrofonu svetle plavom bojom i da je veza uspostavljena, a zatim započnite snimanje.
- Ako dodirnete mikrofon tokom snimanja, biće snimljen šum dodira. Pazite da ne dodirnete mikrofon rukama ili na bilo koji drugi način.
- Kada mikrofon koristite na niskoj temperaturi, performanse baterije će opasti u odnosu na korišćenje na normalnoj temperaturi (25 °C), tako da će vreme rada postati kraće.
- Ne izlažite baterije visokim temperaturama, na primer sunčevom svetlu, vatri i sl.

Sprečavanje emitovanja radio talasa
- Na mestu na kojem je korišćenje radio talasa zabranjeno, kao što je boravak u avionu tokom uzletanja i sletanja, isključite napajanje ove jedinice.

O zaštićenim znakovima
- Bluetooth zaštićeni znakovi su posed svojih vlasnika, a kompanija Sony Corporation ih koristi pod licencom.
- Svi drugi nazivi proizvoda pomenuti na ovom mestu su zaštićeni znakovi ili registrovani zaštićeni znakovi odgovarajućih kompanija. Osim toga, oznake ™ i ® nisu korišćene u ovom uputstvu.

Identifikacija delova (pogledajte sliku A)

Mikrofon (A-①)*

Prijemnik (A-②)*

* Oznake [MICROPHONE] i [RECEIVER] su odštampane na mikrofonu i prijemniku, respektivno, kao na slici.

Mikrofon/Prijemnik

1 **Prekidač za napajanje**
Da biste sprečili pražnjenje baterije, isključite prekidač za napajanje kada ne koristite uređaj.

2 **Priključak za slušalicu**
Kada slušalicu povežete na priključak za slušalicu na prijemniku, možete da pratite zvuk koji uhvati mikrofon.
Kada slušalicu povežete na priključak za slušalicu na mikrofonu, možete da pratite zvuk koji uhvati prijemnik.
Kada je isporučeni kabl za snimanje povezan između priključka za slušalicu na prijemniku i priključka za mikrofon na uređaju za snimanje, zvuk koji mikrofon uhvati može da bude snimljen na uređaju za snimanje.

3 **Lampa**
Lampa svetli, treperi ili je isključena u skladu sa statusom uređaja i komunikacije, kao što sledi.

<table>
<tr><th>Status</th><th>Prijemnik</th><th>Mikrofon</th></tr>
<tr><td>Neposredno nakon uključenja prijemnika i mikrofona</td><td colspan="2">Polako treperi plavom bojom (režim mirovanja)</td></tr>
<tr><td>Veza je uspostavljena i zvuk može jasno da se snima</td><td colspan="2">Svetli plavom bojom</td></tr>
<tr><td>Isključivanje prijemnika</td><td>Isključuje se</td><td>Polako treperi plavom bojom (režim mirovanja)</td></tr>
<tr><td>Isključivanje mikrofona</td><td>Polako treperi plavom bojom (režim mirovanja)</td><td>Isključuje se</td></tr>
<tr><td>Isprekidani audio zbog lošeg statusa komunikacije</td><td colspan="2">Brzo treperi plavom bojom</td></tr>
<tr><td>Kada je nivo baterije nizak</td><td colspan="2">Svetli crvenom bojom
Brzo zamenite bateriju novom.</td></tr>
</table>

4 **Unutrašnji mikrofon**

5 **Priključak za spoljni mikrofon**

6 **Kopča za traku**
Na mikrofon možete da povežete traku itd. (ne isporučuje se).
Koristite je po potrebi.

7 **Dugme +/– za promenu jačine zvuka**

8 **Poklopac odeljka za bateriju**

9 **Štipaljka**
Koristite je da prikačite mikrofon na odeću ili na isporučenu traku za ruku.
Koristite je da prikačite prijemnik za kaiš za ruku na kameri.
Mikrofon/prijemnik može da se postavi na sto itd. pomoću štipaljke kao postolja.

10 **Štitnik za vetar**
Postavite ga na mikrofon da biste smanjili brujanje koje nastaje zbog disanja ili jakog vetra.

B Umetanje baterije

Priprema baterije (opcionalno).
Koristite suvu alkalnu bateriju veličine AAA ili Ni-MH punjivu bateriju veličine AAA.
Preporučuju se Sony baterije. Ovaj uređaj možda neće pružiti najbolje performanse sa baterijama drugih proizvođača.

1 **Dok držite pritisnutu donju stranu poklopca odeljka za bateriju ①, podignite poklopac i uklonite ga ②.**
2 **Umetnite bateriju u odeljak, pažljivo prateći indikatore polariteta na unutrašnjoj strani.**
3 **Najpre umetnite „–" stranu poklopca odeljka za baterije, a zatim zatvorite „+" stranu.**

Napomene
Obavezno potvrdite ⊕⊖ polove baterije. Umetanje baterije sa polovima u obrnutom smeru može da dovede do curenja ili pucanja.

C Postavljanje mikrofona/prijemnika

Postavljanje mikrofona na odeću itd.

Postavite mikrofon na džep na reveru ili slično mesto pomoću štipaljke.
Postavite mikrofon u položaj koji odgovara lokaciji snimanja. Da biste definisali odgovarajući položaj, povežite slušalicu na prijemnik i pratite zvuk koji mikrofon hvata. Zvuk takođe možete da pratite tako što ćete pomoću kabla za snimanje povezati prijemnik sa uređajem za snimanje i slušalicu sa uređajem za snimanje. Za više detalja o praćenju zvuka, pogledajte odgovarajući odeljak u nastavku.

Napomene
Ako koristite medicinski električni uređaj kao što je pejsmejker, nemojte postavljati mikrofon na odeću kao što je džep na reveru ili unutrašnji džep. Korišćenje mikrofona u blizini medicinskog uređaja može nepovoljno da utiče na taj uređaj.

Korišćenje trake za ruku (pogledajte sliku C-①)

Postavite mikrofon na traku za ruku pomoću štipaljke, a zatim nosite traku za ruku na ruci.

Korišćenje nosača za slušalicu (pogledajte sliku C-①)

Ako slušalica ispada suviše lako kada je koristi dete ili neko sa malim ušima, pokušajte da koristite nosač za slušalicu. Postavite slušalicu na nosač za slušalicu kao što je prikazano na slici (pogledajte sliku C-②-**1**).
Zakačite krak nosača slušalice za uvo, a zatim ga prilagodite tako da postavite slušalicu blizu ušnog otvora. (C-②-**2** na crtežu je prikaz nosača postavljenog na levo uvo.)

Postavljanje prijemnika na kaiš za ruku na kameri (pogledajte sliku C-③)

Kada prijemnik koristite sa kamerom, postavite ga pomoću štipaljke na vidljivo mesto, tako da ga ništa ne zaklanja od mikrofona, kao što je kaiš za ruku na kameri, kao na slici.

Korišćenje spoljnog mikrofona (prodaje se zasebno)

Sa isključenim napajanjem na mikrofonu, povežite spoljni mikrofon na priključak za spoljni mikrofon na mikrofonu.
Unutrašnji mikrofon se automatski isključuje i snima se zvuk koji hvata spoljni mikrofon.
Koristite spoljni mikrofon koji je kompatibilan sa napajanjem preko priključka. Spoljni mikrofon će se napajati preko ove jedinice.

D Korišćenje bežičnog mikrofona

Korišćenje bežičnog mikrofona u svojstvu mikrofona

Pre nego što povežete prijemnik sa uređajem za snimanje, uverite se da su prekidači za napajanje na prijemniku i uređaju za snimanje postavljeni na OFF.

1 **Povežite isporučeni kabl za snimanje sa priključkom za slušalicu na prijemniku i ulaznim priključkom za mikrofon na uređaju za snimanje.**
Kabl za snimanje je neusmeren. Sa monoauralnim uređajem za snimanje, zvuk se snima monoauralno. Sa uređajem za stereo snimanje, isti zvuk se snima na desnom i levom kanalu.
2 **Uključite uređaj za snimanje i postavite ga u režim mirovanja.**
3 **Postavite prekidače na mikrofonu i prijemniku na ON.**
Neposredno nakon uključenja, lampe na dva uređaja počinju da polako trepere plavom bojom, označavajući da pokušavaju da detektuju jedan drugog, kao i da se povežu i autorizuju. Kada se veza uspostavi i uređaj za snimanje je spreman za snimanje jasnog zvuka, lampa na oba uređaja svetli plavom bojom.
4 **Kada proverite da lampa na prijemniku svetli, započnite snimanje na uređaju za snimanje.**

Napomene
- Prilikom povezivanja prijemnika sa uređajem za snimanje, obavezno koristite isporučeni kabl za snimanje. Isporučeni kabl za snimanje ima ugrađen otpornik za prilagođavanje nivoa zvuka između priključka za slušalicu i ulaznog priključka za mikrofon.
- Jačina zvuka u slušalici se uvek vraća na podrazumevanu postavku kada se napajanje isključi. Sony preporučuje da zadržite podrazumevanu postavku za snimanje.
- Koristite dugme za +/– jačine zvuka da biste prilagodili jačinu zvuka u slušalici koja je direktno povezana sa priključkom za slušalicu.
- Ako želite da prilagodite nivo za snimanje zvuka, prilagodite ga na uređaju za snimanje. Da biste prilagodili jačinu zvuka slušalice povezane sa uređajem za snimanje, prilagodite je na uređaju za snimanje. Ako promenite jačinu zvuka na prijemniku, nivo snimanja se takođe menja.
- U toku snimanja kamerom, možda će biti snimljen zvučni signal za potvrdu koji se čuje na početku snimanja. Sony preporučuje da funkciju [BEEP] na kameri postavite na [OFF]. Za više detalja, pogledajte uputstvo za upotrebu kamere.

Korišćenje bežičnog mikrofona u svojstvu primopredajnika

1 **Povežite isporučene slušalice na priključke za slušalice na mikrofonu i prijemniku.**
2 **Postavite prekidače na mikrofonu i prijemniku na ON.**

Napomene
- Ako se napajanje mikrofona isključi ili mikrofon i prijemnik nisu povezani kada započnete snimanje, možda će biti snimljeni buka ili bezvučni signal. Uverite se da lampe na mikrofonu i prijemniku svetle plavom bojom i da je veza uspostavljena, a zatim započnite snimanje.
- Zvuk koji hvata prijemnik neće biti snimljen.
- Kada se dugme za promenu jačine zvuka +/– pritisne brzo, nivo se promeni za jedan korak. Kada ga držite pritisnutog, nivo nastavlja da se menja. Ako pritisnete dugme za promenu jačine zvuka +/– dok snimate, biće snimljen zvuk klika.
- Sony preporučuje da isključite prijemnik kada ga ne koristite za snimanje.
- Može da prođe neko vreme pre nego što se lampa na ovoj jedinici isključi nakon što ste dugme za napajanje postavili na OFF. To nije kvar.
- Ovaj bežični mikrofon obrađuje i prenosi zvuk u digitalnom obliku, što može da izazove blago kašnjenje između stvarnog zvuka i snimljenog (praćenog) zvuka. Kao rezultat, kada zvuk pratite preko slušalice, može da se čuje efekat eha. Slično tome, efekat kašnjenja može da se ispolji pri pregledu slika sa zvukom snimljenim na ovom bežičnom mikrofonu. Međutim, to nije kvar.
- Prilagodite nivo snimanja zvuka preko uređaja za snimanje ili menjajući udaljenost između objekta i mikrofona.
- Kada je preostalo punjenje baterije nisko, lampa će možda treperiti u nepravilnom tempu, a mikrofon i prijemnik neće moći da komuniciraju međusobno. To nije kvar. Zamenite baterije novim.
- Sony se neće smatrati odgovornim za bilo kakav neuspeh u pravilnom snimanju zvuka koji je posledica problema u radu ovog proizvoda.

Rešavanje problema

□ **Mikrofon i prijemnik ne mogu da uspostave Bluetooth vezu.**
→ Ova jedinica se povezuje putem radio talasa. Uverite se da nema objekata koji blokiraju radio talase oko ove jedinice.
→ Koristite mikrofon i prijemnik koji su bliže jedan drugom.
→ Koristite mikrofon u uspravnom položaju.

Specifikacije

Sistem komunikacije	Bluetooth specifikacija Ver. 3.0
Izlaz	Specifikacija Bluetooth napajanja klase 1
Glavni kompatibilni Bluetooth profili	Advanced Audio Distribution Profile
Radni opseg*	Do 50 m
Sistem mikrofona	Neusmereni
Zahtevi za napajanje	Jedna alkalna suva baterija od 1,5 V veličine AAA** ili jedna Ni-MH baterija od 1,2 V veličine AAA**
Potrošnja energije	Približno 0,3 W
Frekventni odziv	300 Hz–9000 Hz (prijemnik)
Vreme neprekidnog rada	Približno 3 sata***
Dimenzije (približne) (š/v/d)	19 mm × 66 mm × 30 mm
Masa	Približno 19 g (bez baterije)
Radna temperatura	5 °C do 40 °C
Temperatura za skladištenje	–20 °C do +60 °C

* To je približna udaljenost za komunikaciju pri pogledu između mikrofona i prijemnika bez prepreka.
Zavisi od lokacije snimanja, kao što su prepreke ili reflektivne površine smeštene između Bluetooth uređaja, uslova za prostiranje radio talasa itd.
** Baterije nisu uključene. Ne bi trebalo da koristite mangansku suvu bateriju.
*** Pri korišćenju Sony alkalne suve baterije na 25 °C
Pri korišćenju na nižim temperaturama, vreme rada sa alkalnom baterijom će biti kraće. Preporučuje se korišćenje Ni-MH punjivih baterija.

Sadržaj pakovanja
Mikrofon (odašiljač) (ECM-AW4(T)) (1), Prijemnik (ECM-AW4(R)) (1), Kabl za snimanje (1), Štitnik za vetar (1), Tašna za nošenje (1), Traka za ruku (1), Slušalica (2), Nosač za slušalicu (1), Paket štampane dokumentacije

Dizajn i specifikacije su podložni promenama bez najave.

Български

Преди да започнете работа с устройството, моля, прочетете внимателно тези инструкции и ги запазете за справка в бъдеще.

Предпазни мерки

- Табелката е под скобата на микрофона.

ПРЕДУПРЕЖДЕНИЕ

За да се намали рискът от пожар или токов удар:
1) не излагайте устройството на дъжд или влага;
2) не поставяйте предмети, пълни с течности, като например вази, върху устройството.

Не излагайте батериите на прекомерна топлина, например на слънце, огън и други подобни.

ВНИМАНИЕ

Прекалено високото налягане на звука от слушалките може доведе до увреждане на слуха.

Заменяйте батерията само с определения тип.
В противен случай може да възникне пожар или нараняване.

Нормативна информация

Държави и региони
Този продукт може да бъде използван в държавата или региона, където е закупен.
Това устройство е одобрено за държавата или региона, за който е предназначен. Използването на това устройство с премахнат етикет за одобрение може да е наказуемо от закона.

За потребители в Европа

Вижте другите инструкции за експлоатация.

С настоящото Sony Corporation декларира, че този безжичен микрофон ECM-AW4 съответства на основните изисквания и другите съответни разпоредби на Директива 1999/5/ЕО. За подробности, моля, посетете следния URL адрес:
http://www.compliance.sony.de/

CE

Изхвърляне на старо електрическо и електронно оборудване (приложимо за държавите от Европейския съюз и други страни в Европа със системи за разделно събиране на отпадъците)
Този символ върху продукта или опаковката му показва, че той не трябва да се изхвърля заедно с битовите отпадъци. Вместо това той трябва да бъде предаден в подходящ пункт за рециклиране на електрическо и електронно оборудване. Като осигурите правилното изхвърляне на този продукт, ще помогнете за предотвратяването на евентуалните негативни последици за околната среда и човешкото здраве, които иначе биха могли да възникнат при неподходящо изхвърляне на този продукт. Рециклирането на материалите ще помогне за запазването на природните ресурси. За по-подробна информация относно рециклирането на този продукт се обърнете към местната администрация, към службата за събиране на битови отпадъци или към магазина, от който сте закупили продукта.

< Съобщение за потребителите в държави, прилагащи директивите на ЕС >
Производител: Sony Corporation, 1-7-1 Konan Minato-ku Tokyo, 108-0075 Япония
Съвместимост с продукти за ЕС: Sony Deutschland GmbH, Hedelfinger Strasse 61, 70327 Stuttgart, Германия

Внимание
Електромагнитните полета на конкретните честоти може да повлияят върху картината и звука на това устройство.

Този продукт е изпробван и е установено, че е съвместим с ограниченията, изложени в разпоредбата за EMC за използване на свързващи кабели, не по-дълги от 3 метра.

Ако поради статично електричество или електромагнетизъм преносът на данни прекъсне, рестартирайте приложението или изключете и включете отново комуникационния кабел (USB и т.н.).

Функции

- Този безжичен микрофон е създаден за употреба със записващо устройство като видеокамера или IC рекордер с входен жак за микрофон за записване на ясен монозвук дори когато източникът на звука е далеч от записващото устройство.
- Микрофоните и жаковете за слушалки са предоставени както в микрофона (предавател, наричан по-долу „микрофон"), така и в приемника, свързан към записващото устройство. Когато има свързани слушалки и към микрофона, и към записващото устройство, лицето от страна на микрофона и друго лице от страна на приемника могат да чуят звука или гласа от другата страна дори и да са далеч един от друг. Звукът, прихванат от микрофона, може да се запише на записващото устройство. (Звукът от приемника не може да бъде записан. Ако записващото устройство няма жак за слушалки, лицето от страна на приемника не може да чуе гласа от другата страна по време на запис.)
- Безжичният микрофон може да бъде използван като приемо-предавател, за да може звукът от единия край да бъде следен от другия край чрез слушалки, директно свързани към жаковете за слушалки както на микрофона, така и на приемника.
- Безжичният микрофон използва технологията за безжична комуникация Bluetooth.

Технология за безжична комуникация Bluetooth®

- Технологията за безжична комуникация Bluetooth позволява комуникацията между различни устройства с Bluetooth без използване на кабели. Устройствата, които могат да използват тази технология, включват компютри, компютърни периферни устройства и смартфони.
- Приемникът и микрофонът са фабрично настроени да комуникират помежду си. Затова действията, които обикновено се изискват за устройства с Bluetooth, например сдвояване и въвеждане на ключ за достъп, не са нужни. Комуникацията не е възможна с приемник и микрофон, които не са продадени като двойка, множество микрофони или други устройства с Bluetooth като смартфон, компютър и т.н.

Забележки
- Този безжичен микрофон може да бъде засегнат при следните условия.
  - Когато има пречки като хора, метални обекти, стени или отразяващи повърхности между предната част на приемника и микрофона.
  - Когато се използва в безжична LAN среда на системата, в близост до включени устройства с Bluetooth, в близост до включена микровълнова фурна или където има електромагнитни вълни.
- Ако микрофонът е поставен в непосредствена близост до видеокамерата, радиочестотните смущения или шум също може да се запишат. По време на употреба дръжте микрофона на поне 1 м (3 фута) от видеокамерата.
- Ако има шум или няма звук поради влошена комуникация, индикаторът на приемника мига бързо в синьо. Уверете се, че разстоянието между устройствата не е твърде голямо и няма пречки между тях. Продължете употребата, когато индикаторът свети непрекъснато в синьо.

Бележки относно използването

- Не допускайте в корпуса да попадне течност или друг обект.
- Не разглобявайте и модифицирайте безжичния микрофон.
- Не използвайте безжичния микрофон в медицински институции като болница, в близост до медицинско електрическо устройство, в летателен апарат или ако възникнат радиочестотни смущения с друго устройство. Радиочестотната енергия, която се излъчва от този безжичен микрофон, може да причини смущения в други устройства, което да доведе до инцидент.
- Това устройство е прецизен инструмент. Не го изпускайте, удряйте и подлагайте на силни удари.
- Дръжте това устройство далеч от високи температури и влажност.
- Когато използвате устройството на открито, внимавайте да не се намокри от дъждовни капки или морска вода.
- Устройствата с безжична комуникация могат да бъдат използвани само в държави или региони, където е получено удостоверяване.
- Ако слушалките са поставени в близост до микрофона (устройство за улавяне на звука) по време на запис, може да се появи ефект на пищене (акустичен резонанс). Ако това се случи, поставете слушалките далеч от микрофона или намалете нивото на звука на слушалките.
- Ако захранването на микрофона се изключи или приемникът и микрофонът не са свързани, когато започнете да записвате, можете да се запише шум или да спре звукът. Уверете се, че индикаторите на приемника и микрофона светят в синьо и е установена връзка, след това започнете да записвате.
- Ако докоснете микрофона по време на запис, шумът ще бъде записан. Внимавайте да не докосвате микрофона с ръце или нещо друго.
- Когато използвате микрофона при ниски температури, продуктивността на батерията пада в сравнение с употреба при нормални температури (25 °C (77 °F)), така че времето за работа се съкращава.
- Не излагайте батериите на прекомерна топлина, например на слънце, огън и други подобни.

За да не се излъчват радиовълни
- На места, където използването на радиовълни е забранено, например на самолет по време на излитане или кацане, изключете захранването на устройството.

Относно търговските марки
- Търговските марки на Bluetooth са собственост на техния притежател и се използват от Sony Corporation по лиценз.
- Всички други имена на продукти, споменати в настоящия документ, може да са търговски марки или регистрирани търговски марки на съответните им компании. Освен това ™ и ® не са споменати във всеки отделен случай в това ръководство.

Идентифициране на компонентите (вж. илюстрация A)

Микрофон (A-①)*

Приемник (A-②)*

* [MICROPHONE] и [RECEIVER] са отпечатани на микрофона и съответно на приемника, както е показано на илюстрацията.

Микрофон/Приемник

1 **Превключвател на захранването**
За да предотвратите изтощаване на батерията, изключете превключвателя за захранване, когато не я използвате.

2 **Жак за слушалки**
Когато към жака за слушалки на приемника се свържат слушалки, звукът, прихванат от микрофона, може да бъде следен.
Когато към жака за слушалки на микрофона се свържат слушалки, звукът, прихванат от приемника, може да бъде следен.
Когато предоставеният записващ кабел се свърже между жака за слушалки на приемника и жака за микрофон на записващото устройство, звукът, прихванат от микрофона, може да бъде записан на записващото устройство.

3 **Индикатор**
Индикаторът свети, мига или се изключва в зависимост от състоянието на устройствата и комуникацията както следва.

<table>
<tr><th>Състояние</th><th>Приемник</th><th>Микрофон</th></tr>
<tr><td>Веднага след включването на приемника и микрофона</td><td colspan="2">Мига бавно в синьо (режим на готовност)</td></tr>
<tr><td>Връзката е установена и звукът може да се запише ясно</td><td colspan="2">Свети в синьо</td></tr>
<tr><td>Изключване на приемника</td><td>Изключва се</td><td>Мига бавно в синьо (режим на готовност)</td></tr>
<tr><td>Изключване на микрофона</td><td>Мига бавно в синьо (режим на готовност)</td><td>Изключва се</td></tr>
<tr><td>Прекъснат звук поради лошо състояние на комуникация</td><td colspan="2">Мига бързо в синьо</td></tr>
<tr><td>Когато батерията е слаба</td><td colspan="2">Мига в червено
Бързо сменете батерията с нова.</td></tr>
</table>

4 **Вътрешен микрофон**

5 **Жак за външен микрофон**

6 **Кукичка за каишката**
Можете да закачите каишката (не е включена в комплекта) към микрофона.
Използвайте тази, ако е нужно.

7 **Бутон +/– за силата на звука**

8 **Капак на отделението за батерия**

9 **Клипс**
Използвайте го, за да закачите микрофона към дрехи или към предоставената лента за ръка.
Използвайте го, за да закачите приемника към ръкохватката на видеокамерата.
Микрофонът/приемникът може да бъде поставен върху бюро и др., използвайки клипса като поставка.

10 **Екран против вятър**
Поставете върху микрофона, за да намалите шума, причинен от дишане или силен вятър.

B Поставяне на батерия

Подгответе батерия (опционално).
Използвайте алкална батерия с размер AAA или акумулаторна батерия Ni-MH с размер AAA.
Препоръчват се батерии на Sony. Устройството може да няма най-добрата продуктивност с батерии на други производители.

1 **Докато натискате долната част на капака на отделението за батерии ①, повдигнете капака и го отстранете ②.**
2 **Поставете правилно батерия в отделението, следвайки вътрешните маркировки за поляритет.**
3 **Първо поставете страната с - на капака на отделението за батерии, след което затворете със страната с +.**

Забележки
Уверете се, че сте спазили полюсите ⊕⊖ на батерията. Поставянето на батерията с полюс в погрешната посока може да причини протичане или пробив.

C Поставяне на микрофона/приемника

Поставяне на микрофона към дрехи и др.

Прикрепете микрофона към джоб на дреха и др. с клипса.
Поставете микрофона в позиция, която е подходяща за местоположението на записване. За да определите подходящата позиция, свържете слушалки към приемника и следете звука, прихванат от микрофона. Също така можете да следите звука, като свържете приемника към записващото устройство чрез записващия кабел, както и слушалки към записващото устройство. За повече подробности относно следенето на звук, вижте свързания раздел по-долу.

Забележки
Ако използвате медицинско електрическо оборудване, например пейсмейкър, не поставяйте микрофона към дрехите си, например към горни или вътрешни джобове. Използването на микрофона в близост до медицинско устройство може да го повреди.

Използване на лентата за ръка (вж. илюстрация C-①)

Поставете микрофона с клипса към лентата за ръка и след това поставете лентата за ръка на ръката си.

Използване на закачалката за слушалки (вж. илюстрация C-②)

Ако слушалките се изваждат твърде лесно, когато се използват от дете или от човек с малки уши, използвайте закачалката за слушалки. Поставете слушалките към закачалката за слушалки, както е показано на илюстрацията (вж. илюстрация C-②-**1**).
Закачете закачалката за слушалки на ухото и я регулирайте така, че да слушалките да са близо до ухото. (C-②-**2** на илюстрацията показва закачане на лявото ухо.)

Закачане на приемника към ръкохватката на видеокамерата (вж. илюстрация C-③)

Когато използвате приемника с видеокамерата, закачете го с клипса на видимо място, където нищо не го блокира от микрофона, например на ръкохватката на видеокамерата, както е показано на илюстрацията.

Използване на външния микрофон (продава се отделно)

С изключено захранване на микрофона свържете външния микрофон към жака за външен микрофон на микрофона.
Вътрешният микрофон автоматично се изключва и звукът, прихванат от външния микрофон се записва.
Използвайте външен микрофон, съвместим със захранване през интерфейсната връзка. Външният микрофон се захранва от това устройство.

D Използване на безжичния микрофон

Използване на безжичния микрофон като микрофон

Преди да свържете приемника към записващото устройство, уверете се, че превключвателите на захранване на приемника и на записващото устройство са зададени на OFF.

1 **Свържете предоставения записващ кабел към жака за слушалки на приемника и входния жак за микрофон на записващото устройство.**
Записващият кабел е ненасочен кабел. С моно записващо устройство звукът се записва в моно. Със стерео записващо устройство същият звук се записва в десните и левите канали.
2 **Включете записващото устройство и го задайте в режим на готовност.**
3 **Настройте превключвателите за захранване на микрофона и на приемника на ON.**
Веднага след като са включени, индикаторите на двете устройства започват бавно да мигат в синьо, посочващи, че устройствата се опитват да се засекат, да се свържат и да се удостоверят. Когато се установи връзка и записващото устройство е готово за запис на чист звук, индикаторите на устройствата светват в синьо.
4 **След като сте сте уверили, че индикаторът на приемника свети, започнете да записвате на записващото устройство.**

Забележки
- Когато свързвате приемника със записващото устройство, използвате предоставения записващ кабел. Предоставеният записващ кабел има вътрешен резистор за регулиране на нивото на звука между жака за слушалки и входния жак за микрофон.
- Нивото на звука на слушалките винаги се връща към настройката по подразбиране, когато захранването е изключено. Sony препоръчва да държите настройката по подразбиране за записване.
- Използвайте бутона +/– за силата на звука, за да регулирате нивото на звука на слушалките, директно свързани към жака за слушалки.
- Ако искате да регулирате нивото на аудиозаписа, регулирайте го със записващото устройство. Когато регулирате нивото на звука на слушалките, свързани към записващото устройство, регулирайте го със записващото устройство. Ако промените нивото на звука на приемника, нивото на записа също се променя.
- По време на запис с видеокамера звуковият сигнал за потвърждение, който прозвучава в началото на записа, може да бъде записан. Sony препоръчва да настроите [BEEP] на [OFF] на видеокамерата. За повече подробности направете справка в инструкциите за експлоатация на видеокамерата.

Използване на безжичния микрофон като приемо-предавател

1 **Свържете предоставените слушалки към жаковете за слушалки на микрофона и приемника.**
2 **Настройте превключвателите за захранване на микрофона и на приемника на ON.**

Забележки
- Ако захранването на микрофона се изключи или микрофонът и приемникът не са свързани, когато започнете да записвате, можете да се запише шум или да спре звукът. Уверете се, че индикаторите на микрофона и приемника светят в синьо и е установена връзка, след това започнете да записвате.
- Звукът, прихванат от приемника, не се записва.
- Когато бутонът +/– за силата на звука се натисне бързо, нивото се променя с една стъпка. Когато се задържи натиснат, нивото продължава да се променя. Ако натиснете бутона +/– за нивото на звука по време на запис, ще бъде записан щракващ звук.
- Sony препоръчва да изключите приемника, когато не го използвате за записване.
- Изключването на индикатора и това устройство може да отнеме известно време, след като превключвателят за захранване е зададен на OFF. Това не е неизправност.
- Безжичният микрофон обработва и предава звука цифрово, което причинява леко забавяне между действителния звук и записания (следен) звук. В резултат може да се чуе ефект на ехо при следене чрез слушалките. Също така преглеждането на снимки със записан звук на този безжичен микрофон също може да покаже този ефект на забавяне. Това обаче не е неизправност.
- Регулирайте нивото на аудиозаписа със записващото устройство или като промените разстоянието между обекта и микрофона.
- Когато оставащият заряд на батерията е слаб, индикаторът може да мига неравномерно и микрофонът и приемникът може да не комуникират помежду си. Това не е неизправност. Сменете с нови батерии.
- Sony не носи отговорност за неуспех при правилно записване на аудио поради проблеми с този продукт.

Отстраняване на неизправности

□ **Микрофонът и приемникът не могат да се свържат чрез Bluetooth.**
→ Това устройство се свързва чрез радиовълни. Уверете се, че около устройството няма обекти, които да блокират радиовълните.
→ Използвайте микрофона и приемника в близост един до друг.
→ Използвайте микрофона в изправено състояние.

Спецификации

Комуникационна система	Bluetooth спецификация, версия 3.0
Изход	Bluetooth спецификация Power Class 1
Основен съвместим Bluetooth профил	Разширен профил на аудио разпространение
Работен обхват*	До 50 м (150 фута)
Система на микрофона	Ненасочен
Изисквания за захранването	Една алкална батерия 1,5 V AAA** или една батерия Ni-MH 1,2 V AAA**
Консумация на електроенергия	Прибл. 0,3 W
Честотна характеристика	300 Hz - 9,000 Hz (Приемник)
Време за непрекъсната работа	Прибл. 3 часа***
Размери (приблиз.) (ш/в/д)	19 мм × 66 мм × 30 мм (3/4 инча × 2 5/8 инча × 1 3/16 инча)
Маса	Прибл. 19 г (0,7 унции) (без батерията)
Работна температура	От 5°C до 40°C (от 41°F до 104°F)
Температура на съхранение	От –20 °C до +60 °C (от –4 °F до +140 °F)

* Това е приблизителното разстояние за комуникация без препятствия между микрофона и приемника.
В зависимост от местоположението на записване, например ако има пречки или отразяващи повърхности между Bluetooth устройствата, приемане на радиовълни и др.
** Батерията не включена. Не бива да се използва манганова батерия.
*** С алкална батерия на Sony при 25 ºC (77 ºF)
Когато се използва при ниска температура, времето за работа с алкалната батерия ще се съкрати. Препоръчва се да използвате акумулаторни батерии Ni-MH.

Включени елементи
Микрофон (предавател) (ECM-AW4(T)) (1), Приемник (ECM-AW4(R)) (1), Записващ кабел (1), Екран против вятър (1), Калъф за носене (1), Лента за ръка (1), Слушалки (2), Закачалка за слушалки (1), Комплект отпечатана документация

Дизайнът и спецификациите подлежат на промяна без предупреждение.