SONY

4 4 3 5 1 9 9 3 1

Docking Station
VGP-PRZ20 Series

Operating Instructions / Manual de instruções / Kullanım Talimatları / Betjeningsvejledning / Käyttöohje / Bruksanvisning / Bruksanvisning

4-435-199-**31**(1) © 2012 Sony Corporation / Printed in Japan

A

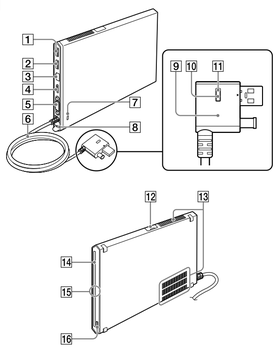

B

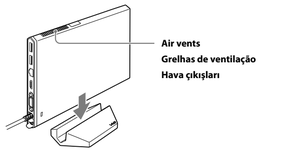

C

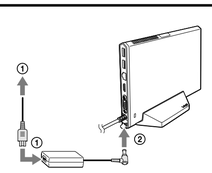

D

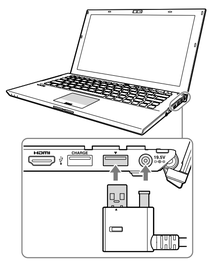

E

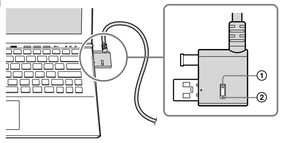

F

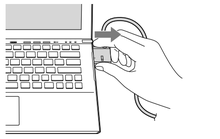

G

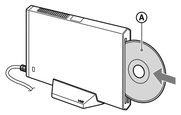

English

Laser Caution

The equipment is classified as a CLASS 1 LASER PRODUCT and complies with the Laser Products Safety Standard IEC/EN60825-1(2007).
Caution - Repair and maintenance of this equipment should be made only by Sony authorised technicians. Improper repairs and use can create safety hazards.
Caution - Use of controls or adjustments or performance of procedures other than those specified herein may result in hazardous radiation exposure.
You can find the following sticker on the bottom of the equipment.

CLASS 1 LASER PRODUCT
PRODUIT LASER DE CLASSE 1
LASER KLASSE 1 PRODUKT

The optical disc drive of this equipment is classified as a CLASS 1 LASER PRODUCT and complies with the Laser Products Safety Standard IEC/EN 60825-1.
Caution - Repair and maintenance of this equipment should be made only by Sony authorised technicians. Improper use and repairs can create a safety hazard.
Caution - Use of controls or adjustments or performance of procedures other than those specified herein may result in hazardous radiation exposure.
For incorporated optical disc drive
Caution - Class 3B visible and invisible laser radiation when open. Avoid direct exposure to the beam.
– Maximum power: 390 μW (λ 650nm), 563 μW (λ 780nm), 39 μW (λ 405nm)
– Beam divergence: 0.6 (λ 650nm), 0.45 (λ 780nm), 0.85 (λ 405nm)
– Pulse duration: Continuous wave

Before use

Before using the docking station, please read this manual thoroughly and retain it for future reference. See also the manuals provided with your computer for more information about connecting the docking station.
The Sony VGP-PRZ20 series is the docking station designed for Sony personal computers. However, it may not be used with some models.

Locating controls and ports (A)

Back

1 **USB port*1**
2 **USB port*2**
3 **LAN port**
4 **HDMI output port**
5 **Monitor port**
6 **Connector cable**
Hint
Use the supplied cable band to wrap the connector cable for storing.
7 **Security slot**
8 **DC IN port**
9 **Docking station connector**
10 **UNDOCK button**
Before disconnecting the docking station from your computer, press the UNDOCK button. Follow the steps in "To disconnect the docking station from your computer."
11 **IN USE indicator**
Illuminates while the communication between the docking station and the computer is active.

Front

12 **USB port*1**
13 **Air vents**
14 **Optical disc drive**
15 **Power indicator**
Illuminates in green when your computer is turned on, blinks in orange while your computer is in Sleep mode, and blinks in yellow while data access to the optical disc drive is in progress.
16 **Disc eject button**

*1 Compliant with the USB 2.0 standard.
*2 Compliant with the USB 2.0/3.0 standards. USB ports that are compliant with the USB 3.0 standard are identifiable by their blue color.

Connecting a Docking Station

To use the supplied vertical stand

When using the supplied vertical stand, attach the docking station with the air vents up (B).

Note
Attach the docking station in the correct direction; otherwise, loss of unsaved data or failure of the docking station may result.

To connect the docking station to your Computer

1 **If your computer is connected to a power source, unplug the AC adapter from the computer and the power cord from the AC outlet.**

2 **Plug one end of the supplied power cord into the supplied AC adapter and the other end into an AC outlet (C - ①). Then plug the AC adapter cable into the DC IN port on the docking station (C - ②).**
The power indicator of the docking station illuminates in green for approximately 10 seconds.
Note
Be sure to use the AC adapter and the power cord supplied with the docking station.

3 **Plug the docking station connector into your computer (D).**

To disconnect the docking station from your computer

Notes
- Before disconnecting the docking station from your computer, press the UNDOCK button (E - ①) and confirm that the IN USE indicator (E - ②) is off.
- Do not disconnect the docking station from your computer while the IN USE indicator (E - ②) on the docking station connector is lit. Disconnecting the docking station while the IN USE indicator (E - ②) is lit may result in loss of unsaved data or a failure of the computer. If any problems occur, refer to "Docking station problems" in "Notes on use" and restart the computer.
- When you press the UNDOCK button (E - ①) while the computer is in Sleep mode, the computer returns to the Normal mode. In this case, before disconnecting the docking station from your computer, confirm that the IN USE indicator (E - ②) is off.

1 **Press the UNDOCK button (E - ①).**

2 **After confirming the IN USE indicator (E - ②) is off, unplug the connector cable by holding the docking station connector (F).**

For details on disconnecting the docking station, see the manuals provided with your personal computer.

Inserting/Ejecting the CD/ DVD/ Blu-ray Disc™

The docking station must be turned on to insert or eject a disc.

Notes
- Depending on the model and/or inserted disc, the docking station may not be able to record or play some content.
- When handling a disc, do not touch its surface.
- 8 cm disc reading/writing and use of an 8 cm disc adapter are not supported.
- Only use circular discs. Do not use discs in any other shape (star, heart, card, etc.) or corrupted discs, as this may damage the optical disc drive.
- Never affix an adhesive label to a disc, as it may damage the optical disc drive.
- For details on handling discs and using the optical disc drive, see the manuals provided with your personal computer.

To insert a disc (G)

Insert a disc into the optical disc drive slot with the label side Ⓐ as shown.

To eject a disc

Press the disc eject button.
About the location of the disc eject button, see "Locating controls and ports."

Note on use

- Use only the AC adapter (VGP-AC19V46) and power cord supplied with this unit. Do not use the AC adapter and power cord supplied with your computer.
- Do not place the unit in locations that are:
  – Extremely hot or cold
  – Dusty or dirty
  – Very humid
  – Vibrating
  – Strong magnetic fields
  – Sandy
  – Exposed to direct sunlight
- Do not apply mechanical shock or drop the unit.
- Make sure that nothing metallic comes into contact with the metal parts of the unit. If this happens, a short-circuit may occur and the unit may be damaged.
- Do not operate the unit with a damaged cord.
- Do not operate the unit if the unit itself has been dropped or damaged.
- Always keep the metal contacts clean.
- Do not disassemble or convert the unit.
- While in use, it is normal for the unit to get warm.
- Do not plug a telephone cable into the LAN port. If the LAN port is connected to one of the telephone lines mentioned below, high electric current to the port may cause damage, overheating, or fire.
  – Home (intercom speakerphone) or business-use telephone lines (multi-line business telephone)
  – Public telephone subscriber line
  – Private branch exchange (PBX)
- Keep the unit away from TV or AM receivers, because it can disturb TV or AM reception.
- Do not place any objects on top of the unit.
- When transporting your computer, be sure to remove the unit first. Moving your computer with the unit installed could cause the unit to fall off, resulting in personal injury, or damage to the unit or your computer.
- When using the multiple monitors function or the external display, see the manuals provided with your personal computer.
- Do not bend the connector cable forcibly. It may result in a failure of the unit.
- The graphics accelerator/USB/LAN/disk drive on the unit may not provide maximum performance, depending on system environment. In addition, the performance may be limited when using two or more of the above features on the unit at the same time.
- Do not unplug the power cord while using this unit. If the power is cut or the power cord is unplugged while in use, it may cause a problem.

About HDCP compliant of display output

This unit is compliant with the High-bandwidth Digital Content Protection (HDCP) standard and capable of encrypting the transmission channel of digital video signals for the purpose of copyright protection, which enables you to play and view a wide variety of copyright protected and high-quality content. To view the copyright protected content, connect an HDCP-compliant monitor to the HDMI output port on this unit. If your computer has a non-compliant monitor connected, you will not be able to play or view any copyright protected content.

On viewing 3D images

Some people may experience discomfort (such as eye strain, fatigue, or nausea) while watching 3D video images or playing stereoscopic 3D games.
Sony recommends that all viewers take regular breaks while watching 3D video images or playing stereoscopic 3D games.
The length and frequency of necessary breaks will vary from person to person.
You must decide what works best.
If you experience any discomfort, you should stop watching the 3D video images or playing stereoscopic 3D games until the discomfort ends; consult a doctor if you believe necessary.
You should also see the instruction manual of any other device or software used with this unit.
The vision of young children (especially those under six years old) is still under development.
Consult your doctor (such as a pediatrician or eye doctor) before allowing young children to watch 3D video images or playing stereoscopic 3D games.
Adults should supervise young children to ensure they follow the recommendations listed above.

Docking station problems

The following may cause problems with the docking station or your computer.
- Your computer is disconnected from the docking station incorrectly.
- The power is cut or the power cord is unplugged while in use.
- The power-supply voltage is decreased due to the power source, etc.

If any problems occur, restart your computer as follows:
Press the Ctrl+Alt+Delete keys and click the arrow next to the Shut down button and Restart.
If this procedure does not work, press and hold the power button for more than four seconds to shut down your computer.

Note
Turning off your computer with the Ctrl+Alt+Delete keys or the power button may cause loss of unsaved data.

Specifications

Mounted drive*1
VGP-PRZ20A: Blu-ray Disc™ Drive with DVD SuperMulti
VGP-PRZ20B: Blu-ray Disc™ ROM Drive with DVD SuperMulti
VGP-PRZ20C: DVD SuperMulti Drive

Other
Ports
USB
Hi-Speed USB (USB 2.0): Type-A port (2)*2
SuperSpeed USB (USB 3.0): Type-A port (1)*3
External display output:
MONITOR (▢) : Analog RGB
(mini D-sub 15 pin) (1)
HDMI: HDMI output (1)
Network (LAN) : 10BASE-T/100BASE-TX/1000BASE-T (1)
Graphic accelerator AMD Radeon™ HD 7670M*4 (when SVZ131XX is connected)
AMD Radeon™ HD 6650M*4 (when VPCZ2XX is connected)
Power requirement (AC adapter *5) Input: AC 100-240 V, 50/60 Hz, 1.6 A - 0.7 A
Output: 19.5 V DC, 6.2 A
Operating temperature 5 °C to 35 °C
(temperature gradient less than 10 °C/hour)
Operating humidity 20% to 80% (not condensed), provided that humidity is less than 65% at 35 °C
(hygrometer reading of less than 29 °C)
Storage temperature –20 °C to +60 °C
(temperature gradient less than 10 °C/hour)
Storage humidity 10% to 90% (not condensed), provided that humidity is less than 20% at 60 °C
(hygrometer reading of less than 35 °C)
Dimensions Approx. 148.0 × 16.65 × 220.0 mm (w/h/d)
Mass Approx. 685 g
Supplied accessories
AC adapter
Power cord
Cable band
Vertical stand
Operating instructions
Safety Regulations

*1 The mounted drives sold vary depending on the country or region. For details and specifications on optical disc drives, visit the VAIO Support web site at http://support.vaio.sony.eu/.
*2 Compliant with the USB 2.0 standard.
*3 Compliant with the USB 2.0/3.0 standards.
*4 The graphic accelerator is displayed in a different name, depending on the graphic driver of the computer connected to the docking station.
*5 Use only the AC adapter (VGP-AC19V46) and power cord supplied with this product.

Design and specifications are subject to change without notice.

Trademarks

- VAIO is a trademark of Sony Corporation.
- The terms HDMI and HDMI High-Definition Multimedia Interface, and the HDMI Logo are trademarks or registered trademarks of HDMI Licensing LLC in the United States and other countries.
- AMD and Radeon are registered trademarks of Advanced Micro Devices, Inc.
- Blu-ray Disc™ and the Blu-ray Disc logo are trademarks of the Blu-ray Disc Association.
- All other names of systems, products, and services are trademarks of their respective owners. In the manual, the ™ or ® marks are not specified.

Português

Cuidados sobre o laser

Este equipamento está classificado como CLASS 1 LASER PRODUCT e está em conformidade com a norma IEC/EN60825-1(2007) sobre a segurança de produtos laser.
Cuidado - A reparação e manutenção deste equipamento só devem ser efectuadas por técnicos autorizados pela Sony. A reparação e utilização incorrectas poderão causar perigos de segurança.
Cuidado - A utilização de controlos ou ajustes ou a execução de procedimentos diferentes dos especificados no presente documento poderá originar a exposição a radiações perigosas.
Poderá encontrar o autocolante seguinte na parte inferior do equipamento.

CLASS 1 LASER PRODUCT
PRODUIT LASER DE CLASSE 1
LASER KLASSE 1 PRODUKT

A unidade de disco óptico deste equipamento está classificada como CLASS 1 LASER PRODUCT e está em conformidade com a norma IEC/EN60825-1(2007) sobre a segurança de produtos laser.
Cuidado - A reparação e manutenção deste equipamento só devem ser efectuadas por técnicos autorizados pela Sony. A utilização e reparação incorrectas poderão causar um perigo de segurança.
Cuidado - A utilização de controlos ou ajustes ou a execução de procedimentos diferentes dos especificados no presente documento poderá originar a exposição a radiações perigosas.
Para a unidade de disco óptico incorporada
Cuidado - Radiação laser de classe 3B visível e invisível quando aberto. Evite a exposição directa ao feixe.
– Potência máxima: 390 μW (λ 650nm), 563 μW (λ 780nm), 39 μW (λ 405nm)
– Divergência do feixe: 0.6 (λ 650nm), 0,45 (λ 780nm), 0,85 (λ 405nm)
– Duração do impulso: Onda contínua

Antes de utilizar

Antes de utilizar a estação de ancoragem, leia cuidadosamente este manual e guarde-o para referência futura. Consulte também os manuais fornecidos com o seu computador para obter mais informações acerca da ligação da estação de ancoragem.
A série Sony VGP-PRZ20 é a estação de ancoragem concebida para os computadores pessoais da Sony. No entanto, poderá não ser utilizada com alguns modelos.

Localizar controlos e portas (A)

Traseira

1 **Porta USB*1**
2 **Porta USB*2**
3 **Porta LAN**
4 **Porta de saída HDMI**
5 **Porta de monitor**
6 **Cabo de ligação**
Sugestão
Utilize a abraçadeira fornecida para enrolar o cabo de ligação quando o guardar.
7 **Ranhura de segurança**
8 **Porta DC IN**
9 **Conector da estação de ancoragem**
10 **Botão UNDOCK (desancoramento)**
Antes de desligar a estação de ancoragem do seu computador, carregue no botão UNDOCK (desancoramento). Siga os passos em "Para desligar a estação de ancoragem do seu computador".
11 **Indicador IN USE (em utilização)**
Ilumina-se enquanto a comunicação entre a estação de ancoragem e o computador estiver activa.

Frente

12 **Porta USB*1**
13 **Grelhas de ventilação**
14 **Unidade de disco óptico**
15 **Indicador de alimentação**
Ilumina-se a verde quando o computador está ligado, pisca a cor-de-laranja enquanto o computador está no modo de Suspensão e pisca a amarelo enquanto o acesso aos dados na unidade do disco óptico está em progresso.
16 **Botão de ejecção de disco**

*1 Em conformidade com a norma USB 2.0.
*2 Em conformidade com as normas USB 2.0/3.0. As portas USB que estão em conformidade com a norma USB 3.0 são identificáveis pela sua cor azul.

Ligar uma Estação de Ancoragem

Para utilizar o suporte vertical fornecido

Quando utilizar o suporte vertical fornecido, instale a estação de ancoragem com as grelhas de ventilação viradas para cima (B).

Nota
Instale a estação de ancoragem na direcção correcta; caso contrário, poderá ocorrer uma perda de dados não guardados ou avaria da estação de ancoragem.

Para ligar a estação de ancoragem ao seu computador

1 **Se o seu computador estiver ligado a uma fonte de alimentação, retire o transformador do computador e o cabo de alimentação da tomada de CA.**

2 **Ligue uma extremidade do cabo de alimentação fornecido ao transformador fornecido e a outra extremidade a uma tomada de CA (C - ①). Em seguida, ligue o cabo do transformador à porta DC IN na estação de ancoragem (C - ②).**
O indicador de alimentação da estação de ancoragem ilumina-se a verde durante aproximadamente 10 segundos.
Nota
Certifique-se de que utiliza o transformador e o cabo de alimentação fornecidos com a estação de ancoragem.

3 **Ligue o conector da estação de ancoragem ao computador (D).**

Para desligar a estação de ancoragem do seu computador

Notas
- Antes de desligar a estação de ancoragem do seu computador, carregue no botão UNDOCK (desancoramento) (E - ①) e confirme que o indicador IN USE (em utilização) (E - ②) está desligado.
- Não desligue a estação de ancoragem do seu computador enquanto o indicador IN USE (em utilização) (E - ②) no conector da estação de ancoragem estiver aceso. Desligar a estação de ancoragem enquanto o indicador IN USE (em utilização) (E - ②) estiver ligado poderá provocar a perda de dados não guardados ou um erro no computador. Se ocorrer algum problema, consulte "Problemas da estação de ancoragem" em "Nota de utilização" e reinicie o computador.
- Quando carregar no botão UNDOCK (desancoramento) (E - ①) enquanto o computador está no modo de Suspensão, o computador regressa ao modo Normal. Neste caso, antes de desligar a estação de ancoragem do seu computador, confirme que o indicador IN USE (em utilização) (E - ②) está apagado.

1 **Carregue no botão UNDOCK (desancoramento) (E - ①).**

2 **Após confirmar que o indicador IN USE (em utilização) (E - ②) está apagado, desligue o cabo de ligação, segurando o conector da estação de ancoragem (F).**

Para mais informações acerca de como desligar a estação de ancoragem, consulte os manuais fornecidos com o seu computador pessoal.

Introduzir/Ejectar o CD/ DVD/ Blu-ray Disc™

A estação de ancoragem tem de estar ligada para poder introduzir ou ejectar um disco.

Notas
- Dependendo do modelo e/ou disco introduzido, a estação de ancoragem pode não conseguir gravar ou reproduzir alguns conteúdos.
- Quando manusear um disco, não toque na sua superfície.
- A leitura/escrita de discos de 8 cm e a utilização de um adaptador de discos de 8 cm não são suportadas.
- Utilize apenas discos circulares. Não utilize discos de outra forma qualquer (estrela, coração, cartão, etc.) ou discos corrompidos, pois poderá danificar a unidade do disco óptico.
- Nunca cole etiquetas num disco, pois poderá danificar a unidade do disco óptico.
- Para mais informações acerca de como manusear discos e utilizar a unidade de disco óptico, consulte os manuais fornecidos com o seu computador pessoal.

Para introduzir um disco (G)

Introduza um disco na unidade do disco óptico com o lado da etiqueta Ⓐ conforme ilustrado.

Para ejectar um disco

Carregue no botão de ejecção do disco.
Sobre a localização do botão de ejecção do disco, consulte "Localizar controlos e portas".

Nota de utilização

- Use apenas o transformador (VGP-AC19V46) e o cabo de alimentação fornecidos com esta unidade. Não utilize o transformador e o cabo de alimentação fornecidos com o seu computador.
- Não coloque a unidade em locais:
  – Extremamente quentes ou frios
  – Poeirentos ou sujos
  – Muito húmidos
  – Que sofram vibrações
  – Com campos magnéticos fortes
  – Arenosos
  – Expostos à luz solar directa
- Não aplique choques mecânicos nem deixe cair a unidade.
- Certifique-se de que nada que seja metálico entra em contacto com as peças metálicas da unidade. Se isto acontecer, pode ocorrer um curto circuito e a unidade pode ficar danificada.
- Não utilize a unidade com um cabo danificado.
- Não utilize a unidade se esta tiver caído ou tiver sido danificada.
- Mantenha sempre os contactos metálicos limpos.
- Não desmonte nem converta a unidade.
- Enquanto estiver em utilização, é normal que a unidade aqueça.
- Não ligue um cabo telefónico na porta LAN. Se a porta LAN estiver ligada a uma das linhas telefónicas abaixo mencionadas, a alta corrente eléctrica para a porta pode provocar danos, sobreaquecimento ou um incêndio.
  – Linhas telefónicas domésticas (intercomunicador) ou de utilização comercial (telefone comercial de várias linhas)
  – Linha de subscrição de telefone público
  – Central telefónica privada (PBX)
- Mantenha a unidade afastada do televisor ou de receptores de AM, pois pode perturbar a recepção dos mesmos.
- Não coloque quaisquer objectos em cima da unidade.
- Quando transportar o computador, certifique-se de que retira primeiro a unidade. Deslocar o computador com a unidade instalada pode fazer com que a unidade caia, provocando lesões pessoais ou danos na unidade ou no computador.
- Quando utilizar a função de múltiplos monitores ou o monitor externo, consulte os manuais fornecidos com o seu computador pessoal.
- Não dobre o cabo de ligação à força. Poderá provocar uma avaria na unidade.
- O acelerador gráfico/USB/LAN/unidade de disco na unidade pode não proporcionar o desempenho máximo, dependendo do ambiente do sistema. Além disso, o desempenho pode ser limitado quando utilizar em simultâneo duas ou mais das funcionalidades mencionadas acima na unidade.
- Não desligue o cabo de alimentação enquanto estiver a utilizar esta unidade. Se a alimentação for interrompida ou se o cabo de alimentação for desligado durante a utilização, poderá ocorrer um problema.

Sobre a conformidade HDCP do monitor de saída

Esta unidade está em conformidade com a norma High-band width Digital Content Protection (HDCP) e é capaz de encriptar o canal de transmissão de sinais de vídeo digitais para o objectivo de protecção de direitos de autor, que lhe permite reproduzir e visualizar uma vasta variedade de conteúdos de alta qualidade protegidos por direitos de autor. Para visualizar os conteúdos protegidos por direitos de autor, ligue um monitor compatível com HDCP à porta da saída HDMI nesta unidade. Se o seu computador possuir um monitor não compatível, não conseguirá reproduzir ou visualizar nenhum conteúdo protegido por direitos de autor.

Sobre a visualização de imagens 3D

Algumas pessoas poderão sentir desconforto (como cansaço dos olhos, fadiga ou náuseas) durante a visualização de imagens de vídeo 3D ou ao jogar jogos estereoscópicos 3D.
A Sony recomenda que todos os utilizadores façam pausas regularmente durante a visualização de imagens de vídeo 3D ou quando jogam jogos estereoscópicos 3D.
A duração e a frequência destas pausas varia de pessoa para pessoa.
Cada pessoa deverá decidir individualmente.
Se sentir qualquer desconforto, deverá parar de visualizar as imagens de vídeo 3D ou de jogar jogos estereoscópicos 3D até que este desconforto passe. Se considerar necessário, consulte um médico. Deverá também consultar o manual de instruções de qualquer outro dispositivo ou software utilizado com este computador.
A visão das crianças (especialmente das crianças com menos de seis anos) ainda se encontra em desenvolvimento.
Consulte o seu médico (como um pediatra ou um oftalmologista) antes de permitir que as crianças visualizem imagens de vídeo 3D ou joguem jogos estereoscópicos 3D.
As crianças deverão ser supervisionadas por adultos para garantir que estas cumprem as recomendações indicadas acima.

Problemas da estação de ancoragem

As situações seguintes poderão causar problemas na estação de ancoragem ou no seu computador.
- O computador é desligado incorrectamente da estação de ancoragem.
- A alimentação é interrompida ou o cabo de alimentação é desligado durante a utilização.
- A tensão de alimentação diminui devido à fonte de alimentação, etc.

Se ocorrer qualquer problema, reinicie o computador conforme se segue:
Carregue nas teclas Ctrl+Alt+Delete e clique na seta junto ao botão Encerrar e clique em Reiniciar.
Se este procedimento não resultar, mantenha premido o botão de alimentação durante mais de quatro segundos para encerrar o computador.

Nota
Desligar o computador com as teclas Ctrl+Alt+Delete ou com o botão de alimentação poderá causar a perda de dados não guardados.

Especificações

Unidade instalada*1
VGP-PRZ20A: Unidade Blu-ray Disc™ com DVD SuperMulti
VGP-PRZ20B: Unidade Blu-ray Disc™ ROM com DVD SuperMulti
VGP-PRZ20C: Unidade DVD SuperMulti

Outros
Portas
USB
Hi-Speed USB (USB 2.0): Conector Tipo A (2)*2
SuperSpeed USB (USB 3.0): Conector Tipo A (1)*3
Saída de visualização externa:
MONITOR (▢): RGB Analógico
(mini D-sub de 15 pinos) (1)
HDMI: saída HDMI (1)
Rede (LAN): 10BASE-T/100BASE-TX/1000BASE-T (1)
Acelerador gráfico AMD Radeon™ HD 7670M*4 (quando SVZ131XX está ligado)
AMD Radeon™ HD 6650M*4 (quando VPCZ2XX está ligado)
Requisito de alimentação (transformador *5) Entrada: CA 100-240 V, 50/60 Hz, 1,6 A - 0,7 A
Saída: 19,5 V CC, 6,2 A
Temperatura de funcionamento 5 °C a 35 °C
(mudança de temperatura inferior a 10 °C/hora)
Humidade de funcionamento 20% a 80% (não condensada), desde que a humidade seja inferior a 65% a 35 °C (medida do higrómetro inferior a 29 °C)
Temperatura de armazenamento –20 °C a +60 °C
(mudança de temperatura inferior 10 °C/hora)
Humidade de armazenamento 10% a 90% (não condensada), desde que a humidade seja inferior a 20% a 60 °C (medida do higrómetro inferior a 35 °C)
Dimensões Aprox. 148,0 × 16,65 × 220,0 mm (l/a/p)
Peso Aprox. 685 g
Acessórios fornecidos
Transformador
Cabo de alimentação
Abraçadeira
Suporte vertical
Manual de instruções
Normas de segurança

*1 As unidades instaladas vendidas dependem do país ou região. Para mais informações e especificações acerca das unidades de disco óptico, visite o website do Suporte VAIO em http://support.vaio.sony.eu/.
*2 Em conformidade com a norma USB 2.0.
*3 Em conformidade com as normas USB 2.0/3.0.
*4 O acelerador gráfico é apresentado com um nome diferente, dependendo do controlador gráfico do computador ligado à estação de ancoragem.
*5 Utilize apenas o transformador (VGP-AC19V46) e o cabo de alimentação fornecidos com este produto.

O design e as especificações estão sujeitos a alterações sem aviso prévio.

Marcas comerciais

- VAIO é uma marca comercial da Sony Corporation.
- Os termos HDMI e HDMI High-Definition Multimedia Interface e o logótipo HDMI são marcas comerciais ou marcas comerciais registadas da HDMI Licensing LLC nos Estados Unidos e noutros países.
- AMD e Radeon são marcas comerciais registadas da Advanced Micro Devices, Inc.
- Blu-ray Disc™ e o logótipo Blu-ray Disc são marcas comerciais da Blu-ray Disc Association.
- Todos os outros nomes de sistemas, produtos e serviços são marcas comerciais dos seus respectivos proprietários. No manual, as indicações ™ ou ® não são especificadas.

Türkçe

Lazer Uyarısı

Cihaz CLASS 1 LASER PRODUCT olarak sınıflandırılmıştır ve IEC/EN60825-1(2007) Lazer Ürünleri Güvenlik Standardı gerektirine uygundur.
Dikkat - Bu cihazın onarımı ve bakımı, yalnızca yetkili Sony teknisyenleri tarafından gerçekleştirilmelidir. Hatalı onarım ve kullanım, güvenlik tehlikelerine neden olabilir.
Dikkat - İşbu belgede belirtilenlerin dışında kalan kontrollerin, ayarların veya prosedürlerin kullanılması, tehlikeli radyasyona maruz kalmaya neden olabilir.
Cihazın altında aşağıdaki etiketi görebilirsiniz.

CLASS 1 LASER PRODUCT
PRODUIT LASER DE CLASSE 1
LASER KLASSE 1 PRODUKT

Bu cihazın optik disk sürücüsü CLASS 1 LASER PRODUCT olarak sınıflandırılmıştır ve IEC/EN 60825-1 Lazer Ürünleri Güvenlik Standardı gereklerine uygundur.
Dikkat - Bu cihazın onarımı ve bakımı, yalnızca yetkili Sony teknisyenleri tarafından gerçekleştirilmelidir. Hatalı kullanım ve onarım işlemleri güvenlik tehlikesine neden olabilir.
Dikkat - İşbu belgede belirtilenlerin dışında kalan kontrollerin, ayarların veya prosedürlerin kullanılması, tehlikeli radyasyona maruz kalmaya neden olabilir.
Dahili optik disk sürücüsü için
Dikkat - Açıkken 3B Sınıfı görünür ve görünmez lazer radyasyonu. Işına doğrudan maruz kalmaktan kaçının.
– Maksimum güç: 390 μW (λ 650nm), 563μW (λ 780nm), 39μW (λ 405nm)
– Işın yayılımı: 0,6 (λ 650nm), 0,45 (λ 780nm), 0,85 (λ 405nm)
– Darbe süresi: Sürekli dalga

Kullanımdan önce

Docking istasyonunu kullanmadan önce bu el kitabının tamamını okuyun ve ileride başvurmak üzere saklayın. Docking istasyonunun bağlanması hakkında daha fazla bilgi almak için bilgisayarınızla birlikte verilen el kitaplarına da bakın.
Sony VGP-PRZ20 serisi, Sony kişisel bilgisayarlar için tasarlanmış docking istasyonudur. Ancak bazı modellerde kullanılamayabilir.

Kumandaların ve Bağlantı Noktalarının Yerini Belirleme (A)

Geri

1 **USB bağlantı noktası*1**
2 **USB bağlantı noktası*2**
3 **Yerel ağ bağlantı noktası**
4 **HDMI çıkışı bağlantı noktası**
5 **Monitör bağlantı noktası**
6 **Konektör kablosu**
İpucu
Konektör kablosunu saklamak üzere sarmak için ürünle verilen kablo bandını kullanın.
7 **Güvenlik yuvası**
8 **DC IN bağlantı noktası**
9 **Docking istasyonu konektörü**
10 **UNDOCK (ayırma) düğmesi**
Docking istasyonunu bilgisayarınızdan ayırmadan önce UNDOCK (ayırma) düğmesine basın. "Bilgisayarınızı docking istasyonundan ayırmak için" bölümündeki adımları takip edin.
11 **IN USE (kullanımda) ışığı**
Docking istasyonu ile bilgisayar arasında bir aktif haberleşme bulunduğunda yanar.

Ön

12 **USB bağlantı noktası*1**
13 **Hava çıkışları**
14 **Optik disk sürücüsü**
15 **Güç ışığı**
Bilgisayarınız açıldığında yeşil yanar, bilgisayarınız Uyku modundayken turuncu yanıp söner ve optik disk sürücüsüne veri erişimi yapılırken sarı yanıp söner.
16 **Disk çıkartma düğmesi**

*1 USB 2.0 standardıyla uyumludur.
*2 USB 2.0/3.0 standartlarıyla uyumludur. USB 3.0 standardıyla uyumlu olan USB bağlantı noktaları mavi renginden anlaşılır.

Bir Docking İstasyonunu Bağlama

Ürünle verilen dikey sehpayı kullanmak için

Ürünle verilen dikey sehpayı kullanırken, docking istasyonunu hava çıkışları (B) yukarı bakacak şekilde takın.

Not
Docking istasyonunu doğru yönde takın; aksi taktirde kaydedilmiş veriler kaybedilebilir ve docking istasyonu arızalanabilir.

Bilgisayarınızı docking istasyonuna bağlamak için

1 **Bilgisayarınız bir güç kaynağına bağlıysa, AC adaptörünü bilgisayardan ve güç kablosunu AC prizinden ayırın.**

2 **Güç kablosunun bir ucunu ürünle verilen AC adaptörüne ve diğer ucunu bir AC prizine (C - ①) takın. Ardından AC adaptörünün kablosunu docking istasyonunun DC IN bağlantı noktasına (C - ②) takın.**
Docking istasyonunun güç ışığı yaklaşık 10 saniye boyunca yeşil yanar.
Not
Docking istasyonu ile birlikte verilen AC adaptörünü ve güç kablosunu kullandığınızdan emin olun.

3 **Docking istasyonu konektörünü bilgisayarınıza takın (D).**

Bilgisayarınızı docking istasyonundan ayırmak için

Notlar
- Docking istasyonunu bilgisayarınızdan ayırmadan önce, UNDOCK (ayırma) düğmesine (E - ①) basın ve IN USE (kullanımda) ışığının (E - ②) yanmıyor olduğundan emin olun.
- Docking istasyonu konektöründeki IN USE (kullanımda) ışığı (E - ②) yanarken docking istasyonunu bilgisayarınızdan ayırmayın. IN USE (kullanımda) ışığı (E - ②) yanarken docking istasyonunu ayırırsanız, kaydedilmemiş verilerin kaybolmasıyla veya bilgisayarın arızalanmasına yol açabilirsiniz. Bir sorun oluşursa, "Kullanımla ilgili notlar"daki "Docking istasyonu sorunları"na bakın ve bilgisayarı yeniden başlatın.
- Bilgisayar Uyku modundayken UNDOCK (ayırma) düğmesine (E - ①) bastığınızda bilgisayar Normal moda geri döner. Bu durumda, docking istasyonunu bilgisayarınızdan ayırmadan önce, IN USE (kullanımda) ışığının (E - ②) yanmıyor olduğundan emin olun.

1 **UNDOCK (ayırma) düğmesine (E - ①) basın.**

2 **IN USE (kullanımda) ışığının (E - ②) yanmadığından emin olduktan sonra, docking istasyonu konektörünü (F) tutarak konektör kablosunu ayırın.**

Docking istasyonunu ayırma ile ilgili ayrıntılı bilgiler için kişisel bilgisayarınızla verilen el kitaplarına başvurun.

CD/ DVD/Blu-ray Disc™ Diskleri Yerleştirme/Çıkartma

Bir disk yerleştirmek veya çıkartmak için docking istasyonu açılmış olmalıdır.

Notlar
- Modele ve/veya yerleştirilmiş diske bağlı olarak, docking istasyonu bazı içerikleri kaydedemeyebilir veya çalamayabilir/oynatamayabilir.
- Bir diski kullanırken diskin yüzeyine dokunmayın.
- 8 cm disklerin okunması/yazılması ve bir 8 cm disk adaptörünün kullanılması desteklenmez.
- Sadece dairesel diskler kullanın. Optik disk sürücüsüne zarar verebileceğinden, başka biçimlerdeki (yıldız, kalp, kart, vb.) veya bozuk diskleri kullanmayın.
- Optik disk sürücüsüne zarar verebileceğinden, diskkere yapışkanlı etiketler yapıştırmayın.
- Diskleri ve optik disk sürücüsünü kullanma ve ilgili ayrıntılı bilgiler için kişisel bilgisayarınızla verilen el kitaplarına başvurun.

Diski yerleştirmek için (G)

Diski, optik disk sürücüsü yuvasına etiketli yüzeyi şekildeki Ⓐ gibi olacak biçimde yerleştirin.

Diski çıkartmak için

Disk çıkartma düğmesine basın.
Disk çıkartma düğmesinin konumuyla ilgili olarak "Kumandaların ve Bağlantı Noktalarının Yerini Belirleme" bölümüne bakın.

Kullanımla ilgili notlar

- Sadece bu üniteyle birlikte verilen AC adaptörünü (VGP-AC19V46) ve güç kablosunu kullanın. Bilgisayarınızla verilen AC adaptörünü ve güç kablosunu kullanmayın.
- Üniteyi aşağıda belirtilen ortamlara yerleştirmeyin:
  – Aşırı sıcak veya soğuk ortamlar
  – Tozlu veya kirli ortamlar
  – Çok nemli ortamlar
  – Sarsıntılı ortamlar
  – Güçlü manyetik alanlar
  – Kumlu ortamlar
  – Doğrudan güneş ışığına maruz kalan ortamlar
- Üniteye mekanik darbe uygulamayın veya düşürmeyin.
- Ünitenin metal bölümlerine herhangi bir metal nesnenin temas etmemesine dikkat edin. Temas ederse, kısa devre oluşabilir ve ünite zarar görebilir.
- Üniteyi hasarlı bir kabloyla çalıştırmayın.
- Düşürüldüyse veya zarar gördüyse üniteyi çalıştırmayın.
- Metal kontakları her zaman temiz tutun.
- Üniteyi sökmeyin veya dönüştürmeyin.
- Kullanım sırasında ünitenin ısınması normaldir.
- Yerel ağ bağlantı noktasına bir telefon kablosu bağlamayın. Yerel ağ bağlantı noktası aşağıda belirtilen telefon hatlarından birine bağlanırsa, bağlantı noktasına gelen yüksek elektrik akımı hasara, aşırı ısınmaya veya yangına neden olabilir.
  – Ev (interkom hoparlörü) veya iş yeri telefon hatları (çok hatlı iş yeri telefonu)
  – Genel telefon abonesi hattı
  – Özel santral (PBX)
- Televizyon veya AM alışını etkileyebileceğinden üniteyi televizyon veya AM alıcılarından uzak tutun.
- Ünitenin üzerine herhangi bir nesne koymayın.
- Bilgisayarınızı taşırken önce üniteyi çıkarttığınızdan emin olun. Bilgisayarınızın ünite takılıyken taşınması, ünitenin düşmesine yol açıp yaralanmaya veya ünitenin ya da bilgisayarınızın hasar görmesine neden olabilir.
- Çoklu monitör fonksiyonunu veya harici bir ekran kullanırken, kişisel bilgisayarınızla verilen el kit

A

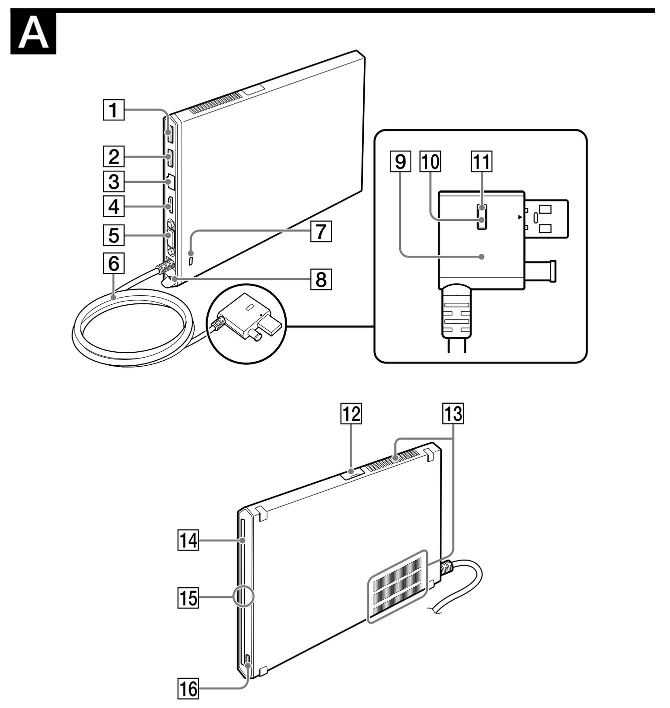

B

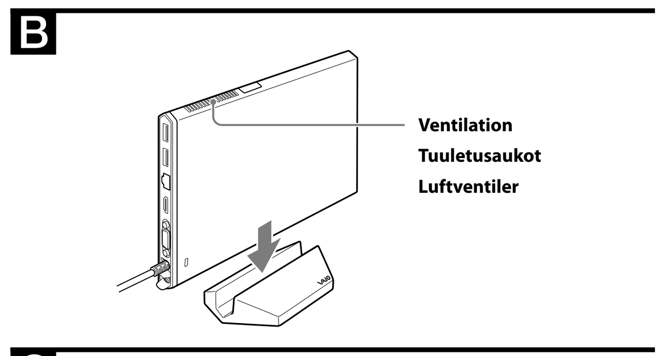

C

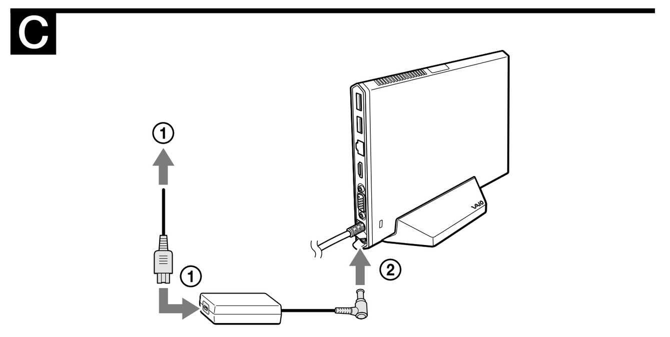

D

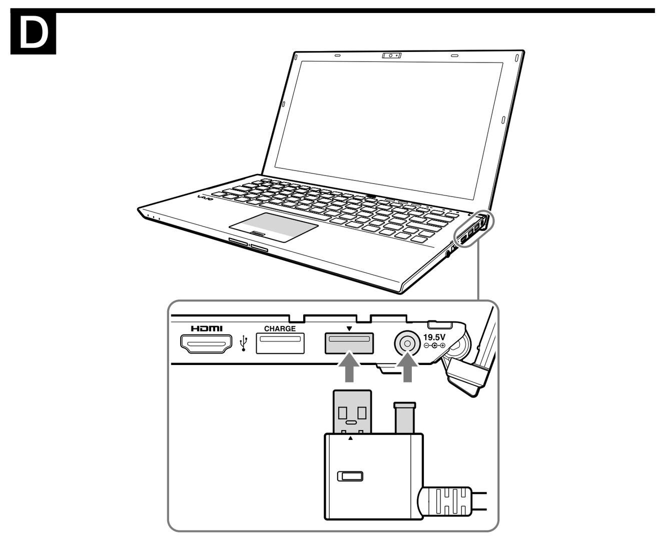

E

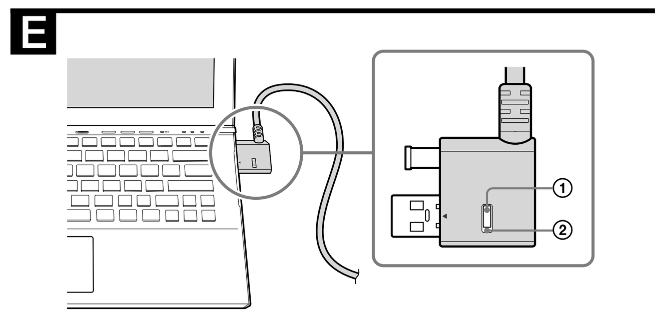

F

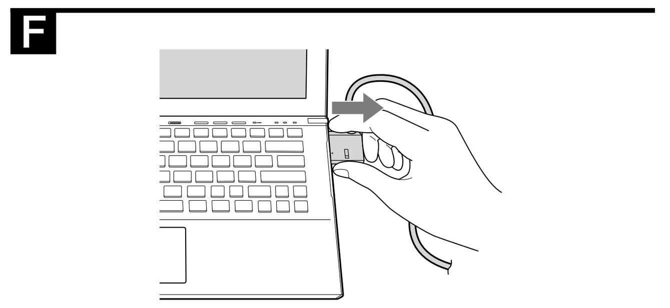

G

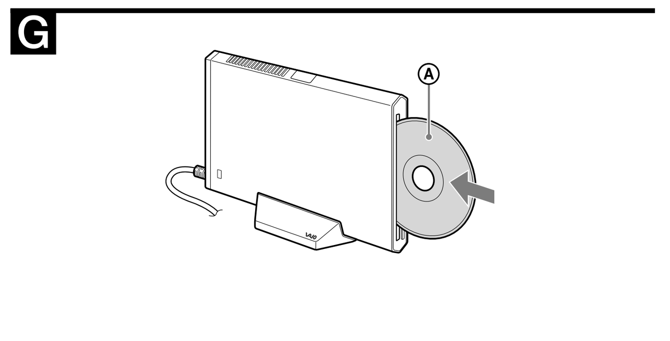

Dansk

Laseradvarsel

Udstyret er klassificeret som et CLASS 1 LASER PRODUCT og overholder sikkerhedsstandarden IEC/EN 60825-1(2007) for laserprodukter.
Advarsel! Reparation og vedligeholdelse af dette udstyr bør kun udføres af teknikere, der er godkendt af Sony. Forkert reparation eller brug kan udgøre en sikkerhedsrisiko.
Advarsel! Hvis der anvendes andre betjeningsenheder eller justeringer eller udføres andre procedurer end dem, der er angivet her, kan det medføre, at brugeren udsættes for skadelig stråling.
Du kan finde følgende mærkat på undersiden af udstyret.

CLASS 1 LASER PRODUCT
PRODUIT LASER DE CLASSE 1
LASER KLASSE 1 PRODUKT

Det optiske drev i dette udstyr er klassificeret som et CLASS 1 LASER PRODUCT og overholder sikkerhedsstandarden IEC/EN 60825-1 for laserprodukter.
Advarsel! Reparation og vedligeholdelse af dette udstyr bør kun udføres af teknikere, der er godkendt af Sony. Forkert brug eller reparation kan udgøre en sikkerhedsrisiko.
Advarsel! Hvis der anvendes andre betjeningsenheder eller justeringer eller udføres andre procedurer end dem, der er angivet her, kan det medføre, at brugeren udsættes for skadelig stråling.
For indbygget optisk diskdrev
Advarsel! Der forekommer synlig og usynlig laserstråling af typen Klasse 3B, når enheden er åben. Undgå at blive udsat direkte for strålen.
– Maksimal effekt: 390 μW (λ 650 nm), 563 μW (λ 780 nm), 39 μW (λ 405 nm)
– Stråleafvigelse: 0,6 (λ 650 nm), 0,45 (λ 780 nm), 0,85 (λ 405 nm)
– Impulsvarighed: Kontinuert bølge

Før brug

Læs denne brugervejledning grundigt igennem, før du bruger dockingstationen, og gem den til senere brug. Se også brugervejledningen, som fulgte med din computer, for flere oplysninger om, hvordan dockingstationen tilsluttes.

Serien Sony VGP-PRZ20 er dockingstationen, som er udviklet til Sony-computere. Det kan dog være, at den ikke kan bruges med nogle modeller.

Placering af betjeningstaster og porte (A)

Bagside

1 **USB-port*1**

2 **USB-port*2**

3 **LAN-port**

4 **HDMI-udgangsport**

5 **Port til skærm**

6 **Tilslutningskabel**

Tip
Brug det medfølgende kabelbånd til at binde tilslutningskablet sammen til opbevaring.

7 **Sikkerhedsåbning**

8 **DC IN-port**

9 **Dockingstation-stik**

10 **UNDOCK (tag ud)-knap**
Før du kan fjerne dockingstationen fra din computer, skal du trykke på UNDOCK (tag ud)-knappen. Følg trinnene i "Sådan fjernes dockingstationen fra din computer".

11 **IN USE (i brug)-indikator**
Lyser, mens kommunikationen mellem dockingstationen og computeren er aktiv.

Front

12 **USB-port*1**

13 **Ventilation**

14 **Optisk diskdrev**

15 **Strømindikator**
Lyser grønt, når computeren er tændt, blinker orange, når computeren er i dvale, og blinker gult, når dataadgang til det optiske diskdrev er i gang.

16 **Knappen fjern disk**

*1 Kompatibel med standarden USB 2.0.
*2 Kompatibel med standarderne USB 2.0/3.0. USB-porte, som er kompatible med standarden USB 3.0, kan genkendes på deres blå farve.

Sådan tilsluttes en dockingstation

Sådan bruges den medfølgende vertikale holder

Når den medfølgende vertikale holder bruges, skal dockingstationen monteres med ventilationen opad (B).

Bemærk
Monter dockingstationen i den rigtige retning; ellers kan det medføre tab af data, som ikke er gemt, eller fejl i dockingstationen.

Sådan sluttes dockingstationen til din computer

1 **Hvis din computer er sluttet til en strømkilde, skal du fjerne vekselstrømsadapteren fra computeren og strømledningen fra stikkontakten.**

2 **Stik den ene ende af den medfølgende strømledningen i den medfølgende vekselstrømsadapteren og den anden ende i en stikkontakt (C - ①). Slut så vekselstrømsadapteren kabel til DC IN-porten på dockingstationen (C - ②).**
Strømindikatoren på dockingstationen lyser grønt i cirka 10 sekunder.

Bemærk
Sørg for at bruge vekselstrømsadapteren og strømledningen, som følger med dockingstationen.

3 **Sæt dockingstation-stikket i din computer (D).**

Sådan fjernes dockingstationen fra din computer

Bemærk
- Før du fjerner dockingstationen fra din computer, skal du trykke på UNDOCK (tag ud)-knappen (E - ①) og bekræfte, at IN USE (i brug)-indikatoren (E - ②) er slukket.
- Du må ikke fjerne dockingstationen fra din computer, mens IN USE (i brug)-indikatoren (E - ②) på dockingstationens stik lyser. Hvis dockingstationen fjernes, mens IN USE (i brug)-indikatoren (E - ②) lyser, kan det medføre tab af data, som ikke er gemt, eller fejl i computeren. Hvis der opstår problemer, henvises til "Dockingstation-problemer" i "Bemærk vedrørende brug", og genstart computeren.
- Hvis du trykker på UNDOCK (tag ud)-knappen (E - ①), mens computeren er i dvale, skifter computeren til normal tilstand. Før du fjerner dockingstationen fra din computer, skal du i dette tilfælde bekræfte, at IN USE (i brug)-indikatoren (E - ②) er slukket.

1 **Tryk på UNDOCK (tag ud)-knappen (E - ①).**

2 **Når du har konstateret, at IN USE (i brug)-indikatoren (E - ②) er slukket, kan du fjerne tilslutningskablet ved at holde i dockingstationens stik (F).**

For detaljer om, hvordan dockingstationen fjernes, henvises til brugervejledninger, som fulgte med din computer.

Isætning/udtagning af cd/dvd/ Blu-ray Disc™

Dockingstationen skal være tændt for at kunne sætte en disk i eller tage den ud.

Bemærk
- Afhængigt af modellen og/eller den isatte disk kan dockingstationen muligvis ikke optage eller afspille noget indhold.
- Du må ikke berøre diskens overflade.
- 8 cm læse/skrive-disk og brug af 8 cm diskadapter understøttes ikke.
- Brug kun runde diske. Brug ikke diske med andre former (stjerne, hjerte, kort osv.) eller beskadigede diske, da det optiske diskdrev kan tage skade.
- Sæt aldrig selvklæbende mærkater på en disk, da det optiske diskdrev kan tage skade.
- For detaljer om, hvordan diske håndteres og det optiske diskdrev bruges, henvises til brugervejledningerne, som fulgte med din computer.

Sådan sættes en disk i (G)

Sæt en disk i det optiske diskdrevs åbning med mærkatsiden Ⓐ som vist.

Sådan tages en disk ud

Tryk på knappen fjern disk.
Om placering af knappen fjern disk "Placering af porte på dockingstationen".

Bemærk vedrørende brug

- Brug kun vekselstrømsadapteren (VGP-AC19V46) og strømledningen, som følger med denne enhed. Du må ikke bruge vekselstrømsadapteren og strømledningen, som følger med din computer.
- Du må ikke bruge enheden på steder, som:
  - Er ekstremt varme eller kolde
  - Er støvede eller snavsede
  - Er meget fugtige
  - Udsættes for vibrationer
  - Har stærke magnetiske felter
  - Er sandede
  - Udsættes for direkte sollys
- Udsæt ikke enheden for mekanisk chok, og tab ikke enheden.
- Sørg for, at enhedens metaldele ikke kommer i kontakt med noget metallisk. Hvis det sker, kan det medføre kortslutning, og enheden kan tage skade.
- Brug ikke enheden, hvis ledningen er beskadiget.
- Brug ikke enheden, hvis enheden har været tabt eller er beskadiget.
- Hold altid metalforbindelserne rene.
- Du må ikke adskille eller ændre enheden.
- Når enheden bruges, er det normalt, at den bliver varm.
- Du må ikke sætte et telefonkabel i LAN-porten. Hvis LAN-porten er sluttet til en af telefonlinjerne, som nævnes nedenfor, kan høj elektrisk strøm til porten medføre skader, overophedning eller brand.
  - Telefonlinjer til hjemmet (samtaleanlæg) eller forretningsøjemed (forretningstelefon med flere linjer)
  - Offentlig telefonabonnementlinje.
  - Privat afdelingsudveksling (PBX)
- Hold enheden væk fra tv og AM-receivere, da det kan forstyrre tv- eller AM-modtagelsen.
- Du må ikke anbringe noget oven på enheden.
- Når du flytter computeren, skal du sørge for først at flytte enheden. Hvis du flytter computeren med enheden installeret, kan enheden falde af, hvilket kan medføre personskade, eller enheden eller computeren kan tage skade.
- Hvis du bruger funktionen for flere skærme eller det eksterne display, henvises til brugervejledningerne, som fulgte med din computer.
- Du må ikke bøje tilslutningskablet med vold. Det kan medføre, at enheden tager skade.
- Grafikacceleratoren/USB/LAN/diskdrevet på enheden yder muligvis ikke maksimalt afhængigt af systemomgivelserne. Derudover kan ydelsen blive påvirket, hvis to eller flere af funktionerne ovenfor bruges samtidigt på enheden.
- Træk ikke strømledningen ud, mens enheden bruges. Hvis strømmen afbrydes, eller strømledningen trækkes ud under brug, kan det medføre problemer.

Om HDCP-kompatibilitet for displayudgang

Denne enhed er kompatibel med standarden High-band width Digital Content Protection (HDCP) og kan kryptere digitale videosignalers overførselskanal for at beskytte ophavsretten, hvilket gør det muligt for dig at afspille og se et bredt udvalg af ophavsretligt beskyttet indhold af høj kvalitet. For at se det ophavsretligt beskyttede indhold skal du tilslutte en HDCP-kompatibel skærm til HDMI-udgangsporten på denne enhed. Hvis der er sluttet en ikke-kompatibel skærm til computeren, vil du ikke kunne afspille eller se ophavsretligt beskyttet indhold.

Om visning af 3D-billeder

Nogle personer kan opleve ubehag (f.eks. overanstrengelse af øjnene, træthed eller kvalme), når de ser 3D-videobilleder eller spiller stereoskopiske 3D-spil.

Sony anbefaler alle brugere at holde regelmæssige pauser, når de ser 3D-videobilleder eller spiller stereoskopiske 3D-spil.

Det varierer fra person til person, hvor ofte det er nødvendigt at holde pause, og hvor lange pauserne skal være.

Du må selv afgøre, hvad der fungerer bedst for dig.

Hvis du oplever nogen form for ubehag, skal du stoppe med at se 3D-videobilleder eller spille stereoskopiske 3D-spil, indtil ubehaget er væk. Søg læge, hvis du mener, det er nødvendigt.

Du skal læse brugervejledningen til eventuelle andre enheder eller eventuel anden software, der bruges med denne enhed.

Mindre børns syn (især børn under seks år) er ikke færdigudviklet.

Kontakt en læge (f.eks. en børnelæge eller en øjenlæge), inden du giver mindre børn lov til at se 3D-videobilleder eller spille stereoskopiske 3D-spil.

Mindre børn skal holdes under opsyn af en voksen for at sikre overholdelse af de anbefalinger, der er angivet ovenfor.

Dockingstation-problemer

Følgende kan medføre problemer med dockingstationen eller din computer.
- Din computer afbrydes ukorrekt fra dockingstationen.
- Strømmen afbrydes, eller strømledningen trækkes ud under brug.
- Strømforsyningens spænding falder på grund af strømkilden osv.

Hvis der opstår problemer, skal du genstarte din computer på følgende måde:

Tryk på tasterne Ctrl+Alt+Delete, og klik på pilen ved siden af slukknappen , og Genstart.

Hvis denne fremgangsmåde ikke fungerer, skal du trykke på tænd/slukknappen i mere end fire sekunder for at slukke din computer.

Bemærk
Hvis du slukker din computer med tasterne Ctrl+Alt+Delete eller tænd/slukknappen, kan det medføre tab af data, som ikke er blevet gemt.

Specifikationer

Monteret drev*1

VGP-PRZ20A:	Blu-ray Disc™-drev med DVD SuperMulti
VGP-PRZ20B:	Blu-ray Disc™ ROM-drev med DVD SuperMulti
VGP-PRZ20C:	DVD SuperMulti-drev

Andet

Porte	USB Hi-Speed USB (USB 2.0): Type-A port (2)*2 SuperSpeed USB (USB 3.0): Type-A port (1)*3 Ekstern displayudgang: MONITOR (▭) : Analog RGB (mini D-sub 15 ben) (1) HDMI: HDMI-udgang (1) Netværk (LAN): 10BASE-T/100BASE-TX/ 1000BASE-T (1)
Grafikaccelerator	AMD Radeon™ HD 7670M*4 (når SVZ131XX er tilsluttet) AMD Radeon™ HD 6650M*4 (når VPCZ2XX er tilsluttet)
Strømkrav (vekselstrømsadapteren *5)	Indgang: 100-240 V AC, 50/60 Hz, 1,6 A - 0,7 A Udgang: 19,5 V DC, 6,2 A
Driftstemperatur	5 °C til 35 °C (temperaturgradient mindre end 10 °C/time)
Driftsfugtighed	20 % til 80 % (ikke kondenseret), forudsat, at fugtigheden er mindre end 65 % ved 35 °C (hygrometerlæsning på mindre end 29 °C)
Opbevaringstemperatur	–20 °C til +60 °C (temperaturgradient mindre end 10 °C/time)
Opbevaringsfugtighed	10 % til 90 % (ikke kondenseret), forudsat, at fugtigheden er mindre end 20 % ved 60 °C (hygrometerlæsning på mindre end 35 °C)
Mål	Ca. 148,0 × 16,65 × 220,0 mm (b/h/d)
Vægt	Ca. 685 g
Medfølgende tilbehør	Vekselstrømsadapteren Strømledningen Kabelbånd Vertikal holder Betjeningsvejledninger Sikkerhedsanvisninger

*1 De monterede drev, som sælges, afhænger af land eller område. For detaljer og specifikationer om optiske diskdrev, henvises VAIO-supporthjemmesiden på http://support.vaio.sony.eu/.
*2 Kompatibel med standarden USB 2.0.
*3 Kompatibel med standarderne USB 2.0/3.0.
*4 Grafikacceleratoren vises med et andet navn, afhængigt af grafikdriveren i den computer, der er sluttet til docking-stationen.
*5 Brug kun vekselstrømsadapteren (VGP-AC19V46) og strømledningen, som følger med dette produkt.

Design og specifikationer kan ændres uden varsel.

Varemærker

- VAIO er et varemærke tilhørende Sony Corporation.
- Ordet HDMI og HDMI High-Definition Multimedia Interface og HDMI-logoet er varemærker eller registrerede varemærker tilhørende HDMI Licensing LLC i USA og andre lande.
- AMD og Radeon er registrerede varemærker tilhørende Advanced Micro Devices, Inc.
- Blu-ray Disc™ og Blu-ray Disc-logoet er varemærker tilhørende Blu-ray Disc Association.
- Alle andre navne på systemer, produkter og ydelser er varemærker tilhørende deres respektive ejere. I vejledningen er mærkerne ™ eller ® ikke angivet.

Suomi

Laserlaitteita koskeva varoitus

Tämä laite on luokiteltu CLASS 1 LASER PRODUCT -tuotteeksi ja se on lasertuotteiden turvallisuusstandardin IEC/EN60825-1(2007) mukainen.
Varoitus - laitetta saa huoltaa ja korjata vain Sonyn valtuuttama huoltoteknikko. Vääränlainen käyttö ja korjaukset voivat olla vaarallisia.
Varoitus - muiden kuin tässä ohjeessa määritettyjen säätimien käyttö tai toimenpiteiden toteuttaminen voi altistaa vaaralliselle säteilylle.
Seuraava tarra on laitteen pohjassa.

CLASS 1 LASER PRODUCT
PRODUIT LASER DE CLASSE 1
LASER KLASSE 1 PRODUKT

Tämän laitteen optinen asema on luokiteltu CLASS 1 LASER PRODUCT -tuotteeksi ja se on lasertuotteiden turvallisuusstandardin IEC/EN 60825-1 mukainen.
Varoitus - laitetta saa huoltaa ja korjata vain Sonyn valtuuttama huoltoteknikko. Vääränlainen käyttö ja korjaukset voivat olla vaarallisia.
Varoitus - muiden kuin tässä ohjeessa määritettyjen säätimien käyttö tai toimenpiteiden toteuttaminen voi altistaa vaaralliselle säteilylle.
Kiinteä optinen asema:
Varoitus - luokan 3B näkyvää ja näkymätöntä lasersäteilyä avattuna. Vältä suoraa altistumista säteelle.
– Huipputeho: 390 μW (λ 650 nm), 563 μW (λ 780 nm), 39 μW (λ 405 nm)
– Säteen divergenssi: 0,6 (λ 650 nm), 0,45 (λ 780 nm), 0,85 (λ 405 nm)
– Pulssin kesto: Kantoaalto

Ennen käyttöä

Lue tämä käyttöopas huolellisesti ennen telakointiaseman käyttöä ja säilytä se tulevaa tarvetta varten. Lisätietoja telakointiaseman kytkemisestä on annettu myös tietokoneen mukana toimitetuissa käyttöoppaissa.

Sony VGP-PRZ20 -sarja on Sonyn henkilökohtaisiin tietokoneisiin tarkoitettu telakointiasema. Sitä ei ehkä voida käyttää joidenkin mallien kanssa.

Hallintapainikkeiden ja porttien sijainti (A)

Taka

1 **USB-portti*1**

2 **USB-portti*2**

3 **LAN-portti**

4 **HDMI-lähtöportti**

5 **Näyttöportti**

6 **Liitäntäkaapeli**

Vihje
Käytä mukana toimitettua kaapelinauhaa liitäntäkaapelin kiertämiseksi kokoon säilytystä varten.

7 **Lukituspaikka**

8 **DC IN -portti**

9 **Telakointiaseman liitin**

10 **UNDOCK (pura telakointi) -painike**
Paina UNDOCK (pura telakointi)-painiketta ennen telakointiaseman irrottamista tietokoneesta. Noudata ohjeita, jotka on annettu kohdassa "Telakointiaseman irrottaminen tietokoneesta".

11 **IN USE (käytössä) -merkkivalo**
Palaa, kun tiedonsiirto telakointiaseman ja tietokoneen välillä on käynnissä.

Etu

12 **USB-portti*1**

13 **Tuuletusaukot**

14 **Optinen levyasema**

15 **Virran merkkivalo**
Palaa vihreänä, kun virta on kytketty tietokoneeseen, vilkkuu oranssina tietokoneen ollessa lepotilassa ja vilkkuu keltaisena, kun tiedonhaku optisesta levyasemasta on käynnissä.

16 **Levyn poistopainike**

*1 Yhteensopiva USB 2.0 -standardin kanssa.
*2 Yhteensopiva USB 2.0/3.0 -standardien kanssa. USB 3.0 -standardin kanssa yhteensopivat USB-portit tunnistaa niiden sinisestä väristä.

Telakointiaseman kytkeminen

Mukana toimitetun pystytelineen käyttö

Kiinnitä mukana toimitettua pystytelinettä käytettäessä telakointiasema niin, että tuuletusaukot ovat ylöspäin (B).

Huomautus
Kiinnitä telakointiasema oikein päin. Muussa tapauksessa seurauksena voi olla tallentamattomien tietojen menetys tai telakointiaseman vaurioituminen.

Telakointiaseman kytkeminen tietokoneeseen

1 **Jos tietokone on kytketty virtalähteeseen, irrota verkkolaite tietokoneesta ja virtajohto pistorasiasta.**

2 **Liitä toimitetun virtajohdon toinen pää toimitettuun verkkolaitteeseen ja toinen pää pistorasiaan (C - ①). Liitä sen jälkeen verkkolaitteen kaapeli telakointiaseman DC IN -porttiin (C - ②).**
Telakointiaseman virran merkkivalo palaa vihreänä noin 10 sekunnin ajan.

Huomautus
Käytä ainoastaan telakointiaseman mukana toimitettua verkkolaitetta ja virtajohtoa.

3 **Liitä telakointiaseman liitin tietokoneeseen (D).**

Telakointiaseman irrottaminen tietokoneesta

Huomautuksia
- Paina UNDOCK (pura telakointi) -painiketta (E - ①) ennen telakointiaseman irrottamista tietokoneesta ja varmista, että IN USE (käytössä) -merkkivalo (E - ②) on sammuneena.
- Älä irrota telakointiasemaa tietokoneesta, jos telakointiaseman liittimen IN USE (käytössä) -merkkivalo (E - ②) palaa. Telakointiaseman irrottaminen IN USE (käytössä) -merkkivalon (E - ②) palaessa saattaa johtaa tallentamattomien tietojen menetykseen tai tietokoneen vaurioitumiseen. Mikäli ilmenee ongelmia, katso "Telakointiaseman ongelmat" kohdasta "Käyttöön liittyviä huomautuksia" ja käynnistä tietokone uudelleen.
- Kun painat UNDOCK (pura telakointi) -painiketta (E - ①) tietokoneen ollessa lepotilassa, se palaa normaalitilaan. Tarkista tässä tapauksessa ennen telakointiaseman irrottamista tietokoneesta, että IN USE (käytössä) -merkkivalo (E - ②) on sammuneena.

1 **Paina UNDOCK (pura telakointi) -painiketta (E - ①).**

2 **Kun olet tarkistanut, että IN USE (käytössä) -merkkivalo (E - ②) on sammuneena, irrota liitäntäkaapeli pitämällä kiinni telakointiaseman liittimestä (F).**

Lisätietoja telakointiaseman irrottamisesta on annettu henkilökohtaisen tietokoneen mukana toimitetuissa käyttöoppaissa.

CD-/ DVD-/Blu-ray Disc™ -levyn asettaminen/poistaminen

Telakointiasemaan on kytkettävä virta levyn asettamiseksi levyasemaan tai sen poistamiseksi siitä.

Huomautuksia
- Mallista ja/tai asemaan asetetusta levystä riippuen telakointiasema ei ehkä pysty tallentamaan tai toistamaan tiettyä sisältöä.
- Älä koske levyn pintaan, kun käsittelet sitä.
- 8 cm:n levyn lukemista/kirjoitusta ja 8 cm:n levysovittimen käyttöä ei tueta.
- Käytä vain pyöreitä levyjä. Älä käytä muun (tähden, sydämen, kortin jne.) muotoisia levyjä, koska ne saattavat vaurioittaa optista levyasemaa.
- Älä koskaan kiinnitä liimattavia tarroja levyyn, sillä se voi vaurioittaa optista levyasemaa.
- Lisätietoja levyjen käsittelystä ja optisen levyaseman käytöstä on annettu henkilökohtaisen tietokoneen mukana toimitetuissa käyttöoppaissa.

Levyn asettaminen levyasemaan (G)

Aseta levy optiseen levyasemaan etikettipuoli Ⓐ kuvan mukaisesti.

Levyn poistaminen

Paina levyn poistopainiketta.
Katso levyn poistopainikkeen sijainti kohdasta "Hallintapainikkeiden ja porttien sijainti".

Käyttöön liittyviä huomautuksia

- Käytä vain tämän laitteen mukana toimitettua verkkolaitetta (VGP-AC19V46) ja virtajohtoa. Älä käytä tietokoneen mukana toimitettua verkkolaitetta ja virtajohtoa.
- Älä sijoita laitetta paikkaan, joka on:
  - Erittäin kuuma tai kylmä
  - Pölyinen tai likainen
  - Erittäin kostea
  - Tärisevä
  - Sisältää voimakkaita magneettikenttiä
  - Hiekkainen
  - Altis suoralle auringonvalolle
- Älä kohdista laitteeseen mekaanisia iskuja tai pudota sitä.
- Varmista, ettei mikään metallinen pääse kosketuksiin laitteen metalliosien kanssa. Jos näin käy, seurauksena voi olla oikosulku ja laitteen vaurioituminen.
- Älä käytä laitetta, jos verkkojohto on vioittunut.
- Älä käytä laitetta, jos se on pudonnut tai vaurioitunut.
- Pidä metalliliittimet aina puhtaina.
- Älä pura laitetta tai tee siihen muutoksia.
- Laitteen lämpeneminen käytön aikana on normaalia.
- Älä kytke puhelinjohtoa LAN-porttiin. Jos LAN-portti kytketään alla mainittuihin puhelinlinjoihin, porttiin tuleva voimakas sähkövirta voi aiheuttaa vaurioita, ylikuumenemista tai tulipalon.
  - Kotikäyttöön (intercom-sisäpuhelin) tai yrityskäyttöön (monilinjainen yrityspuhelin) tarkoitetut puhelinlinjat
  - Yleinen puhelinliittymä
  - Yksityinen puhelinvaihde
- Pidä laite kaukana TV- tai radiovastaanottimista, sillä se saattaa häiritä televisio- ja radiovastaanottoa.
- Älä aseta mitään esineitä laitteen päälle.
- Muista irrottaa laite ennen tietokoneen kuljettamista. Jos tietokonetta siirretään laite asennettuna, se voi pudota ja aiheuttaa henkilövahingon tai laitteen tai tietokoneen vaurioitumisen.
- Kun käytetään moninäyttötoimintoa tai ulkoista näyttöä, katso henkilökohtaisen tietokoneen mukana toimitetut käyttöoppaat.
- Älä taivuta liitäntäkaapelia väkisin. Seurauksena voi olla laitteen vaurioituminen.
- Laitteen grafiikkakiihdytin/USB/LAN/levyasema ei ehkä anna täyttä tehoa järjestelmäympäristöstä riippuen. Lisäksi kahden tai useamman edellä mainitun toiminnon käyttäminen laitteessa samanaikaisesti voi rajoittaa suorituskykyä.
- Älä irrota virtajohtoa laitteen käytön aikana. Virran katkaiseminen tai virtajohdon irrottaminen käytön aikana voi aiheuttaa ongelman.

Tietoja näyttöportin HDCP-yhteensopivuudesta

Tämä laite on yhteensopiva High-band width Digital Content Protection (HDCP)-standardin kanssa ja pystyy salaamaan digitaalisten videosignaalien lähetyskanavan tekijänoikeustarkoituksia varten. Voit toistaa ja katsella monenlaista tekijänoikeudella suojattua, korkealaatuista sisältöä. Tekijänoikeudella suojatun sisällön katselua varten tämän laitteen HDMI-lähtöporttiin on kytkettävä HDCP-yhteensopiva näyttö. Jos tietokoneeseen on kytketty yhteensopimaton näyttö, tekijänoikeudella suojattua sisältöä ei voi toistaa eikä katsella.

Tietoja 3D-kuvien katselusta

3D-videokuvan katseleminen tai stereoskooppisten 3D-pelien pelaaminen saattaa aiheuttaa vaivoja (kuten silmien väsymistä, väsymystä tai pahoinvointia) joillekin ihmisille.

Sony suosittelee, että 3D-videokuvia katseltaessa tai stereoskooppisia 3D-pelejä pelattaessa pidetään taukoja säännöllisesti.

Tarvittavien taukojen pituus ja väli vaihtelee henkilökohtaisesti.

Päätä itsellesi parhaiten sopiva tauotus.

Jos koet vaivoja, lopeta 3D-videokuvan katseleminen tai stereoskooppisten 3D-pelien pelaaminen, kunnes vaivat menevät ohi. Ota tarvittaessa yhteys lääkäriin, jos koet sen tarpeelliseksi.

Tarkista myös tämän yksikön kanssa käytettävien muiden laitteiden tai ohjelmistojen käyttöoppaat.

Nuorten lasten (varsinkin alle kuusivuotiaiden) näkökyky kehittyy yhä.

Ota yhteys lääkäriin (kuten lastenlääkäriin tai silmälääkäriin), ennen kuin sallit nuorten lasten katsella 3D-videokuvia tai pelata stereoskooppisia 3D-pelejä.

Aikuisten tulisi valvoa pieniä lapsia sen varmistamiseksi, että he noudattavat yllä ilmoitettuja suosituksia.

Telakointiaseman ongelmat

Seuraavat voivat aiheuttaa ongelmia telakointiasemassa tai tietokoneessa.
- Tietokone kytketään väärin irti telakointiasemasta.
- Virta katkaistaan tai virtajohto irrotetaan käytön aikana.
- Syöttöjännite laskee virtalähteen vuoksi jne.

Käynnistä ongelmatilanteissa tietokone uudelleen seuraavasti:

Paina Ctrl+Alt+Delete ja napsauta sammutuspainikkeen vieressä olevaa nuolta ja käynnistä uudelleen.

Jos tämä ei toimi, paina ja pidä virtapainiketta painettuna yli neljä sekuntia virran katkaisemiseksi tietokoneesta.

Huomautus
Tietokoneen sammuttaminen näppäinyhdistelmällä Ctrl+Alt+Delete tai virtapainikkeella voi aiheuttaa tallentamattomien tietojen menetyksen.

Tekniset tiedot

Asennettu asema*1

VGP-PRZ20A:	Blu-ray Disc™ -levyasema ja DVD SuperMulti
VGP-PRZ20B:	Blu-ray Disc™ ROM -levyasema ja DVD SuperMulti
VGP-PRZ20C:	DVD SuperMulti -levyasema

Muuta

Portit	USB Hi-Speed USB (USB 2.0): A-tyypin portti (2)*2 SuperSpeed USB (USB 3.0): A-tyypin portti (1)*3 Ulkoisen näytön lähtö: MONITOR (▭) : Analoginen RGB (mini D-sub 15-nastainen) (1) HDMI: HDMI-lähtö (1) Verkko (LAN) : 10BASE-T/100BASE-TX/ 1000BASE-T (1)
Grafiikkakiihdytin	AMD Radeon™ HD 7670M*4 (kun SVZ131XX on liitetty) AMD Radeon™ HD 6650M*4 (kun VPCZ2XX on liitetty)
Käyttöjännite (verkkolaite *5)	Tulo: AC 100-240 V, 50/60 Hz, 1,6 A - 0,7 A Lähtö: 19,5 V DC, 6,2 A
Käyttölämpötila	5 °C - 35 °C (lämpötilagradientti alle 10 °C/tunti)
Käyttöympäristön ilmankosteus	20 % - 80 % (kondensoimaton), edellyttäen, että ilmankosteus on alle 65 % 35 °C:ssä (kosteusmittarin lukema alle 29 °C)
Säilytyslämpötila	–20 °C - +60 °C (lämpötilagradientti alle 10 °C/tunti)
Säilytyspaikan ilmankosteus	10 % - 90 % (kondensoimaton), edellyttäen, että ilmankosteus on alle 20 % 60 °C:ssä (kosteusmittarin lukema alle 35 °C)
Mitat	Noin 148,0 × 16,65 × 220,0 mm (l/k/s)
Paino	Noin 685 g
Toimitetut vakiovarusteet	Verkkolaite Virtajohto Kaapelinauha Pystyteline Käyttöohjeet Turvallisuusohjeet

*1 Asennetut asemat vaihtelevat maasta tai alueesta riippuen. Optisten levyasemien tarkemmat tiedot ja tekniset tiedot on annettu VAIO-tukisivulla osoitteessa http://support.vaio.sony.eu/.
*2 Yhteensopiva USB 2.0 -standardin kanssa.
*3 Yhteensopiva USB 2.0/3.0 -standardien kanssa.
*4 Grafiikkakiihdytin näkyy erinimisenä sen mukaan, mikä grafiikkaohjain on telakointiasemaan liitetyssä tietokoneessa.
*5 Käytä vain tämän tuotteen mukana toimitettua verkkolaitetta (VGP-AC19V46) ja virtajohtoa.

Rakennetta ja teknisiä ominaisuuksia voidaan muuttaa ilman ennakkoilmoitusta.

Tavaramerkit

- VAIO on Sony Corporationin tavaramerkki.
- HDMI, HDMI High-Definition Multimedia Interface ja HDMI-logo ovat HDMI Licensing LLC:n tavaramerkkejä tai rekisteröityjä tavaramerkkejä Yhdysvalloissa tai muissa maissa.
- AMD ja Radeon ovat Advanced Micro Devices, Inc:n rekisteröimiä tavaramerkkejä.
- Blu-ray Disc™ ja Blu-ray Disc -logo ovat Blu-ray Disc Associationin tavaramerkkejä.
- Kaikki muut järjestelmien, tuotteiden ja palveluiden nimet ovat omistajiensa tavaramerkkejä. Merkkejä ™ ja ® ei ole käytetty tässä käyttöohjeessa.

Svenska

Laservarning

Denna utrustning klassificeras som en CLASS 1 LASER PRODUCT och överensstämmer med säkerhetsstandarden IEC/EN60825-1(2007) för laserprodukter.
Varning! Reparation och underhåll av utrustningen bör endast göras av tekniker som har auktoriserats av Sony. Felaktig reparation och användning kan innebära fara för säkerheten.
Varning! Användning av kontroller och justeringar eller tillvägagångssätt utöver dem som anges i denna handbok kan orsaka exponering för farlig strålning.
Du hittar följande märke på undersidan av utrustningen.

CLASS 1 LASER PRODUCT
PRODUIT LASER DE CLASSE 1
LASER KLASSE 1 PRODUKT

Den optiska enheten på utrustningen klassificeras som en CLASS 1 LASER PRODUCT och överensstämmer med säkerhetsstandarden IEC/EN 60825-1 för laserprodukter.
Varning! Reparation och underhåll av utrustningen bör endast göras av tekniker som har auktoriserats av Sony. Felaktig användning och reparation kan innebära fara för säkerheten.
Varning! Användning av kontroller och justeringar eller tillvägagångssätt utöver dem som anges i denna handbok kan orsaka exponering för farlig strålning.
För inkorporerad optisk diskenhet
Varning! Klass 3B, synlig och osynlig laserstrålning vid öppning. Undvik direktexponering för strålen.
– Maximal ström: 390 μW (λ 650nm), 563 μW (λ 780nm), 39 μW (λ 405nm)
– Stråldivergens: 0,6 (λ 650nm), 0,45 (λ 780nm), 0,85 (λ 405nm)
– Pulsbredd: Kontinuerlig kurva

Före användning

Läs den här bruksanvisningen noggrant innan du använder dockningsstationen och spara den för framtida bruk. Se även bruksanvisningen för din dator för mer information om hur du ansluter dockningsstationen.

Sony VGP-PRZ20-serien är en dockningsstation utformad för datorer från Sony. Det kan dock hända att den inte fungerar med alla modeller.

Hitta kontroller och portar (A)

Baksida

1 **USB-port*1**

2 **USB-port*2**

3 **LAN-port**

4 **HDMI-utgång**

5 **Bildskärmsport**

6 **Anslutningskabel**

Tips
Förvara anslutningskabeln genom att linda det medföljande kabelbandet kring den.

7 **Säkerhetsögla**

8 **Strömanslutning**

9 **Dockningsstationskontakt**

10 **UNDOCK (frånkoppling)-knapp**
Innan du koppar bort dockningsstationen från datorn trycker du på UNDOCK (frånkoppling)-knappen. Följ stegen under "Koppla bort dockningsstationen från datorn".

11 **IN USE (aktivitet)-indikator**
Lyser när dockningsstationen och datorn kommunicerar aktivt med varandra.

Framsida

12 **USB-port*1**

13 **Luftventiler**

14 **Optisk skivenhet**

15 **Strömindikator**
Lyser grönt när datorn är på, blinkar orange när datorn är i viloläge och blinkar gult när data läses från den optiska skivenheten.

16 **Skivutmatningsknapp**

*1 Kompatibel med USB 2.0-standarden.
*2 Kompatibel med USB 2.0/3.0-standarden. USB-portar som är kompatibla med USB 3.0 är märkta i blått.

Ansluta en dockningsstation

Använda det medföljande vertikala stället

När du använder det medföljande vertikala stället är det viktigt att du monterar dockningsstationen med luftventilerna uppåt (B).

Obs!
Montera dockningsstationen i rätt riktning. Felaktig montering kan leda till dataförlust eller att dockningsstationen skadas.

Så här ansluter du dockningsstationen till din dator

1 **Om datorn är ansluten till en strömkälla kopplar du först bort nätadaptern från datorn och nätsladden från strömuttaget.**

2 **Koppla den ena änden av den medföljande nätsladden till den medföljande nätadaptern och den andra änden till ett vägguttag (C - ①). Koppla därefter nätadapterkabeln till dockningsstationens strömingång (C - ②).**
Dockningsstationens strömindikator lyser grönt under ungefär 10 sekunder.

Obs!
Använd enbart den nätadapter och den nätsladd som medföljer dockningsstationen.

3 **Koppla dockningsstationskontakten till din dator (D).**

Så här kopplar du bort dockningsstationen från din dator

Anmärkningar
- Innan du kopplar bort dockningsstationen från datorn trycker du på UNDOCK (frånkoppling)-knappen (E - ①) och bekräftar att IN USE (aktivitet)-indikatorn (E - ②) är av.
- Koppla inte bort dockningsstationen från datorn medan IN USE (aktivitet)-indikatorn (E - ②) på dockningsstationen lyser. Om du kopplar bort dockningsstationen medan IN USE (aktivitet)-indikatorn (E - ②) lyser kan data gå förlorad och datorn kan skadas. Se "Problem med dockningsstationen" under "Anmärkningar om användning" och starta om datorn om problem uppstår.
- Om du trycker på UNDOCK (frånkoppling)-knappen (E - ①) medan datorn är i viloläge återgår datorn till normalt läge. Innan du kopplar bort dockningsstationen från datorn måste du i sådana fall se till att IN USE (aktivitet)-indikatorn (E - ②) är av.

1 **Tryck på UNDOCK (frånkoppling)-knappen (E - ①).**

2 **Bekräfta först att IN USE (aktivitet)-indikatorn (E - ②) är av innan du kopplar ur kontakten genom att hålla i dockningsstationskontakten. (F).**

För ytterligare information om hur du kopplar bort dockningsstationen, se bruksanvisningen som medföljde din dator.

Sätta i/mata ut CD-/ DVD-skiva/ Blu-ray Disc™

Dockningsstationen måste vara på för att du ska kunna sätta i eller mata ut en skiva.

Anmärkningar
- Beroende på modell och/eller den skiva du matar in kan det hända att dockningsstationen inte kan spela vissa typer av innehåll.
- Vidrör inte skivans yta när du hanterar den.
- 8 cm-skivor kan inte läsas/skrivas och det går inte att använda en adapter för 8 cm-skivor.
- Använd enbart runda skivor. Använd inte skivor med andra former (stjärna, hjärta, visitkort etc.) eller skadade skivor eftersom det kan skada den optiska skivenheten.
- Fäst aldrig etiketter på skivor eftersom det kan skada den optiska skivenheten.
- För mer information om skivhantering och hur du använder den optiska skivenheten, se bruksanvisningen som medföljde din dator.

Sätta i en skiva (G)

Sätt i en skiva i den optiska skivenheten med etikettsidan Ⓐ så som visas.

Mata ut en skiva

Tryck på skivutmatningsknappen.
För information om utmatningsknappens placering, se "Hitta kontroller och portar".

Anmärkningar angående användning

- Använd enbart den nätadapter (VGP-AC19V46) och nätsladd som medföljer enheten. Använd inte den nätadapter och nätsladd som medföljer din dator.
- Placera inte enheten på platser som är:
  - Extremt varma eller kalla
  - Dammiga eller smutsiga
  - Mycket fuktiga
  - Utsatta för vibrationer
  - Utsatta för kraftiga magnetfält
  - Sandiga
  - Utsatta för direkt solljus
- Utsätt inte enheten för stötar och slag och tappa den inte.
- Se till att inga metallföremål kommer in kontakt med enhetens metalldelar. Om det sker kan det orsaka kortslutning vilket kan leda till att enheten skadas.
- Använd inte enheten med en skadad sladd.
- Använd inte enheten om själva enheten har tappats eller är skadats.
- Håll alltid metallkontakterna rena.
- Försök inte att ta isär eller konvertera enheten.
- Det är normalt att enheten blir varm när den är i bruk.
- Koppla inte en telefonkabel till LAN-porten. Om LAN-porten ansluts till nedanstående typer av telefonuttag kan hög elektrisk spänning över porten orsaka skada, överhettning eller brand.
  - Hem- eller företagstelefonlinje (intercom) (företagsväxel)
  - Vanliga telefonlinjer
  - PBX (Private Branch Exchange)
- Håll enheten borta från TV- eller radiomottagare eftersom den kan störa mottagningen.
- Placera inte föremål ovanpå enheten.
- Ta alltid bort enheten innan du transporterar din dator. Om du flyttar datorn med enheten installerad kan den ramla av vilket kan orsaka personskador, skador på enheten eller skador på din dator.
- För information om att använda flera bildskärmar eller en extern bildskärm, se bruksanvisningen som medföljde din dator.
- Var försiktig så att du inte böjer anslutningskabeln för hårt. Det kan skada enheten.
- Det kan hända att enhetens grafikkort/USB/LAN/skivenhet inte ger maximal prestanda beroende på systemmiljön. Prestandan kan dessutom begränsas av att du samtidigt använder två eller flera av ovanstående funktioner på enheten.
- Koppla inte från nätsladden när denna enhet används. Om strömmen bryts eller nätsladden kopplas bort under användning kan problem uppstå.

Om HDCP-kompatibla bildskärmssignaler

Den här enheten är kompatibel med standarden HDCP (High-band width Digital Content Protection) och kan kryptera överföringen av digitala signaler för skydd av upphovsrätten. Det innebär att du kan spela och visa ett brett utbud av upphovsrättsskyddat material av hög kvalitet. När du vill visa upphovsrättsskyddat material ansluter du en HDCP-kompatibel bildskärm till enhetens HDMI-utgång. Om din dator är ansluten till en bildskärm som inte är HDCP-kompatibel kan du inte spela upp skyddat material.

Om visning av 3D-bilder

En del personer kan uppleva obehag (t.ex. ansträngda ögon, trötthet eller illamående) när de tittar på material i 3D eller spelar stereoskopiska 3D-spel.

Vi på Sony rekommenderar att alla användare tar regelbundna pauser när de tittar på filmer/bilder i 3D eller spelar stereoskopiska 3D-spel.

Hur långa och många de här pauserna bör vara varierar från person till person.

Det är du själv som avgör vilket som känns bäst.

Om du upplever obehag bör du sluta titta på 3D-film/-bilder eller att spela stereoskopiska 3D-spel tills obehaget upphör. Kontakta vården om du fortsätter att må dåligt.

Du bör också läsa bruksanvisningarna till de enheter och program som används tillsammans med den här datorn.

Yngre barns syn (särskilt barn under sex år) utvecklas fortfarande.

Fråga en läkare (t.ex. en barnläkare eller optiker) innan du låter yngre barn titta på 3D-filmer/-bilder eller spela stereoskopiska 3D-spel.

Vuxna bör se till att yngre barn följer de rekommendationer som anges ovan.

Problem med dockningsstation

Följande kan orsaka problem med dockningsstationen eller din dator.
- Om din dator kopplas från dockningsstationen på fel sätt.
- Om strömmen bryts eller nätsladden kopplas bort under användning.
- Spänningen försämras på grund av strömkällan osv.

Starta om datorn enligt följande om problem uppstår:

Tryck på tangenterna Ctrl+Alt+Delete och klicka på pilen bredvid -avstängningsknappen och starta om.

Om detta inte fungerar trycker du ned strömbrytaren och håller den intryckt i mer än fyra sekunder för att stänga av datorn.

Obs!
Om du stänger av datorn med hjälp av tangenterna Ctrl+Alt+Delete eller strömbrytaren kan osparad information gå förlorad.

Specifikationer

Monterad enhet*1

VGP-PRZ20A:	Blu-ray Disc™-enhet med DVD SuperMulti
VGP-PRZ20B:	Blu-ray Disc™-ROM-enhet med DVD SuperMulti
VGP-PRZ20C:	DVD SuperMulti-enhet

Övrigt

Portar	USB Hi-Speed USB (USB 2.0): Type-A-port (2)*2 SuperSpeed USB (USB 3.0): Type-A-port (1)*3 Utgång för extern bildskärm: MONITOR (▭) : Analog RGB (mini D-sub 15 stift) (1) HDMI: HDMI-utgång (1) Nätverk (LAN) : 10BASE-T/100BASE-TX/ 1000BASE-T (1)
Grafikkort	AMD Radeon™ HD 7670M*4 (när SVZ131XX är ansluten) AMD Radeon™ HD 6650M*4 (när VPCZ2XX är ansluten)
Strömkrav (nätadapter *5)	Inmatning: växelström 100-240 V, 50/60 Hz, 1,6 A - 0,7 A Utmatning: 19,5 V likström, 6,2 A
Drifttemperatur	5°C till 35°C (temperaturförändring mindre än 10 °C/timma)
Luftfuktighet vid drift	20 till 80 % (icke-kondenserande), under förutsättning att luftfuktigheten är lägre än 65 % vid 35 °C (hygrometervärde lägre än 29 °C)
Förvaringstemperatur	–20 °C till +60 °C (temperaturförändring mindre än 10 °C/timma)
Luftfuktighet vid förvaring	10 till 90 % (icke-kondenserande), under förutsättning att luftfuktigheten är lägre än 20 % vid 60 °C (hygrometervärde lägre än 35 °C)
Mått	Cirka 148,0 × 16,65 × 220,0 mm (b/h/d)
Vikt	Cirka 685 g
Medföljande tillbehör	Nätadapter Nätsladd Kabelband Vertikalt ställ Bruksanvisningar Säkerhetsföreskrifter

*1 Skivenheterna varierar mellan olika länder och regioner. Du hittar mer information och specifikationer för optiska skivenheter på supportwebbsidan för VAIO på http://support.vaio.sony.eu/.
*2 Kompatibel med USB 2.0-standarden.
*3 Kompatibel med USB 2.0/3.0-standarden.
*4 Grafikacceleratorn visas under ett annat namn, beroende på vilken grafikdrivrutin den dator som är ansluten till dockningsstationen använder.
*5 Använd enbart den nätadapter (VGP-AC19V46) och nätsladd som medföljer den här produkten.

Design och specifikationer kan ändras utan föregående meddelande.

Varumärken

- VAIO är ett varumärke som tillhör Sony Corporation.
- Orden HDMI och HDMI High-Definition Multimedia Interface, samt HDMI-logotypen är varumärken eller registrerade varumärken som tillhör HDMI Licensing LLC i USA och andra länder.
- AMD och Radeon är registrerade varumärken som tillhör Advanced Micro Devices, Inc.
- Blu-ray Disc™ och Blu-ray Disc-logotypen är varumärken som tillhör Blu-ray Disc Association.
- Alla andra namn på system, produkter och tjänster är varumärken som tillhör sina respektive ägare. I handboken specificeras inte märkena ™ eller ®.

Norsk

Laseradvarsel

Utstyret klassifiseres som CLASS 1 LASER PRODUCT og overholder kravene i EU-standarden for lasersikkerhet (Laser Product Safety Standard) IEC/EN60825-1(2007).
Forsiktig: Reparasjoner og vedlikehold av dette utstyret skal kun utføres av Sony-autoriserte teknikere. Feilaktig bruk og uautoriserte reparasjoner kan medføre sikkerhetsfare.
Forsiktig: Bruk av andre kontroller, justeringer eller prosedyrer enn det som er angitt i denne veiledningen, kan utsette deg for farlig stråling.
Du finner følgende etikett på bunnen av utstyret.

CLASS 1 LASER PRODUCT
PRODUIT LASER DE CLASSE 1
LASER KLASSE 1 PRODUKT

Utstyrets optiske stasjon er klassifisert som et CLASS 1 LASER PRODUCT, og overholder kravene i EU-standarden for lasersikkerhet (Laser Products Safety Standard) IEC/EN 60825-1.
Forsiktig: Reparasjoner og vedlikehold av dette utstyret skal kun utføres av Sony-autoriserte teknikere. Feilaktig bruk og uautoriserte reparasjoner kan medføre sikkerhetsfare.
Forsiktig: Bruk av andre kontroller, justeringer eller prosedyrer enn det som er angitt i denne veiledningen, kan utsette deg for farlig stråling.
For integrert optisk stasjon
Forsiktig: Synlig og usynlig laserstråling i klasse 3B når stasjonen er åpen. Unngå å bli direkte utsatt for strålen.
– Maksimal effekt: 390 μW (λ 650 nm), 563 μW (λ 780 nm), 39 μW (λ 405 nm)
– Stråledivergens: 0,6 (λ 650 nm), 0,45 (λ 780 nm), 0,85 (λ 405 nm)
– Pulsvarighet: Kontinuerlig bølge

Printed on 70% or more recycled paper using VOC (Volatile Organic Compound)-free vegetable oil based ink.

http://www.sony.net/